Valide pour le Gallium 348A - Année 2021

Revision 1.0 - 11.30.2020

1. Outils et trousse de secours 3
2. Dépannage / Conseils 4
3. Installation du collier de tige de selle 5
4. Installation de la tige de selle 6
5. Inspection du cadre 8
6. Installation du support de dérailleur arrière 9
7. Spécification de la transmission mécanique 10
8. Spécification de la transmission électronique (Di2) 13
9. Spécification de la transmission électronique sans fil 17
10. Liste des pièces 20
11. Liste des pièces et descriptions 21
12. Annexe. 22
13. Profondeurs minimale et maximale de la tige de selle 23

Mon Gallium

Date d'achat: _____

Détaillant: _____

Taille: _____

Numéro de série: _____

Pour que la garantie demeure valide, le vélo doit être entièrement monté par un détaillant autorisé Argon18. Il faut redoubler de prudence lors de l'assemblage avec les composants haut de gamme, en particulier ceux en carbone.

Pour éviter de les endommager, utiliser une clé dynamométrique pour les installer et régler chaque boulon au bon couple de serrage.

Outils nécessaires à l'assemblage

1: Presse pour bague de roulement (Park Tool HHP-2)
2: Trousseau de clés hexagonales (clés Allen)
3: Graisse
4: Crochets utilitaires (Park Tool Item #UP-SET)
5: Chiffon propre
6: Outil d'alignement de patte de dérailleur (Park Tool Item #DAG-2 or #DAG-2.2)
7: Pince coupante pour câbles et gaines
8: Pâte d'assemblage carbone
9: Frein filets, force moyenne (Loctite #242)
10: Clé dynamométrique

Trousse de secours: Pièces à emporter avec vous
EN CAS DE PÉPIN, ELLES POURRAIENT GRANDEMENT VOUS DÉPANNER!

1: Support de dérailleur arrière de rechange (SKU: 38883)
2: Collier de tige de selle de rechange (SKU: 80546)

38883

80546

SPÉCIFICATIONS

Dégagement des pneus
Jusqu'à 28mm

Tige de selle
Diamètre de 27.2mm (tige de selle en carbone Argon 18 ASP-6600 incluse)

Collier de tige de selle
Diamètre de 30.7mm

Boîtier de pédalier
BB86 (Press-fit)

Jeu de direction
FSA No 37 + 3D Press-fit (roulement supérieur de 1 1/8" , 36°x45° et inférieur de 1 1/2" , 36°x45° + compresseur FSA TH-881-1 inclus)

IMPORTANT:

Les entretoises entre la potence et le capuchon du système 3D ne doivent pas faire plus de 30 mm.

Le tube de direction ne doit pas dépasser de plus de 5 mm au dessus de la potence.

Utiliser plus de 5 mm d'entretoises dans le haut de la potence peut entraver le fonctionnement du compresseur et entraînera automqtiauement l'annulation de réclamations sous garantie contre le fabricant.

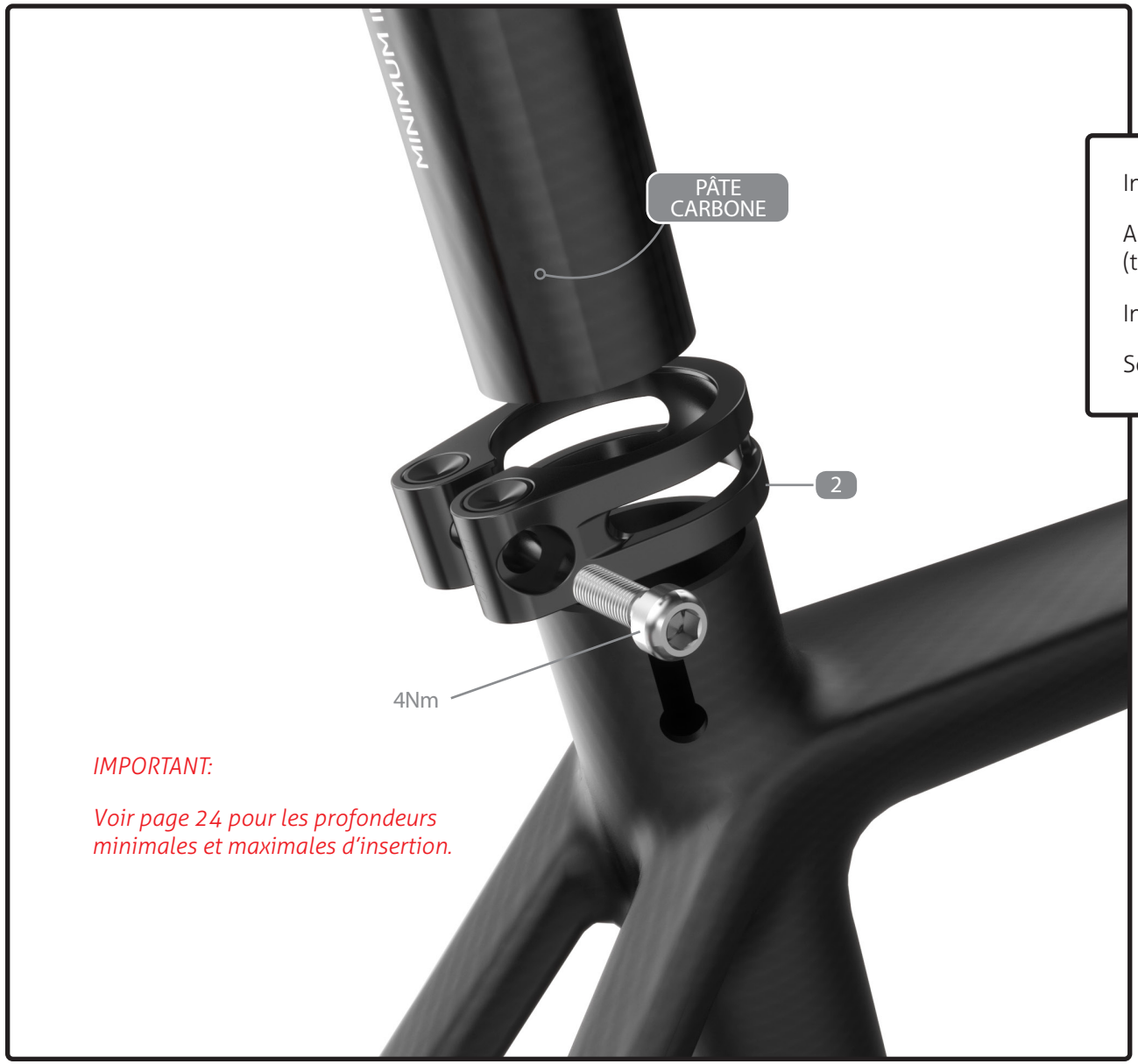

IMPORTANT:

Voir page 24 pour les profondeurs minimales et maximales d'insertion.

Installer le collier de tige de selle (2) sur le cadre.

Appliquer de la pâte carbone à l'intérieur du cadre (tube de selle).

Insérer la tige de selle (3) à la hauteur voulue.

Serrer la vis à 4 Nm.

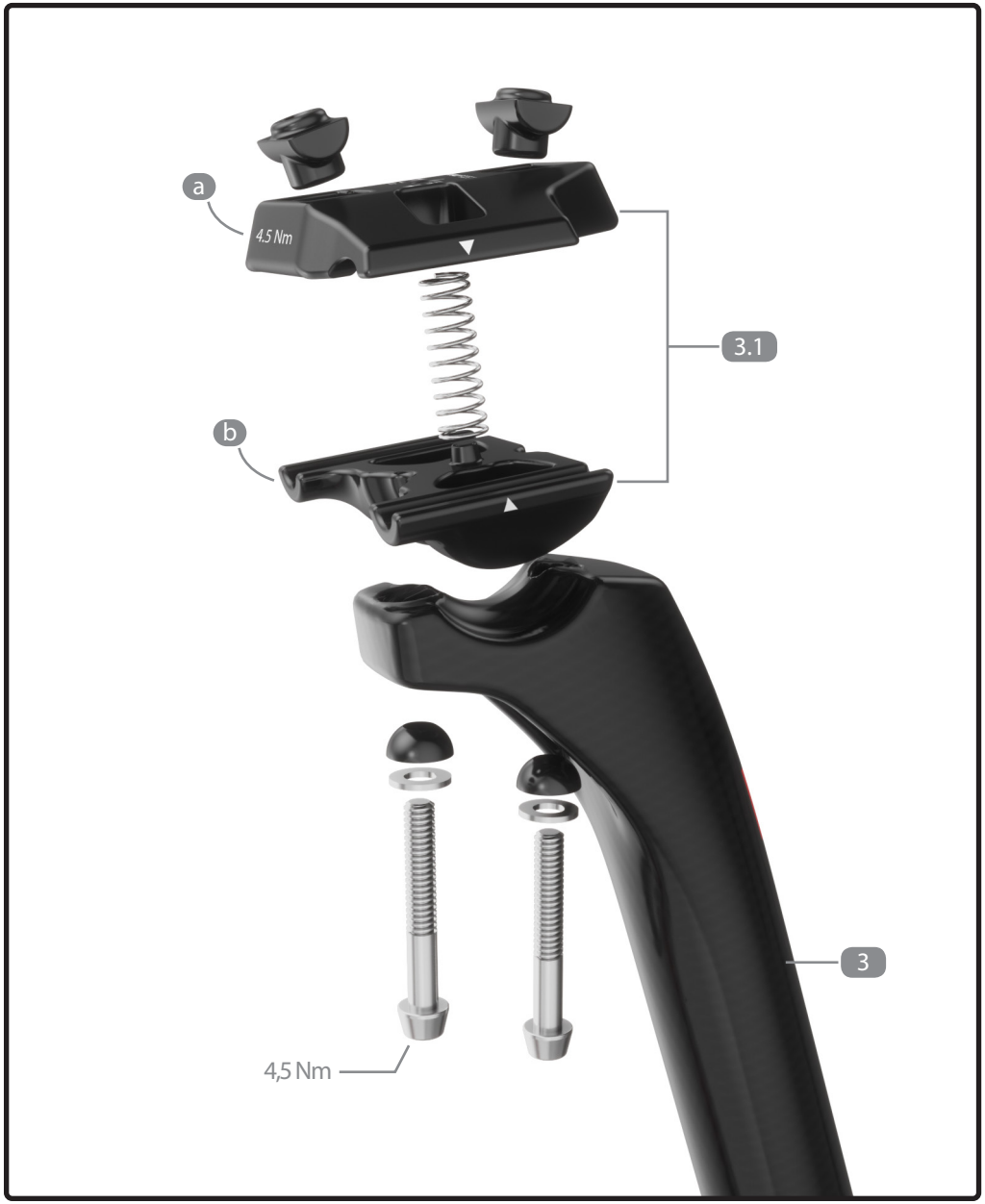

La tige de selle (3) vient entièrement montée. Elle est munie d'une tête à ressort pour faciliter l'installation de la selle.

1. Dévisser les deux boulons jusqu'à ce que les parties supérieure (a) et inférieure (b) du chariot soient assez désolidarisées pour y insérer les rails de selle. Ne pas dévisser complètement.

2. Appliquer de la graisse sur le filet de chaque boulon.

3. Visser les deux boulons pour régler l'angle de la selle et coincer les rails.

4. Serrer les deux boulons à 4.5Nm.

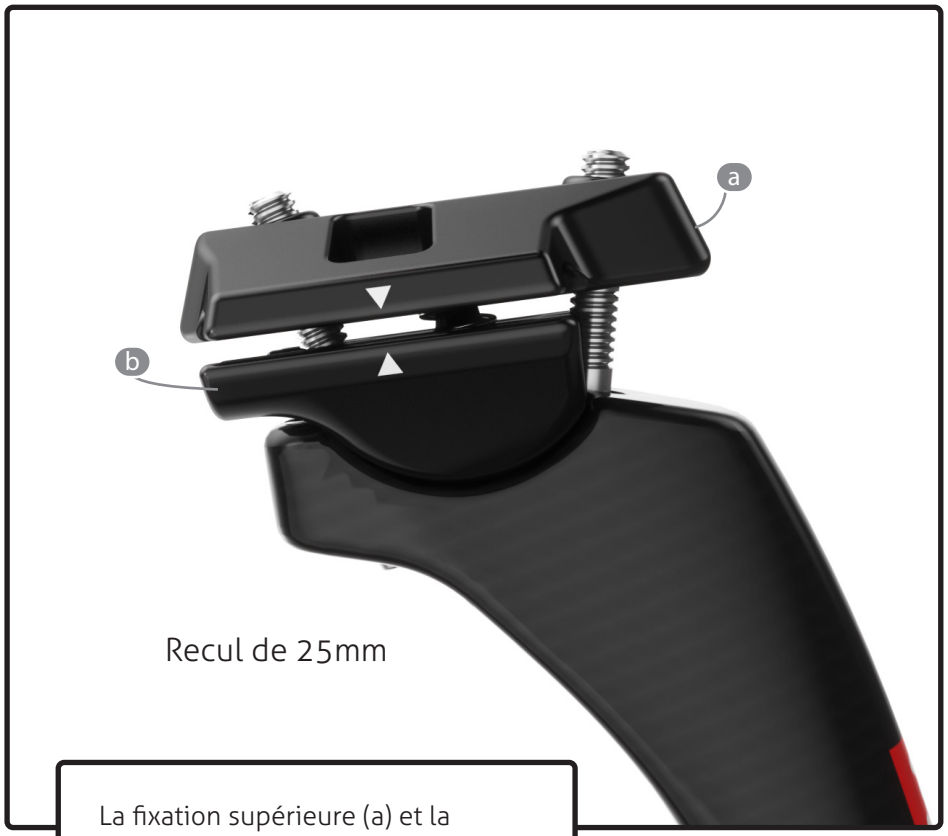

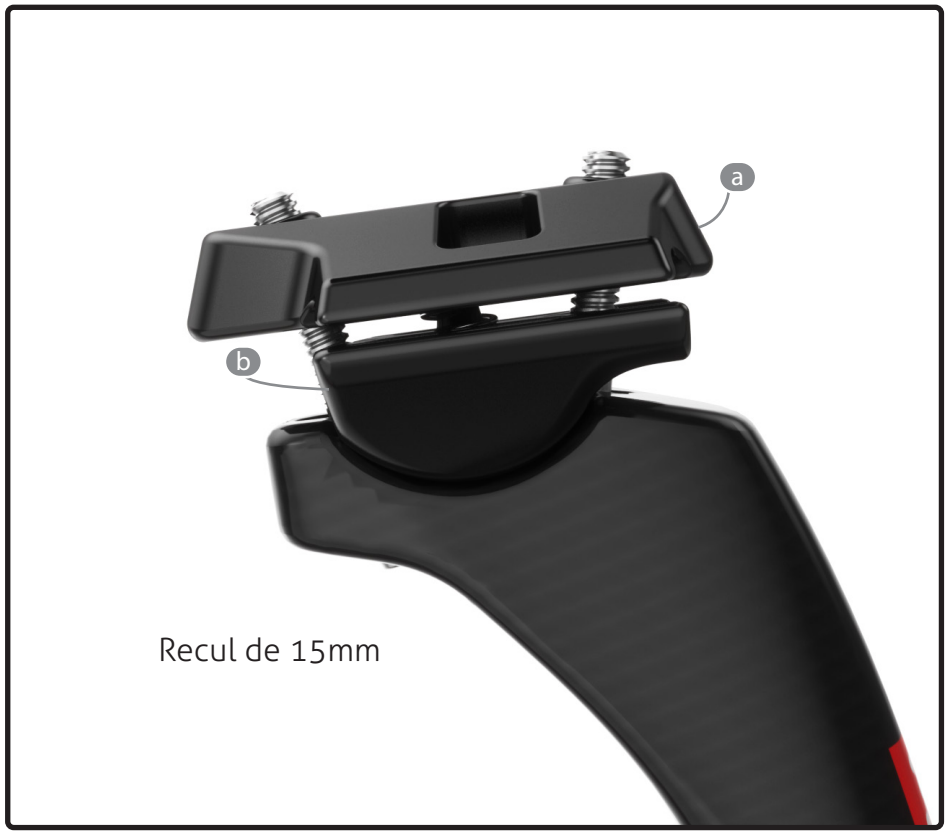

La fixation supérieure (a) et la fixation inférieure (b) peuvent être inversées pour ajuster le recul de la selle entre 15 ou 25 mm.

AVANT D'ASSEMBLER VOTRE NOUVEAU GALLIUM, MERCI DE VÉRIFIER LES POINTS SUIVANTS:

1. Liste de vérification des parties du kit cadre (p.9)
2. Présence de toute la quincaillerie (p.9)
3. Absence de défauts de fabrication sur le cadre (égratignures, bosses, fissures, etc...)
4. Prise en note du numéro de série à la page 2
5. Pour que les vitesses changent parfaitement, utiliser un outil d'alignement pour la patte de dérailleur (p.10)

MPORTANT:
Les pièces suivantes sont déjà assemblées sur le cadre.
Lors de l'assemblage du vélo, vous devrez faire les ajustements selon le couple de serrage et l'état requis du filetage.

Pièces installées sur le cadre	Description	Type de vis	Couple Nm	Détail
Vis de porte-gourde	Vis (4)	5 mm	3 Nm	Graisse
Vis de guide-câble dérailleur arrière	Vis (2)	3 mm	1.5 Nm	Graisse
Vis du support de dérailleur arrière	Vis (2)	3 mm	4 Nm	Loctite

1. Bien aligner le support de dérailleur arrière.

2. Utiliser un outil d'alignement comme le **DAG-2 or #DAG-2.2** de Park Tool.

Pour tout complément d'information, consulter le site web de Park Tool: www.parktool.com/product/derailleur-hanger-alignment-gauge-dag-2

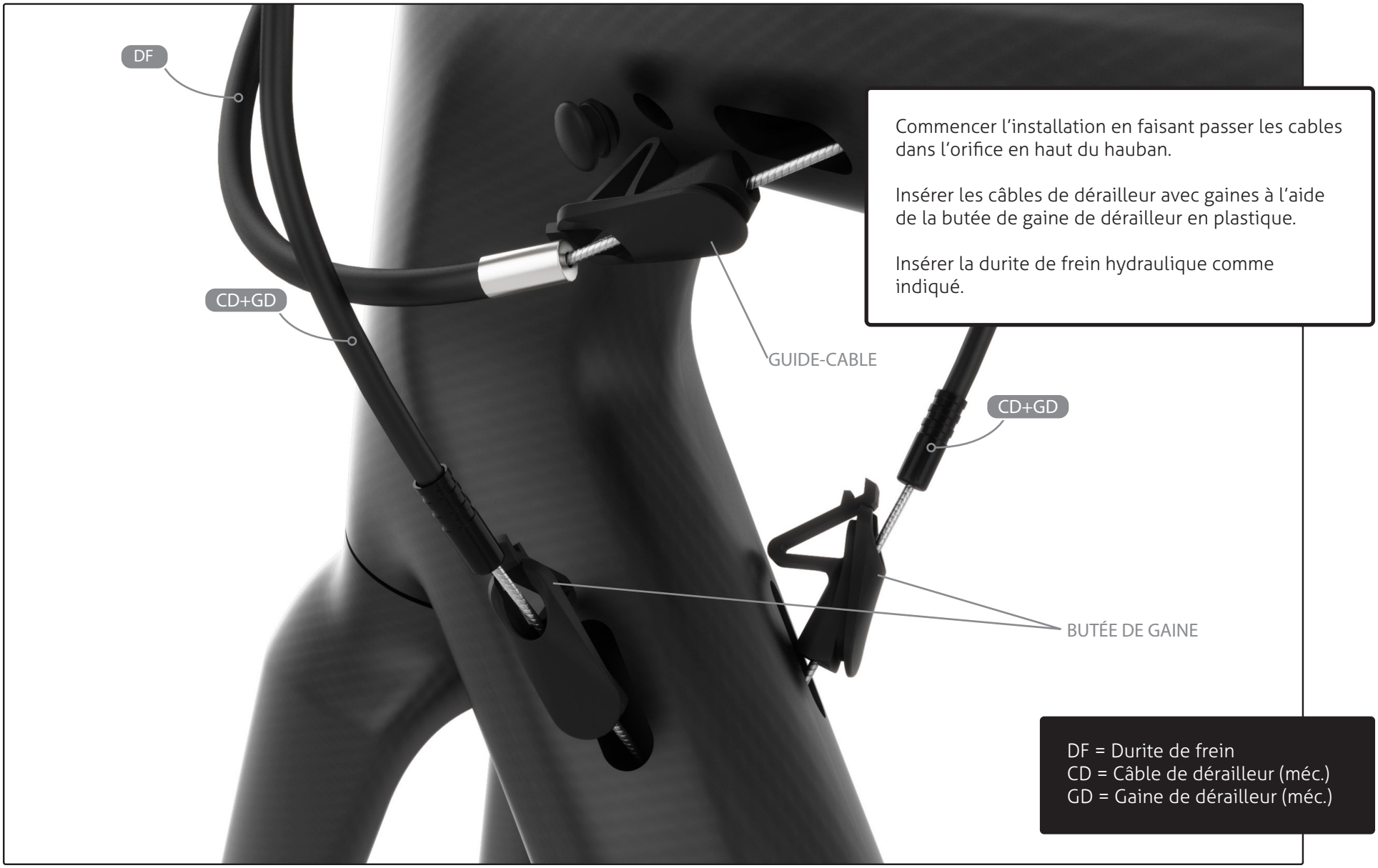

Commencer l'installation en faisant passer les cables dans l'orifice en haut du hauban.

Insérer les câbles de dérailleur avec gaines à l'aide de la butée de gaine de dérailleur en plastique.

Insérer la durite de frein hydraulique comme indiqué.

DF = Durite de frein
CD = Câble de dérailleur (méc.)
GD = Gaine de dérailleur (méc.)

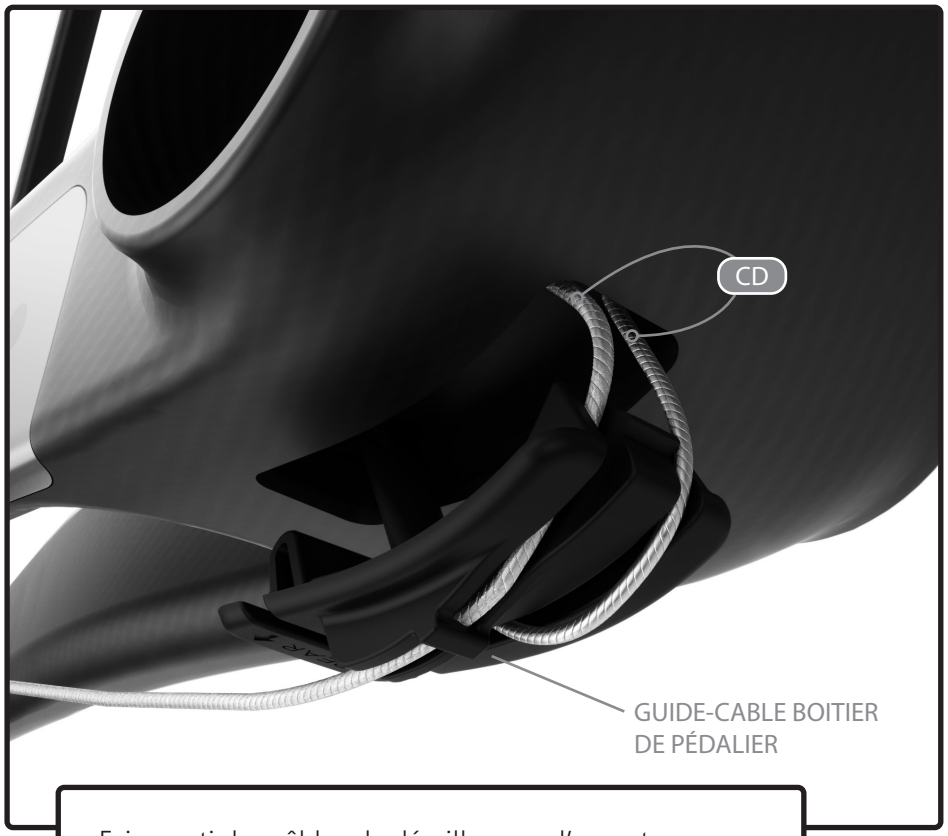

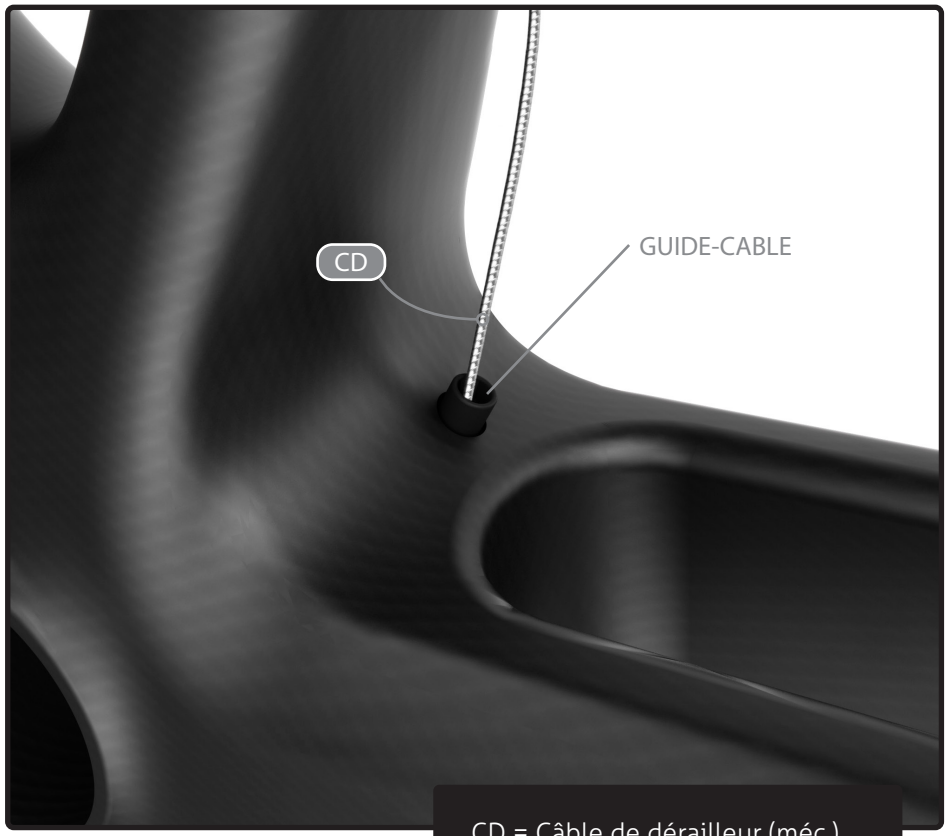

CD = Câble de dérailleur (méc.)

Faire sortir les câbles de dérailleur par l'ouverture sous le boitier de pédalier.

Les insérer dans les fentes appropriées du guide de câble sous le boitier de pédalier.

S'assurer que le tuyau est aligné avec le trou supérieur et insérer le guide de câble dans l'ouverture rectangulaire jusqu'à entendre un clic.

DF = Durite de frein
CD = Câble de dérailleur (méc.)
GD = Gaine de dérailleur (méc.)
BOUCHON ROND
CD+GD
BUTEE DE GAINE
DC

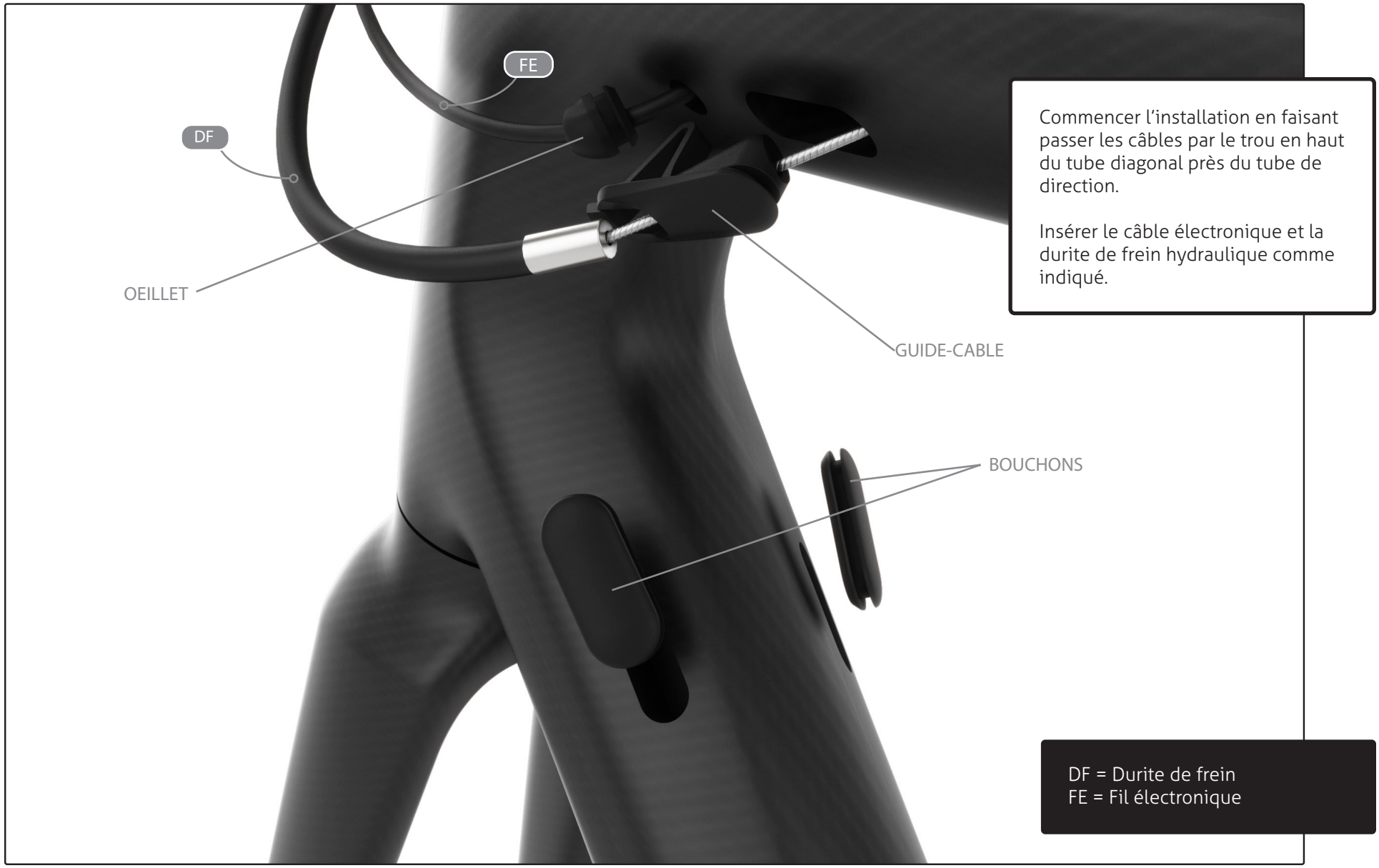

Commencer l'installation en faisant passer les câbles par le trou en haut du tube diagonal près du tube de direction.

Insérer le câble électronique et la durite de frein hydraulique comme indiqué.

DF = Durite de frein
FE = Fil électronique

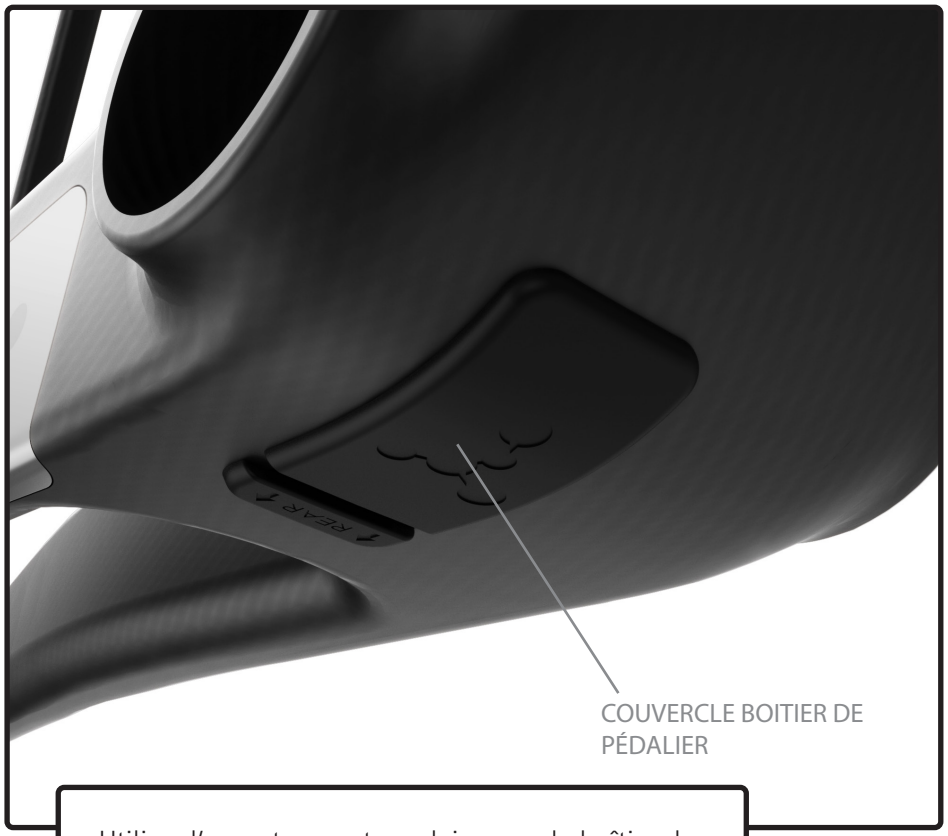

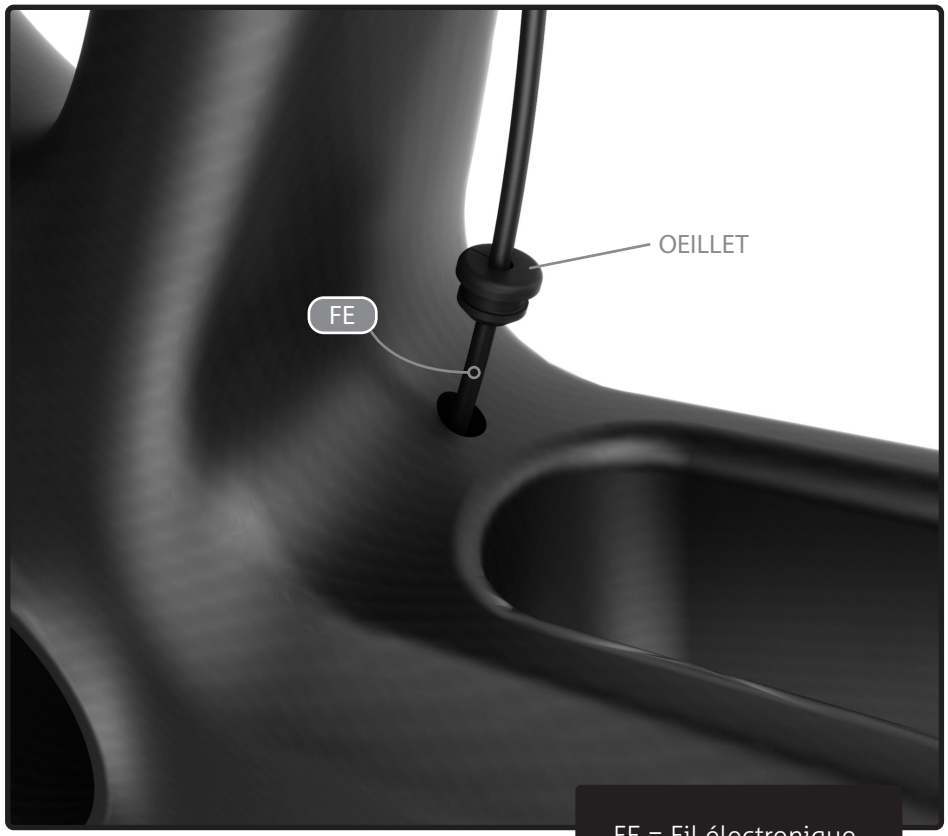

FE = Fil électronique

Utiliser l'ouverture rectangulaire sous le boîtier de pédalier pour connecter tous les câbles à la boîte de jonction.

Insérer la boîte de jonction dans l'ouverture.

Insérer le couvercle du boîtier de pédalier dans l'ouverture rectangulaire jusqu'à entendre un clic.

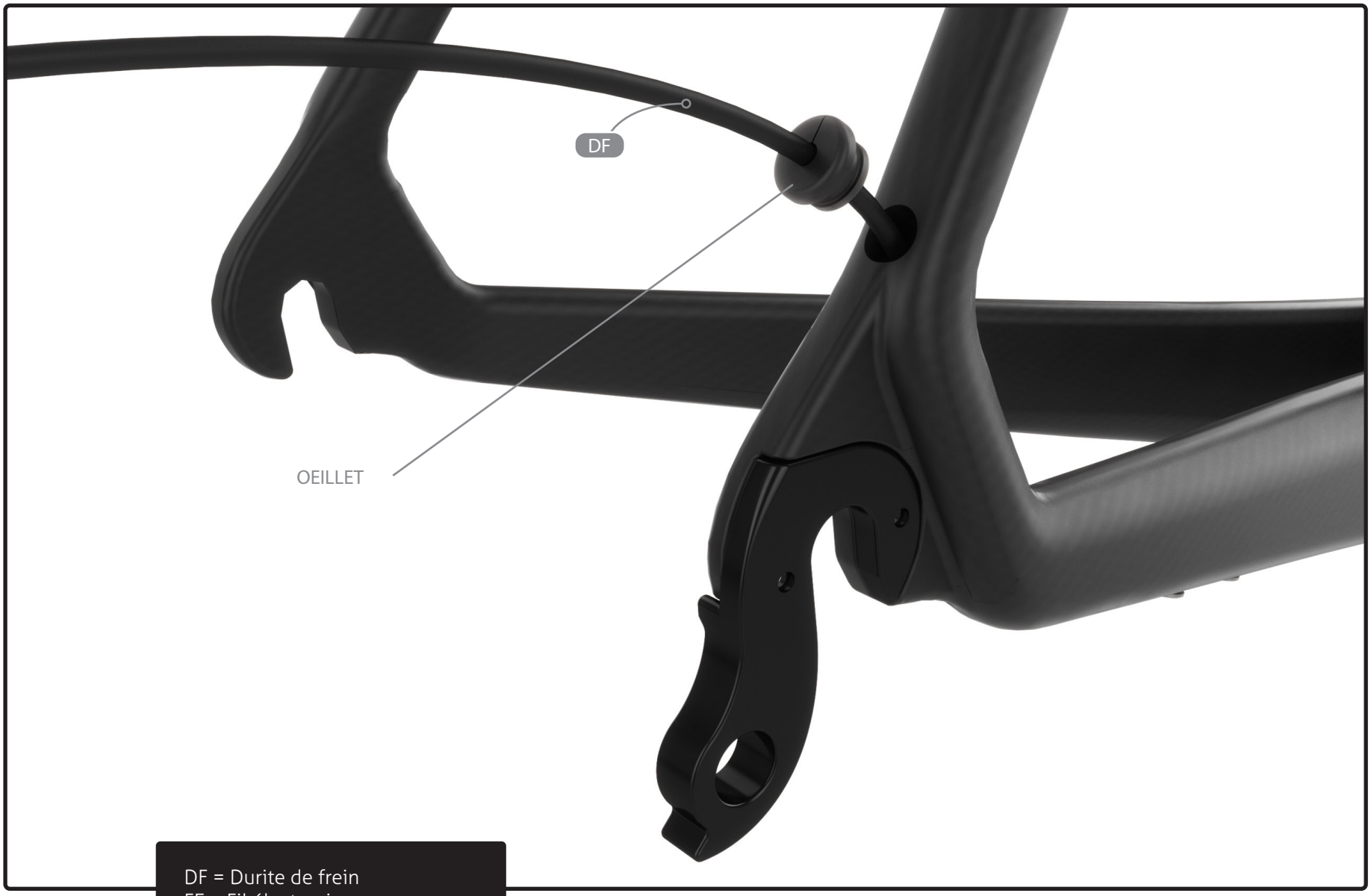

DF = Durite de frein
FE = Fil électronique

La batterie Di2 est cachée dans la tige de selle; utiliser le support de batterie Di2 pour bien la fixer. Appliquer un peu de graisse sur les deux pièces.

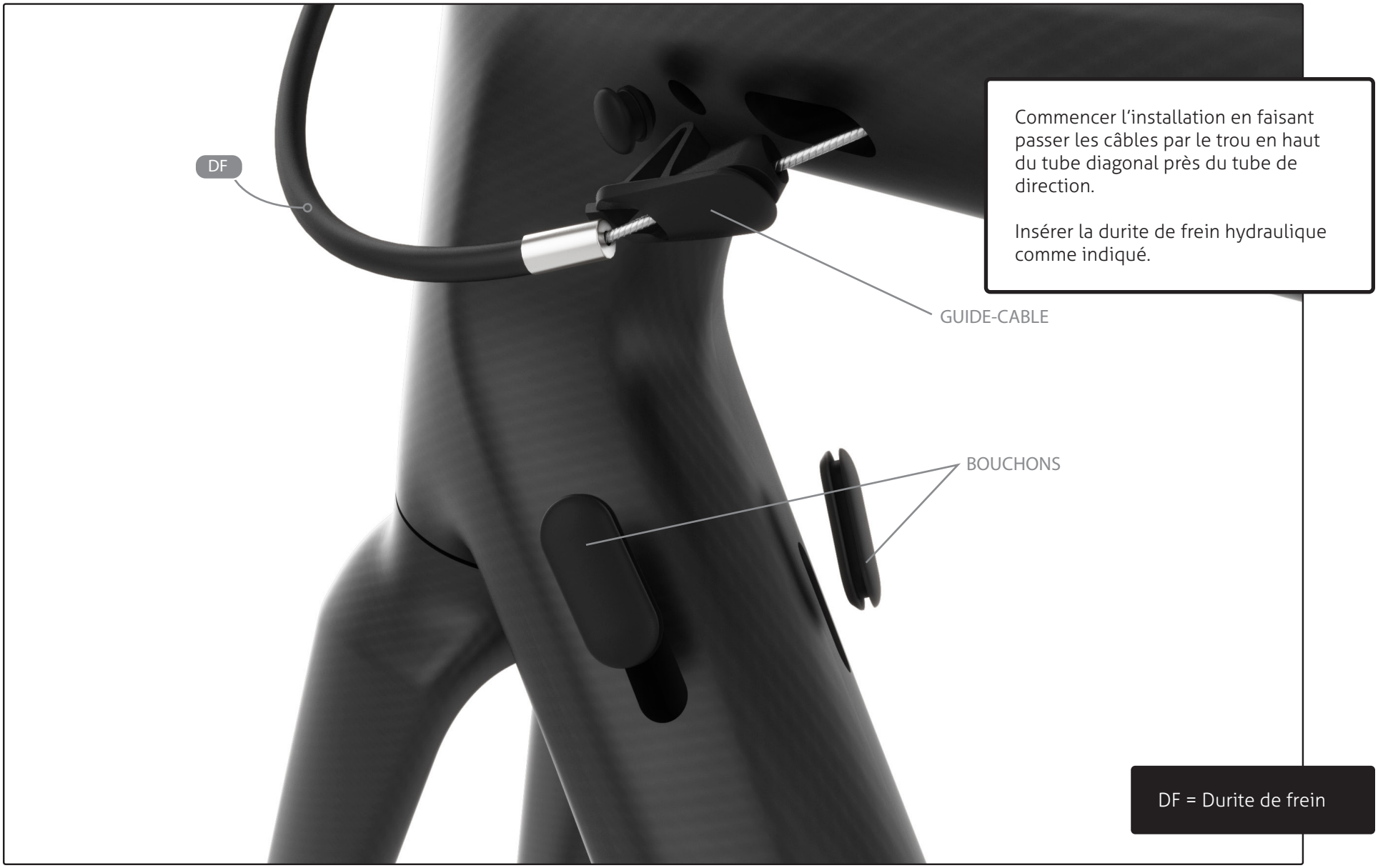

Commencer l'installation en faisant passer les câbles par le trou en haut du tube diagonal près du tube de direction.

Insérer la durite de frein hydraulique comme indiqué.

DF = Durite de frein

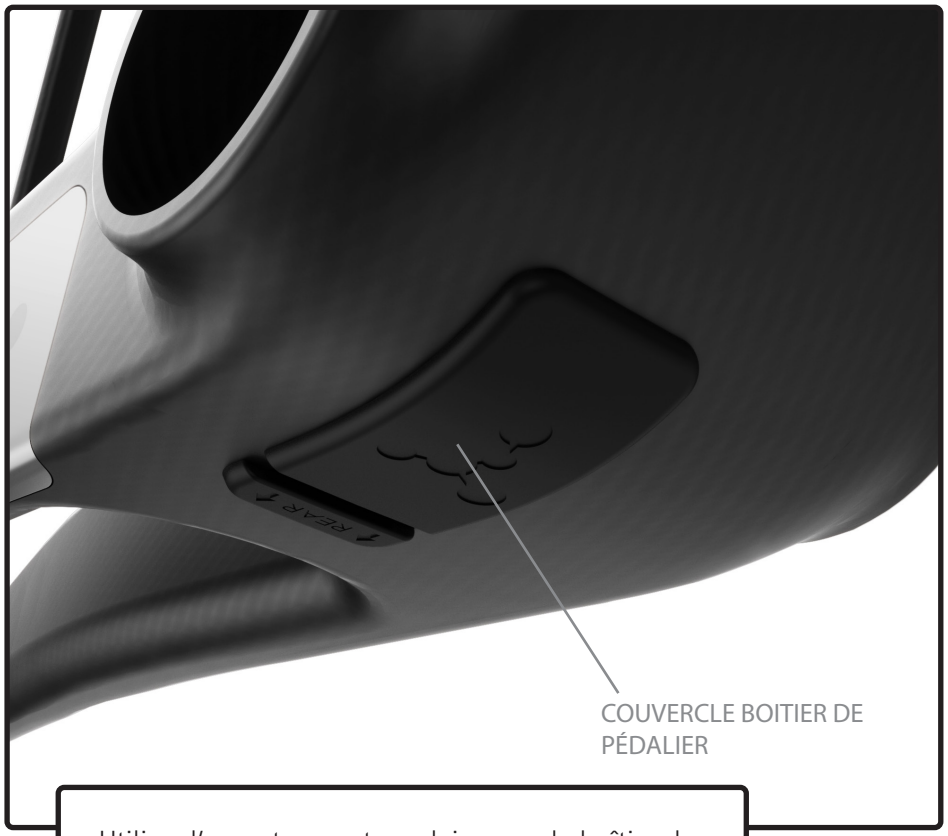

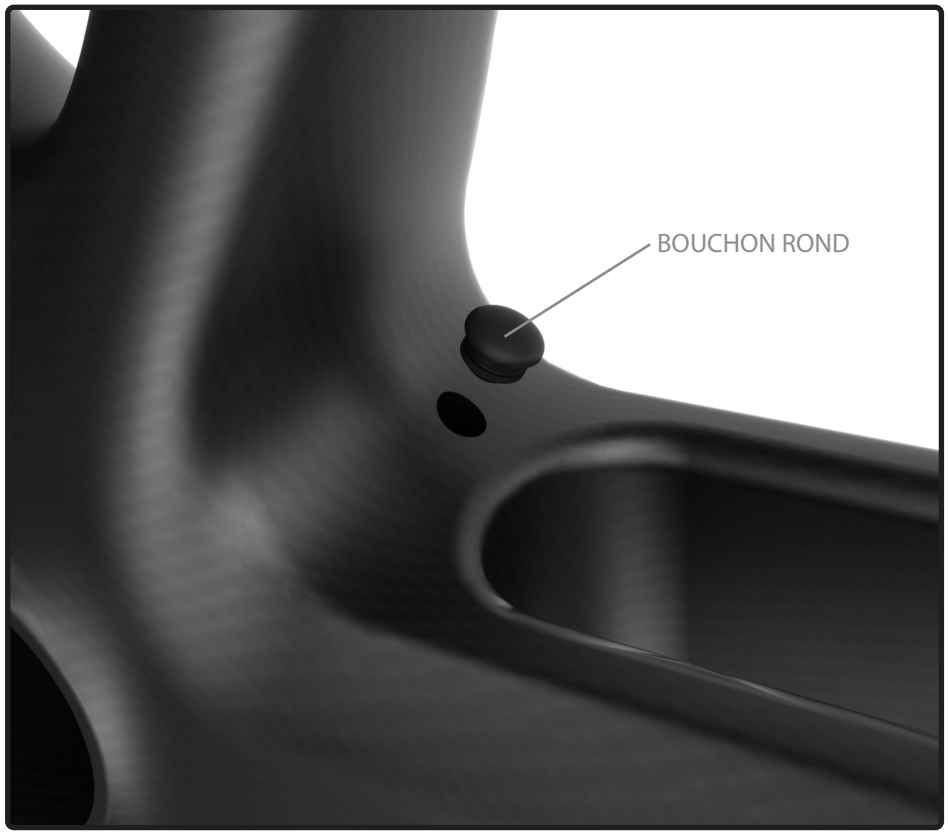

Utiliser l'ouverture rectangulaire sous le boîtier de pédalier pour connecter tous les câbles.

Insérer la boîte de jonction dans l'ouverture.

Insérer le couvercle du boîtier de pédalier dans l'ouverture rectangulaire jusqu'à entendre un clic.

BOUCHON ROND

FK.GA.XXS-S.348A
FK.GA.M-XL.348A

38883
80546
SP.GAPD.338A
38446
80554
80553
38879
38888
80549
80552
80555
38884
80548
80547
81453

No.	Nom	Assemblé sur	No. SKU A18	Qté
	Pièces déjà assemblées			
1	Fourche		FK.GA.XXS-S.348A FK.GA.M-XL.348A	1
2	Tige de selle	Tige se selle	SP.GAPD.338A	1
4	Support de dérailleur arrière avec vis	Cadre	38883	1
6	Collier de tige de selle	Cadre	80546	1
7	Guide-câble du boîtier de pédalier	Cadre	80547	1
8	Vis de support de porte-gourde	Cadre	38884	4
10	Guide-câble amovible pour dérailleur arrière	Cadre	80552	1
11	Vis de guide-câble de dérailleur arrière	Cadre	80555	2

	Parts			
12	Jeu de direction No 37 + 3D w/TH-881-1		81453	1
13	Support interne de batterie Di2		38446	1
14	Couvercle du boîtier de pédalier		80548	1
15	Bouchon oblong		80549	2
	Oeillet Di2 pour dérailleur avant		38888	1
17	Butée de gaine		38879	4
18	Oeillet rond		80553	2
19	Bouchon rond		80554	4

*Excepté pour le cadre lui-même, toutes les autres pièces peuvent être commandées séparément en se référant à leur numéro SKU.

Longueur de câble Di2

	Taille	250mm	350mm	600mm	950mm	1000mm
Route	XXS	1x	2x	1x	2x	-
	XS	1x	2x	1x	2x	-
	S	1x	2x	1x	2x	-
	M	1x	2x	1x	2x	-
	L	1x	2x	1x	1x	1x
	XL	1x	2x	1x	1x	1x
Triathlon/TT	XS	1x	-	1x	2x	-
	S	1x	-	1x	2x	-
	M	1x	-	1x	2x	-
	L	1x	-	1x	2x	-
	XL	1x	-	1x	2x	-

** Pour câblage interne*

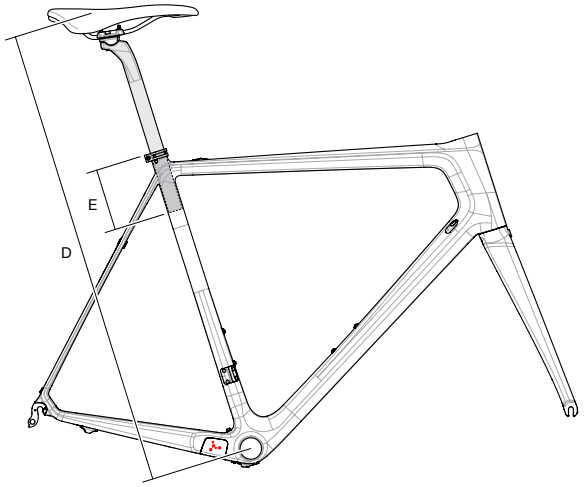

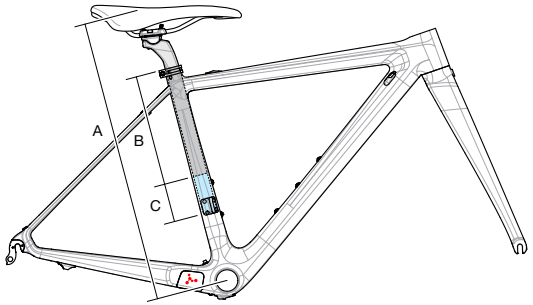

Se référer au tableau ci-contre pour connaître la hauteur de la selle et ses profondeurs minimale et maximale d'insertion de sa tige :

i. La taille du cadre se détermine selon les hauteurs minimale et maximale de la selle.

A. Hauteur minimale de la selle.
D. Hauteur maximale de la selle.

ii. Il se peut qu'il faille couper la tige de selle selon la taille du cadre et la hauteur de la selle.

B. Profondeur maximale d'insertion dans le tube de selle.
C. La longueur à couper pour régler la hauteur de selle au minimum.
- Régler la hauteur de la tige selon la hauteur de selle désirée.

Longueur à couper pour la hauteur minimale = C - (« Hauteur souhaitée » – A)

Exemple : Pour une hauteur de 600 mm sur un cadre XXS-Gallium
- La longueur à couper est de: 65 - (600-540) = 5mm

E. Profondeur minimale d'insertion dans le tube de selle.

Hauteurs min. et max. de selle			Gallium / Gallium Pro		
Taille	Hauteur min.	Insertion max.	Longueur à couper	Hauteur max.	Insertion min.
	mm	mm	mm	mm	mm
	A	B	C	D	E
XX-S	540	215	65	740	80
X-S	575	245	35	775	80
S	613	250	30	813	80
M	650	285	0	850	80
L	685	320	0	885	80
X-L	715	350	0	915	80