LS 15.17

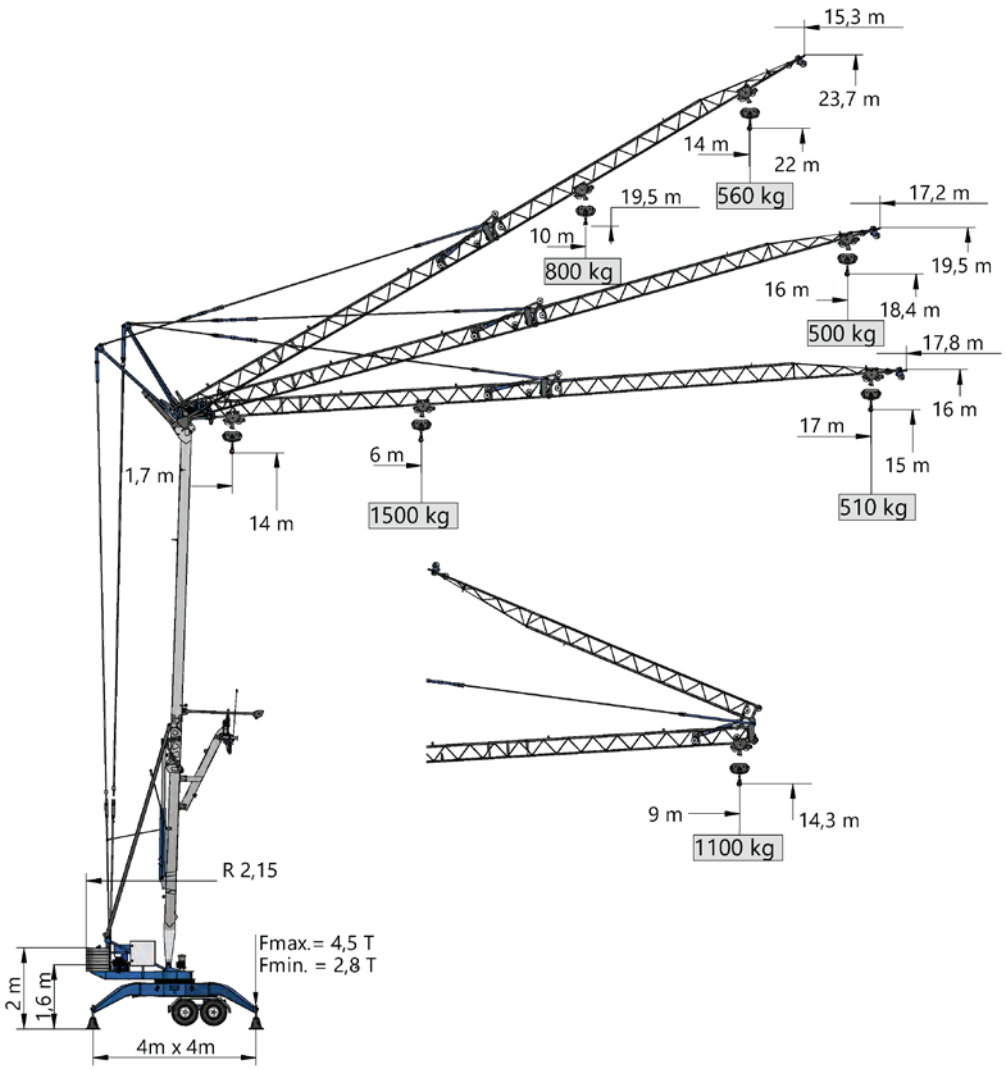

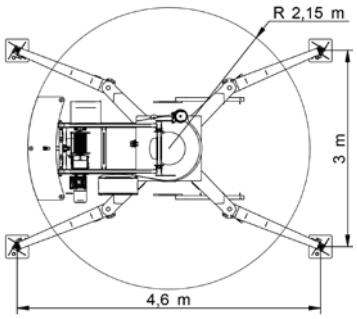

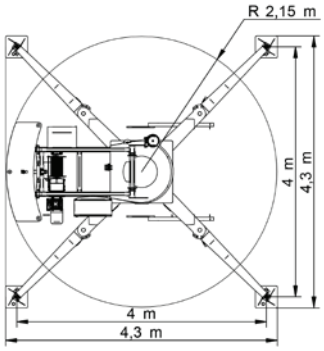

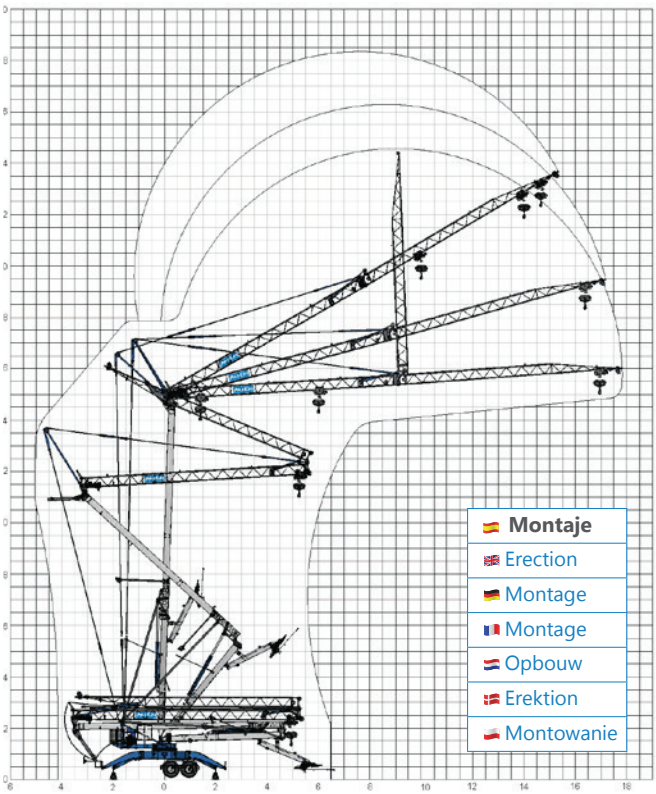

Transporte | Transport | Transport | Transporte | Transport | Transport | Transport

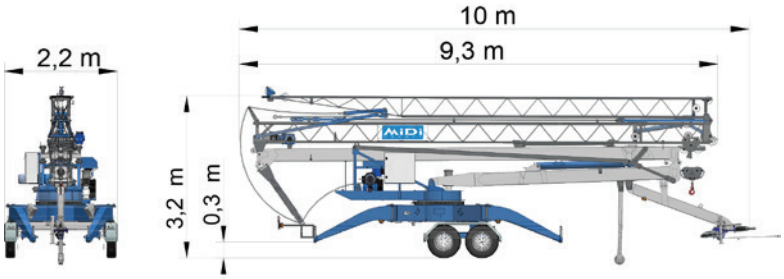

RD

ES La grúa automontante de 3500Kg y remolcable con vehículo ligero (B+E) más grande y de más capacidad del mercado, perfecta para constructores.

EN The 3500Kg self-erecting and towable crane with the largest and most capacity light vehicle (B+E) on the market, perfect for builders.

DE Der 3500 kg Selbstmontage- und Schleppkran mit dem größten und leistungsstärksten Leichtfahrzeug (B+E) auf dem Markt, perfekt für Bauunternehmen.

FR La grue à montage rapide et tractable de 3500 kg avec le véhicule léger (B+E) la plus grande et la plus puissante du marché, parfaite pour les constructeurs.

NL De zelfoprichtende en getrokken kraan van 3500 kg met het grootste lichte voertuig (B+E) met de meeste capaciteit op de markt, perfect voor bouwers.

DK Den 3500Kg selvrejsende og trækbare kran med det største og mest kapacitets lette køretøj (B+E) på markedet, perfekt til bygherrer.

PL Samopodnoszący się i holowany żuraw o udźwigu 3500 kg z największym i najbardziej udźwigowym lekkim pojazdem (B+E) na rynku, idealny dla budowniczych.

Mecanismos / Mechanisms / Triebwerke / Mécanismes / Mechanismen / Mekanismer / Mechanizmy

					1st	2nd	3rd
	m/min				9.3	23	-
	rpm				0.35	0.75	-
Square 4X4 m	MIN Ballast	Horiz	m/min		11	19	29,5
			4x4 m		≤500	<325	<175
	MAX Ballast	Horiz	m/min		11	19	29,5
			kg		≤1500	<750	<500
		15°	m/min		11	19	29,5
			kg		≤500	<325	<225
		30°	m/min		11	19	29,5
			kg		≤800	<500	<350
		½ JiB	m/min		11	19	29,5
			kg		≤1500	<750	<350
Rectangle 3x4.65 m	MAX Ballast	Horiz	m/min		11	19	29,5
			Kg		≤1000	<500	<350
		15°	m/min		11	19	29,5
			Kg		≤500	<325	<225
		30°	m/min		11	19	29,5
			Kg		≤800	<500	<350
		½ JiB	m/min		11	19	29,5
			Kg		≤1000	<500	<350

	KW	CV
	2,20	3,00
	0,55	0,75
	0,75	1,00
	1,50	2,00

✓	✓	✓	

230/400V	50 Hz	16 A	4 KVA

Contrapesos

KG	RD
FIX	-
EXTRA	800/2800

Ballast / Gegengewichte / Contrepoids / Ballast / Ballast / Przeciwwagi

Diagrama de cargas / Load curves / Lastkurven / Courbes des charges / Lasten tabellen / Belastnings skema / Schemat obciążenia

Ballast	Footprint	JiB	6	7	8	9	10	11	12	13	14	15	16	17
MIN	Square 4x4	Horiz	500	400	350	300	270	250	225	210	195	180	170	160
MAX	Square 4x4	Horiz	1500	1250	1080	950	850	775	710	655	610	570	530	510
		15°	500	500	500	500	500	500	500	500	500	500	500	
		30°	800	800	800	800	800	720	655	600	560			
		1/2 JiB	1500	1410	1230	1100								
	Rectangle 3x4,65	Horiz	1000	850	745	660	595	540	495	460	425	395	370	350
		15°	500	500	500	500	500	500	485	450	410	380	350	
		30°	500	800	690	610	545	490	450	410	380			
		1/2 JiB	1000	1000	900	800								