HIGHBURY
FURNISHINGS

84” Double Bathroom Vanity

SKU: 2-01-19-84-14042V04

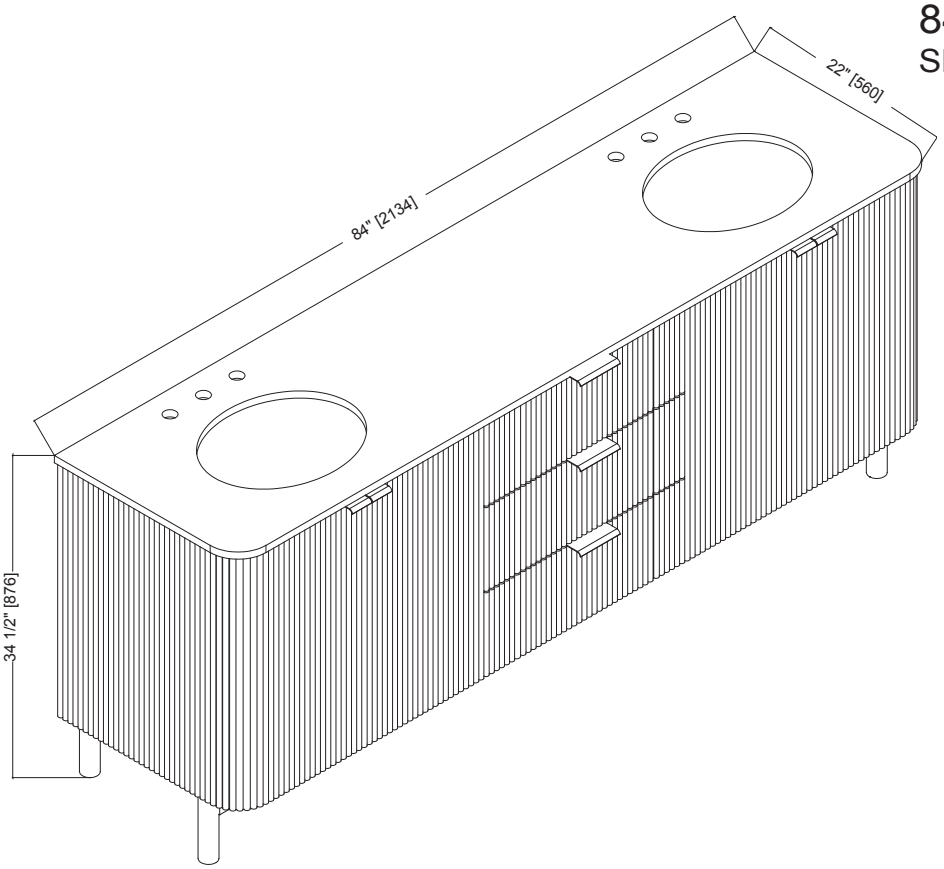

Measures: inch [millimeter]
Mesures: pouces [millimètres]
Medidas: pulgada [milímetro]

DIMENSIONS
DIMENSIONS
DIMENSIONES

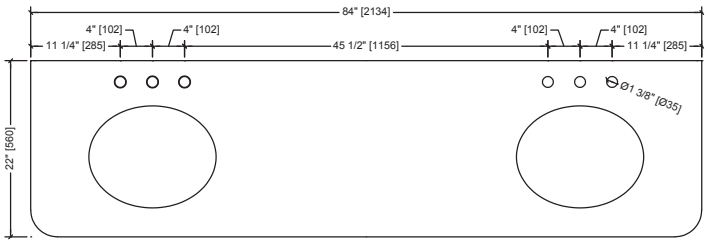

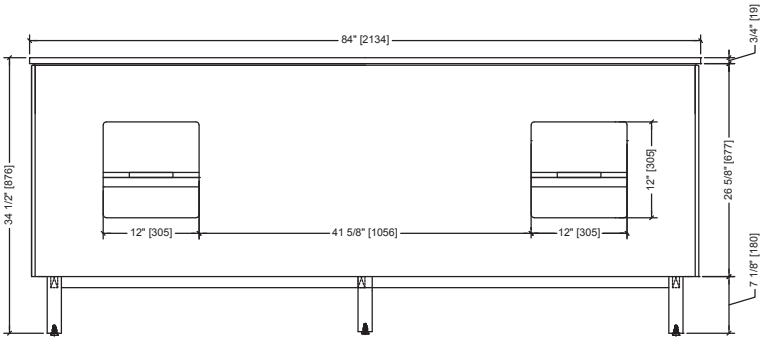

1.1

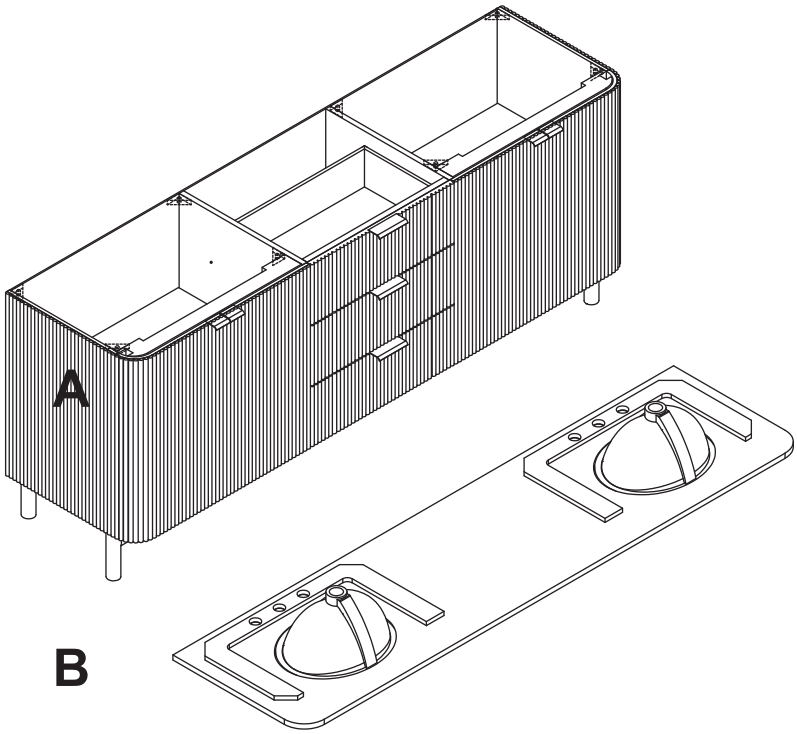

C

D

E

F 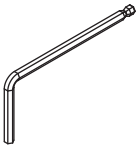

Hardware

A.Vanity cabinet (1)
B. Stone top (1)
C. Washer (8)
D. Spring Washer (8)
E. Bolt (8)
F. Allen Wrench (1)

2

INSTALLATION
INSTALLATION
INSTALACIÓN

2.1

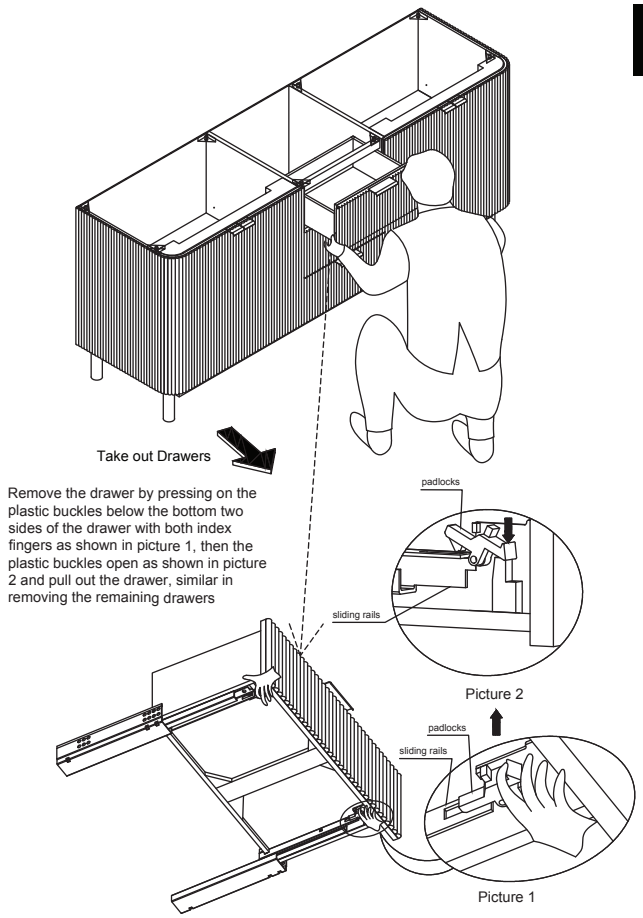

Remove the drawer by pressing on the plastic buckles below the bottom two sides of the drawer with both index fingers as shown in picture 1, then the plastic buckles open as shown in picture 2 and pull out the drawer, similar in removing the remaining drawers

2.2

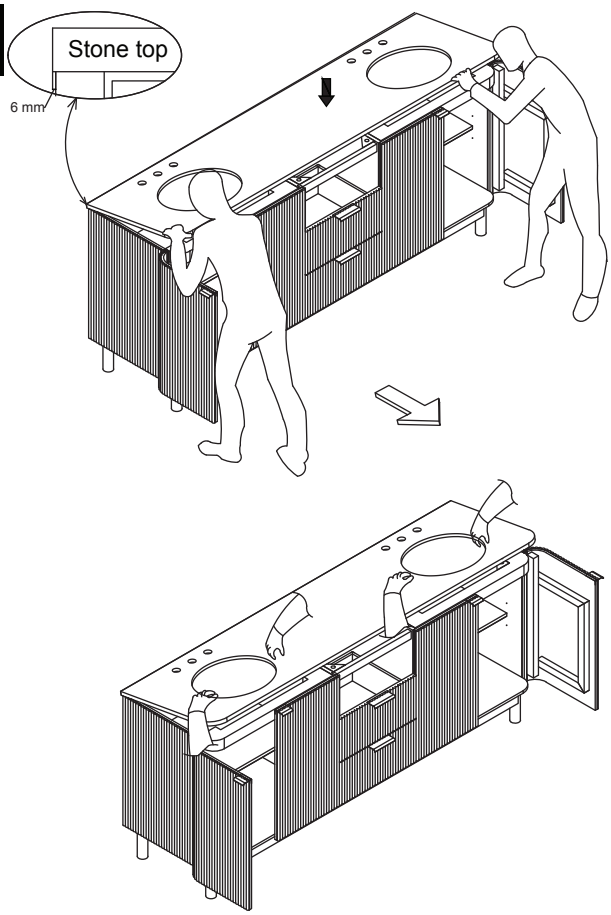

2.3

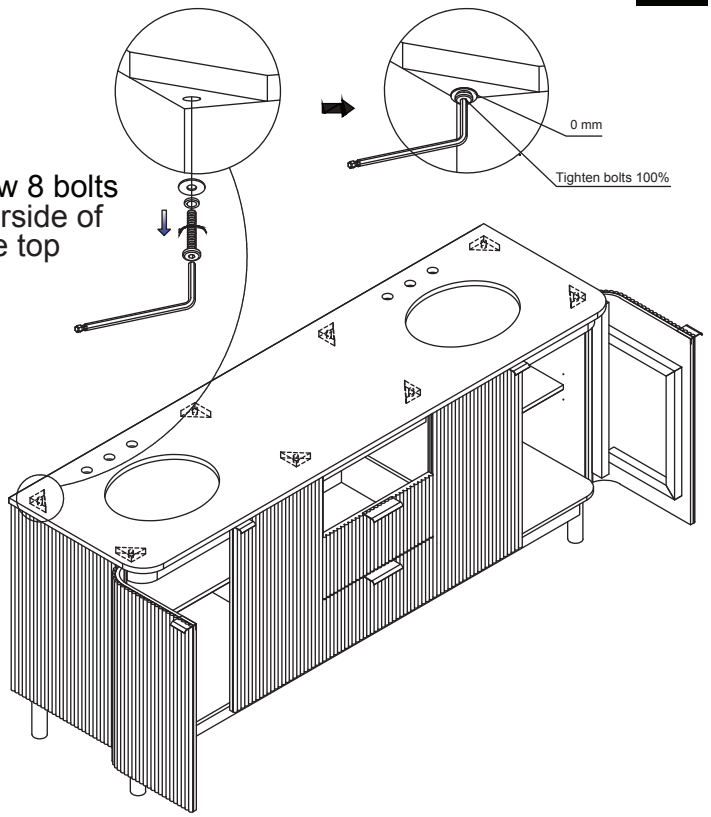

Screw 8 bolts underside of stone top

INSTALLATION
INSTALLATION
INSTALACIÓN

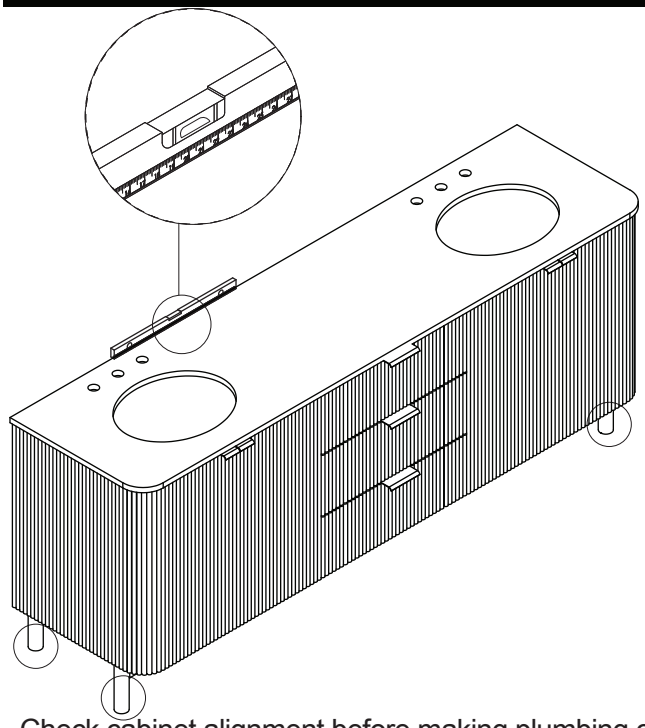

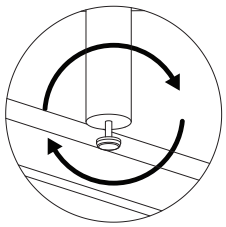

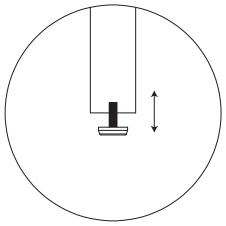

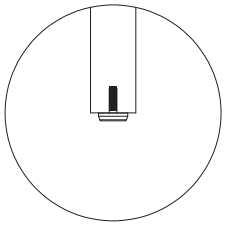

Adjust height for balance.
Ajustez la hauteur pour l'équilibre.
Ajuste la altura para el equilibrio.

Adjust low for balance.
Ajustez bas pour l'équilibre.
Ajuste bajo para el equilibrio.

Adjust Pre - installed levelers height for balance.
Ajustez la hauteur des niveleurs préinstallés pour l'équilibre.
Ajuste la altura de los niveladores preinstalados para el equilibrio.

Check cabinet alignment before making plumbing connections and installing tile or a backsplash. Ensure the unit is level and case corners are square.

Vérifiez l'alignement du meuble avant de faire les connexions de plomberie et d'installer le carrelage ou une crédence. Assurez-vous que l'unité est de niveau et que les angles du caisson sont bien d'équerre.

Verifique la alineación del gabinete antes de realizar las conexiones de plomería e instalar azulejos o un protector contra salpicaduras. Asegúrese de que la unidad esté nivelada y las esquinas del marco estén en ángulo recto.

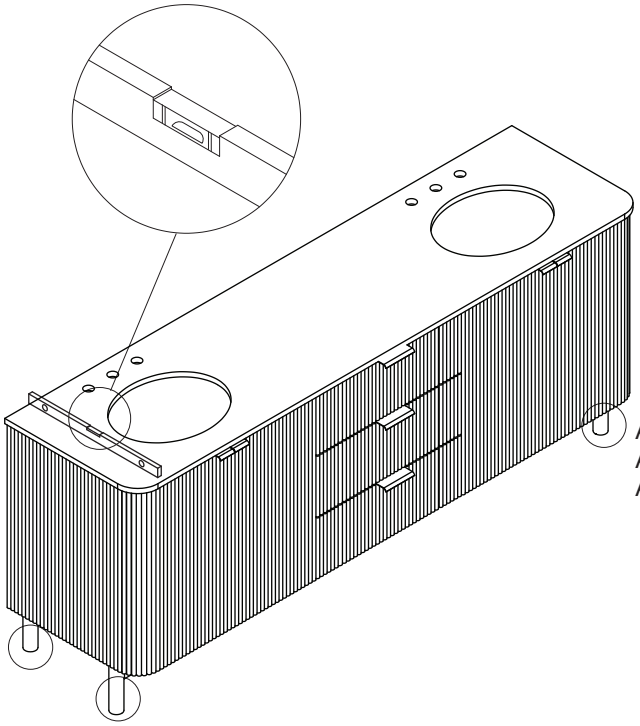

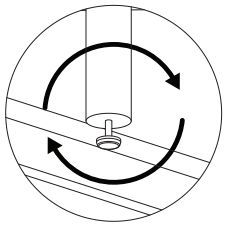

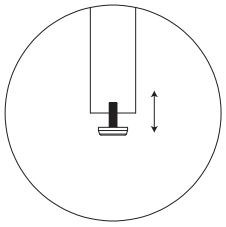

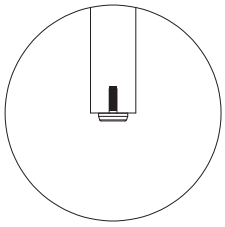

Adjust height for balance.
Ajustez la hauteur pour l'équilibre.
Ajuste la altura para el equilibrio.

Adjust low for balance.
Ajustez bas pour l'équilibre.
Ajuste bajo para el equilibrio.

Adjust Pre - installed levelers height for balance.
Ajustez la hauteur des niveleurs préinstallés pour l'équilibre.
Ajuste la altura de los niveladores preinstalados para el equilibrio.

Check cabinet alignment before making plumbing connections and installing tile or a backsplash. Ensure the unit is level and case corners are square.

Vérifiez l'alignement du meuble avant de faire les connexions de plomberie et d'installer le carrelage ou une crédence. Assurez-vous que l'unité est de niveau et que les angles du caisson sont bien d'équerre.

Verifique la alineación del gabinete antes de realizar las conexiones de plomería e instalar azulejos o un protector contra salpicaduras. Asegúrese de que la unidad esté nivelada y las esquinas del marco estén en ángulo recto.

3

INSTALLATION
INSTALLATION
INSTALACIÓN

3.1

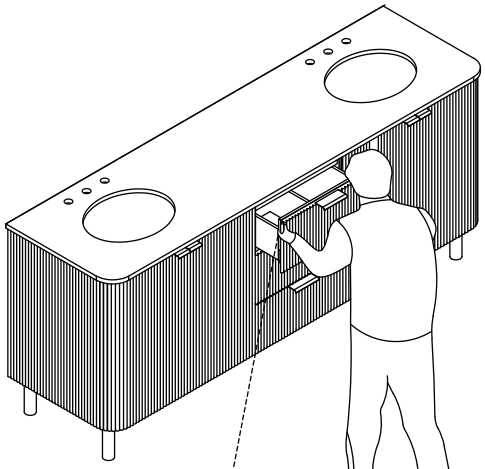

Put the drawers in cabinet

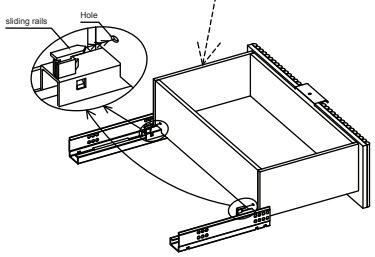

Insert the drawer by aligning the position of the slide locating pin and the hole behind the drawer as shown, then push the drawer in.

Put first drawer (see picture) and remaining drawers put the same

3.2

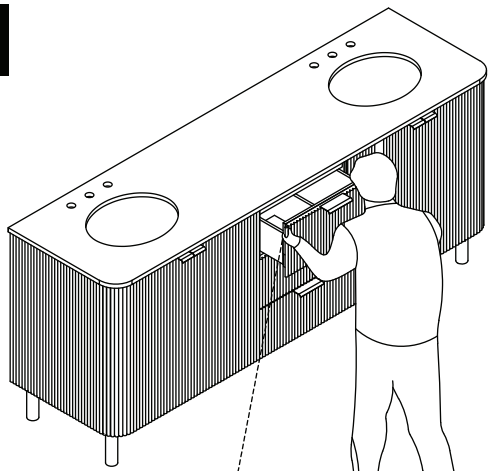

Put the drawers in cabinet

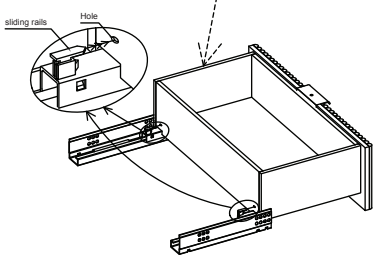

Insert the drawer by aligning the position of the slide locating pin and the hole behind the drawer as shown, then push the drawer in.

Put first drawer (see picture) and remaining drawers put the same

3.3

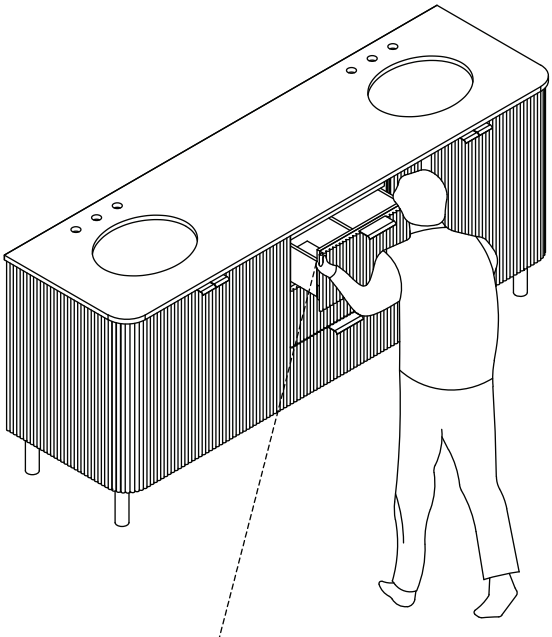

Put the drawers in cabinet

Roll the clip to adjust drawer height

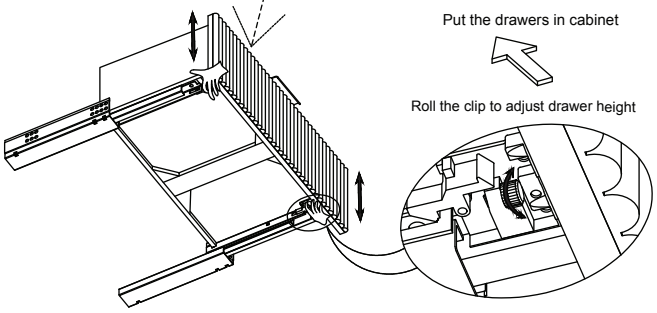

4

INSTALLATION
INSTALLATION
INSTALACIÓN

4.1

Unscrew 8 bolts underside of stone top

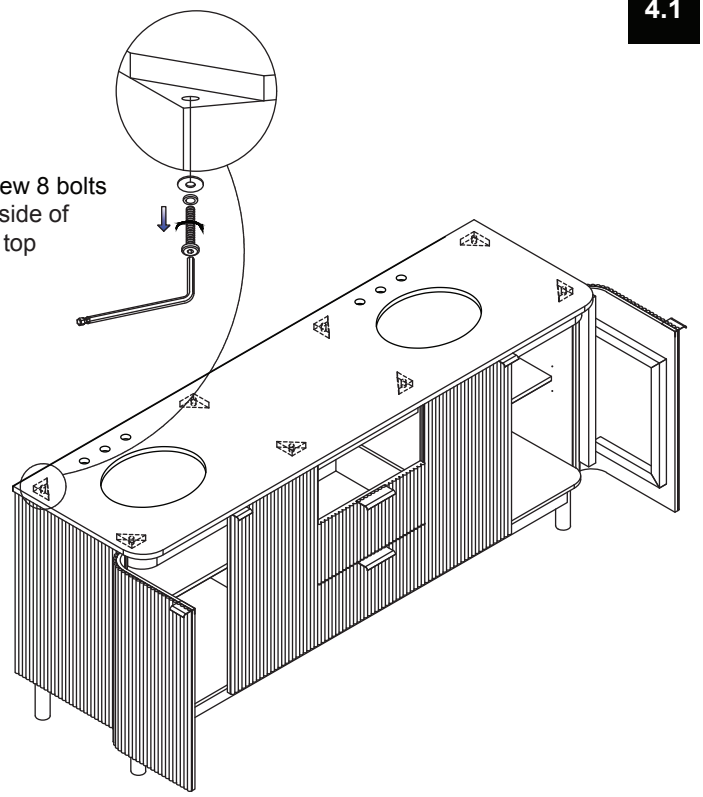

4.2

Lift the stone top and move off the wooden case

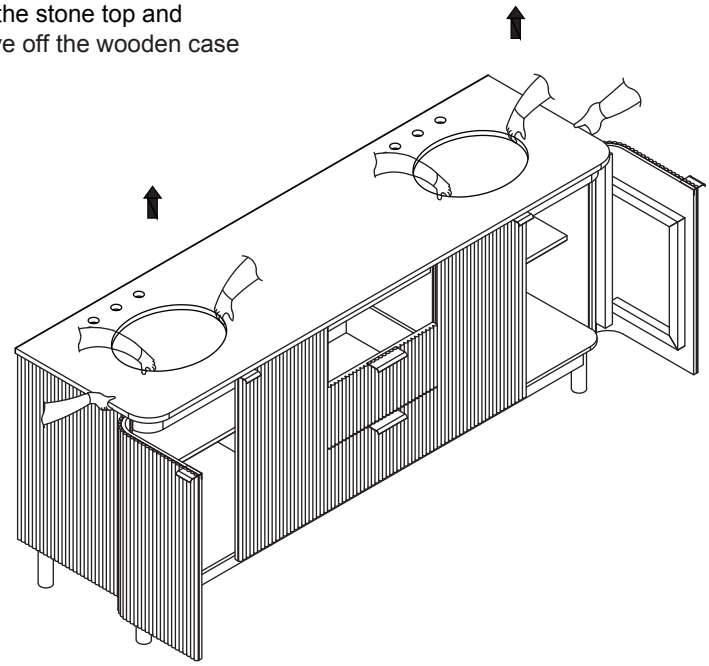

4.3

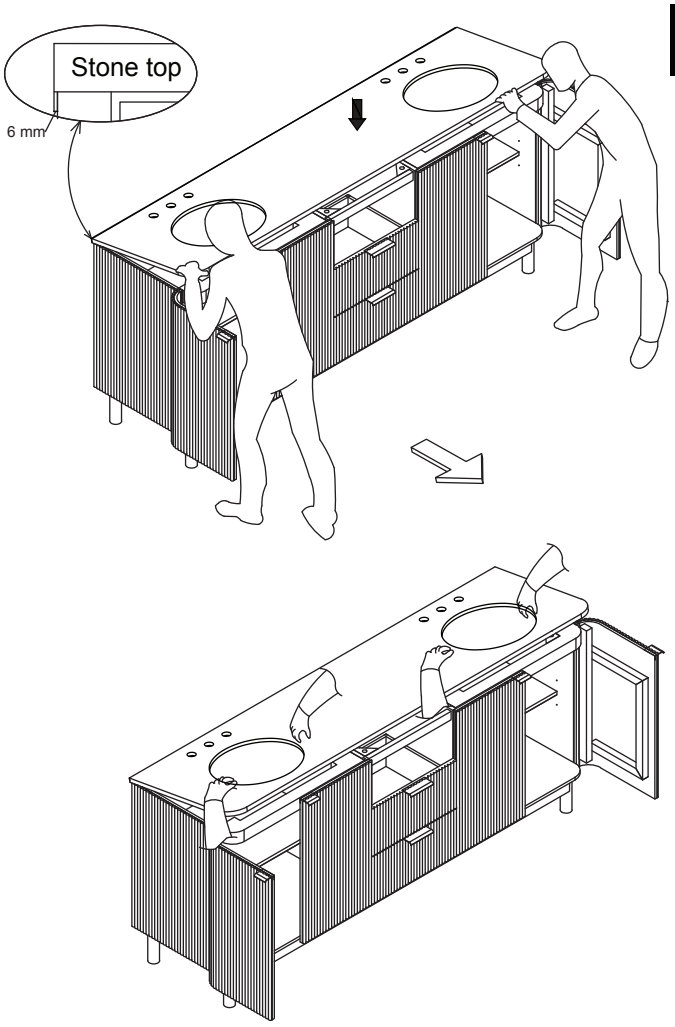

4.4

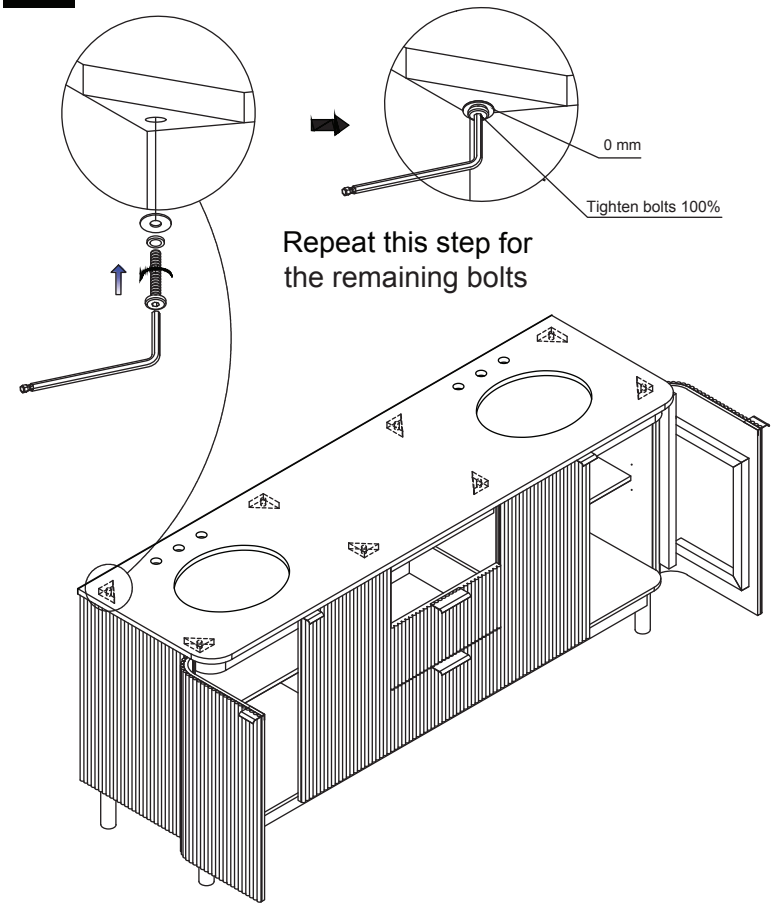

Repeat this step for the remaining bolts

MAINTENANCE AND CARE
ENTRETIEN ET MAINTENANCE
MANTENIMIENTO Y CUIDADO

Stone countertops (Granite, Marble, etc.) are surprisingly resilient to stains and scratches. However, as a preventative measure, any spills on the stone surfaces should be wiped up within a reasonable amount of time. Don't let liquid sit on the stone overnight. Stones are most prone to staining by oil and acid, so be sure to blot these spills up as soon as they happen. Follow up by cleaning the stone with a mild non-abrasive soap and water.

In bathrooms specifically, stone tends to attract soap scum, just like man-made tile. Rinse vanity top with clean, hot water frequently.

The use of sealers is also a powerful preventative measure. Your stone was sealed at the factory, but reapplication is necessary over time. How often is determined by the quality of the sealer used, and the frequency of use. We recommend using a penetrating non-toxic sealer for bath areas, but a food-safe sealer is typically not necessary.

If stains and scratches do occur, there are many things you can do as a consumer to remove them. Remove oil based stains with acetone, mineral spirits, or ammonia. Organic stains like coffee, tea, or juice can be removed with hydrogen peroxide, mixed with a few drops of ammonia.

Water spots or rings are the most common problem with bath vanities, and are caused by minerals left behind when water evaporates. These can be removed by buffing the spots gently with 00 gauge steel wool. Likewise, small nicks and scratches can often be removed the same way. Larger scratches, chips, and resilient stains may require professional help. Please contact your local stonemason for details.

Remember the following list of DOs and DON'Ts:

- DO use preventative cleaning measures to keep your stone pristine.
- DO use sealers, applied according to the product specific directions.
- DO blot spills quickly, and wash with mild soap and warm water.
- DON'T use harsh bathroom cleaners or grout cleaners on any natural stone.
- DON'T worry if you get a significant stain or scratch that your stone investment is ruined. Virtually anything can be fixed with professional help.

Les comptoirs de pierres tels que le granite ou le marbre résistent très bien à la décoloration et sont pratiquement impossibles à érafler. À titre préventif, il faut toutefois bien essuyer la pierre après chaque utilisation. Éviter d'y laisser du liquide durant plusieurs heures. La pierre naturelle est plus susceptible de décolorée au contact de l'huile ou de l'acide, donc s'assurer d'éponger immédiatement la flaque. Terminer en nettoyant avec un savon non abrasif et de l'eau.

Plus particulièrement dans les salles de bain, la pierre retient les résidus de savon tout comme les carreaux artisanaux. Rincer fréquemment la surface du meuble-lavabo avec de l'eau chaude.

L'application d'un scellant est également fortement conseillée. Un scellant a été appliqué à la manufacture, toutefois suite à une longue utilisation, une nouvelle application est nécessaire. La fréquence de nouvelles applications est déterminée par la qualité du scellant et l'utilisation du meuble-lavabo. Il est recommandé d'utiliser un scellant pour salle de bain. Un scellant de grade alimentaire n'est pas essentiel.

S'il y a apparition d'éraflures ou de décoloration, il y a quelques moyens pour s'en défaire. Enlever les taches d'huile avec de l'acétone, de l'essence minérale ou de l'ammoniaque. La décoloration par liquide naturelle telle que le café, le thé ou le jus se nettoie avec un mélange de peroxyde d'hydrogène et quelques gouttes d'ammoniaque.

Dans les salles de bain, les taches d'eau ou les cernes sont le problème le plus fréquent et sont causés par le dépôt de minéraux laissé lors de l'évaporation de l'eau. Ces taches peuvent être enlevées en polissant doucement la surface avec une laine décapage #00. Les entailles et les éraflures peuvent être enlevées de la même manière. Les grosses éraflures, les éclats ou la décoloration persistante requièrent l'aide d'un professionnel. Faire appel à un maçon pour plus de renseignements.

Liste de choses à faire et à ne pas faire:

- NETTOYER la pierre de manière préventive afin de la garder à l'état neuf.
- APPLIQUER un scellant en suivant les instructions du détaillant.
- ESSUYER rapidement les taches et nettoyer avec un savon non abrasif et de l'eau chaude.
- NE PAS UTILISER de produit nettoyant corrosif pour salle de bain ou de l'enduit pour joint.
- NE PAS S'EN FAIRE s'il y a apparition d'éraflures ou de décoloration. Tout peut s'enlever avec l'aide d'un professionnel.

Las encimeras de piedras (Granito, mármol, etc.) son sorpresivamente resistentes a manchas, y es prácticamente imposible rayarlas. Sin embargo, como medida preventiva, cualquier derrame sobre las superficies de la piedra debe ser limpiado dentro de un tiempo razonable. No deje que ningún líquido se quede sobre la piedra durante la noche. Las piedras tienden más a ser manchadas con aceite o ácido, de modo que trate de secar estos derrames tan pronto ocurran. Limpie luego la piedra con un jabón suave no abrasivo y agua.

En baños específicamente, la piedra tiende a atraer espuma de jabón, al igual que las baldosas fabricadas. Limpie la superficie del mueble del tocador frecuentemente, con agua caliente.

El uso de sellantes también es una medida preventiva poderosa. Su piedra fue sellada en fábrica, pero una nueva aplicación es necesaria con el tiempo. La periodicidad dependerá de la calidad del sellante utilizado, y la frecuencia del uso. Recomendamos el uso de un sellante penetrante para áreas de baño, ya que aquí no se necesita realmente un sellante seguro para zonas de alimentos.

Si APARECEN manchas y rayones, hay muchas cosas que usted como consumidor puede hacer para quitarlos. Quite con acetona, alcoholes minerales o amoniaco. Las manchas orgánicas como aquellas de café, té o jugo se pueden quitar con peróxido de hidrógeno, mezclado con algunas gotas de amoniaco.

Las manchas o anillos de agua don los problemas más comunes con los tocadores de baño, y son causadas por los minerales residuales de la evaporación de agua. Éstas se pueden quitar frotando las manchas suavemente con unas esponjillas de acero de grano 00. Igualmente, generalmente se pueden quitar pequeñas muescas y rayones de la misma manera. Las manchas mayores, desportilladuras y manchas rebeldes pueden requerir de ayuda profesional. Póngase en contacto con su labrador de piedra local para más detalles.

Recuerde la siguiente lista de SÍ y NO:

- SÍ debe recurrir a medidas preventivas de limpieza para mantener su piedra impecable.
- SÍ debe usar sellantes, aplicados de acuerdo las instrucciones específicas del producto.
- SÍ debe limpiar rápidamente los derrames, y lave con un jabón suave y agua tibia.
- NO use limpiadores de baños fuertes ni limpiadores a base de lechada de cemento sobre ninguna piedra natural.
- NO se preocupe de que se vaya a dañar su inversión en piedra si encuentra una mancha o un rayón importante. Prácticamente todo se puede reparar con ayuda profesional.

THIS WARRANTY IS NOT VALID IN MEXICO

1 YEAR LIMITED WARRANTY

This warranty applies to vanities installed for residential use.

The manufacturer warrants that, when installed in accordance with Accepted Plumbing Industry Practices, the vanities will be free from defects in workmanship for a period of one (1) year from the date of purchase.

If a vanity does not meet your satisfaction due to a visual defect, contact your retailer for a replacement or refund. Note that most retailers require notification within 30 days of receipt in the event of damage, defects, or returns for buyer's remorse.

This warranty extends only to the original purchaser and the original installation site, and is not transferable.

INFORMATION ABOUT YOUR WARRANTY COVERAGE

This warranty does not cover damage or failure attributable to:

- ► Vanities installed with obvious visual defects.
- ► Defects or damage to vanities caused by installation not in accordance with the instructions set forth in the installation manual.
- ► Defects or damage to products caused by serious accidents (e.g. fire, impacts).
- ► Damage caused by flooding or standing water from leaking pipes, faucets, household appliances, etc.; up to and including flooding and any damage caused by natural disasters.

FOR WARRANTY SERVICE

- To make a complaint, send an email to support@highburyfurnishings.com including proof of purchase, a description of the problem and photos of the problem.

- Note that claims for normal wear and tear will be rejected.

- The manufacturer reserves the right to designate a representative to inspect the vanity for analysis.

- No unauthorized person, installer, dealer, agent or employee of the DISTRIBUTOR or any representative is authorized to assume any responsibility on behalf of the manufacturer with respect to the sale of this product or has the authority to increase or modify the obligations or limitations of this warranty.

THE ONLY REMEDY PROVIDED UNDER THIS WARRANTY IS THE REPAIR OR REPLACEMENT OF DEFECTIVE PRODUCTS.
THIS WARRANTY DOES NOT COVER THE COST OF REMOVAL OR INSTALLATION OF NEW PRODUCTS. THE WARRANTY WILL BE VOID IF THIS ITEM IS INSTALLED WITH OBVIOUS VISUAL DEFECTS.

CETTE GARANTIE N'EST PAS VALIDE AU MEXIQUE

GARANTIE LIMITÉE DE 1 AN

Cette garantie s'applique aux meubles-lavabo installés pour un usage résidentiel.

Le fabricant garantit que, lorsqu'installés conformément aux Pratiques Reconnues de l'Industrie de la Plomberie, les meubles-lavabo seront exempts de défauts de fabrication pour une période d'un (1) an à compter de la date d'achat.

Si un meuble-lavabo ne répond pas à votre satisfaction en raison d'un défaut visuel, contactez votre détaillant pour un remplacement ou un remboursement. Notez que la plupart des détaillants exigent d'être informés dans les 30 jours suivant la réception en cas de dommages, défauts ou retours pour remords de l'acheteur.

Cette garantie s'applique uniquement à l'acheteur original et au site d'installation initial, et elle n'est pas transférable.

INFORMATION SUR LA COUVERTURE DE VOTRE GARANTIE

Cette garantie ne couvre pas les dommages ou défaillances attribuables à :

- ► Meubles-lavabo installés avec des défauts visuels évidents.
- ► Défauts ou dommages des meubles-lavabo causés par une installation non conforme aux instructions énoncées dans le manuel d'installation.
- ► Défauts ou dommages aux produits causés par des accidents graves (ex. feu, impacts).
- ► Dommages causés par une inondation ou de l'eau stagnante provenant de fuites de tuyaux, robinets, appareils ménagers, etc.; jusqu'à et incluant les inondations et tout dommage causé par des catastrophes naturelles.

POUR UN SERVICE DE GARANTIE

- Pour faire une réclamation, envoyez un courriel à support@highburyfurnishings.com incluant une preuve d'achat, une description du problème et des photos du problème.

- Notez que les réclamations pour usure normale seront rejetées.

- Le fabricant se réserve le droit de désigner un représentant pour inspecter le meuble-lavabo pour analyse.

- Aucune personne non autorisée, installateur, revendeur, agent ou employé du DISTRIBUTEUR ou tout représentant n'est autorisé à assumer une quelconque responsabilité au nom du fabricant concernant la vente de ce produit ou n'a l'autorité d'augmenter ou de modifier les obligations ou limitations de cette garantie.

LE SEUL RECOURS PRÉVU PAR CETTE GARANTIE EST LA RÉPARATION OU LE REMPLACEMENT DES PRODUITS DÉFECTUEUX.
CETTE GARANTIE NE COUVRE PAS LE COÛT DE RETRAIT OU D'INSTALLATION DE NOUVEAUX PRODUITS. LA GARANTIE SERA NULLE SI CET ARTICLE EST INSTALLÉ AVEC DES DÉFAUTS VISUELS ÉVIDENTS.

ESTA GARANTÍA NO ES VÁLIDA EN MÉXICO

GARANTÍA LIMITADA DE 1 AÑO

Esta garantía se aplica a los muebles de baño instalados para uso residencial.

El fabricante garantiza que, cuando se instalan de acuerdo con las Prácticas Reconocidas de la Industria de Plomería, los muebles de baño estarán libres de defectos de fabricación por un período de un (1) año a partir de la fecha de compra.

Si algún mueble de baño no cumple con su satisfacción debido a un defecto visual, contacte a su distribuidor para un reemplazo o reembolso. Tenga en cuenta que la mayoría de los distribuidores requieren que se les notifique dentro de los 30 días siguientes a la recepción de cualquier daño, defecto o devolución por arrepentimiento del comprador.

Esta garantía se aplica solo al comprador original y al sitio de instalación original, y no es transferible.

INFORMACIÓN SOBRE LA COBERTURA DE SU GARANTÍA

Esta garantía no cubre daños o fallas atribuibles a:

- ► Muebles de baño instalados con defectos visuales obvios.
- ► Defectos o daños a los muebles de baño causados por una instalación que no cumple estrictamente con las instrucciones establecidas en el manual de instalación.
- ► Defectos o daños a los productos causados por accidentes graves (por ejemplo, incendio, impactos).
- ► Daños causados por inundaciones o agua estancada de tuberías con fugas, grifos, electrodomésticos, etc.; hasta e incluyendo inundaciones y cualquier daño causado por actos de la naturaleza.

PARA SERVICIO DE GARANTÍA

- Para hacer una reclamación, envíe un correo electrónico a support@highburyfurnishings.com incluyendo prueba de compra, una descripción del problema y fotos del problema.

- Tenga en cuenta que las reclamaciones por desgaste normal serán rechazadas.

- El fabricante se reserva el derecho de designar a un representante para inspeccionar el mueble de baño para su análisis.

- Ninguna persona no autorizada, instalador, distribuidor, agente o empleado del DISTRIBUIDOR o cualquier representante está autorizado a asumir ninguna responsabilidad en nombre del fabricante relacionada con la venta de este producto o tiene la autoridad para aumentar o alterar las obligaciones o limitaciones de esta garantía.

EL ÚNICO RECURSO PROPORCIONADO POR ESTA GARANTÍA ES LA REPARACIÓN O REEMPLAZO DE PRODUCTOS DEFECTUOSOS.
ESTA GARANTÍA NO CUBRE EL COSTO DE REMOCIÓN O INSTALACIÓN DE NUEVOS PRODUCTOS. LA GARANTÍA SERÁ NULA SI ESTE ARTÍCULO SE INSTALA CON DEFECTOS VISUALES OBVIOS.