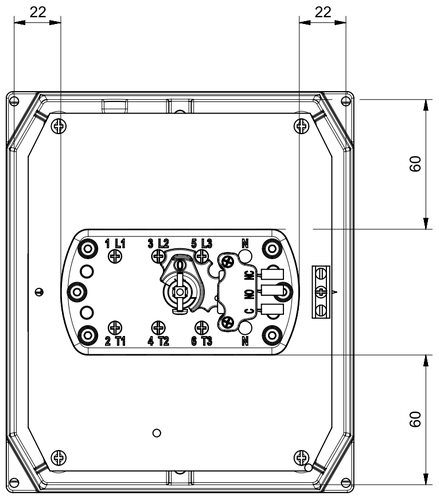

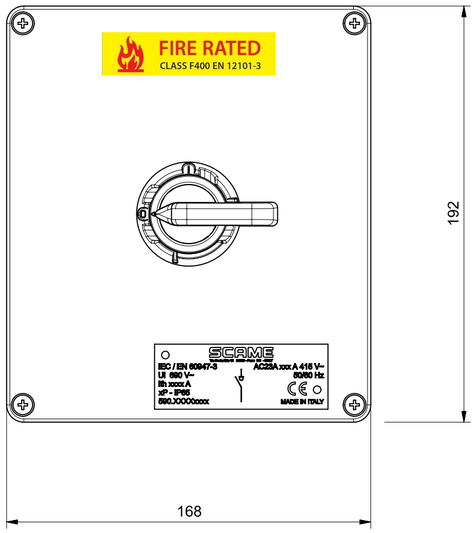

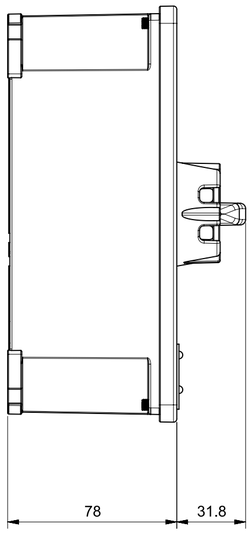

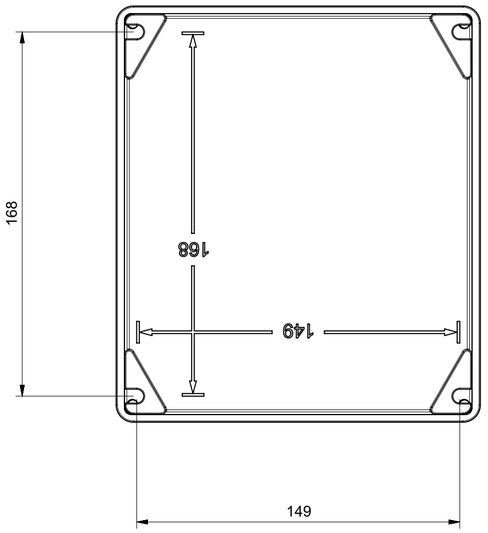

CODICE	DESCRIZIONE
590.FEM2003.U	INT. DI MANOVRA/SEZIONATORE 20A 3P
590.FEM3203.U	INT. DI MANOVRA/SEZIONATORE 32A 3P
590.FEM4003.U	INT. DI MANOVRA/SEZIONATORE 40A 3P
590.FGE2003.U	INT. DI MANOVRA/SEZIONATORE 20A 3P
590.FGE3203.U	INT. DI MANOVRA/SEZIONATORE 32A 3P
590.FGE4003.U	INT. DI MANOVRA/SEZIONATORE 40A 3P

Under the terms of the law we reserve the ownership of this design may not be copied and transfer it to third parties or competitors

Format	A2	Scale	1:2	Mould N°		Drawn	SCAME
Tolerances for linear and angular dimensions without indication of specific tolerances: JS13 / UNI 286-1:2010						Date	
						Approved	

SCAME S.p.A.
PARRE - (Bergamo)

DESCRIPTION

DISP. COMANDO FIRE RATED IP65 20/32/40A 3P

CODE Sheet 1 / 1

4010872