ECE R129/03
פנייה לאחור:
גובה ילד 40 ס"מ - 105 ס"מ/ משקל ילד≥ 18.5 ק"ג

i-Spin Safe

כיסא בטיחות לילד

מדריך שימוש



ECE R129/03: ISO/R2
ECE R129/03: i-Size

ברוכים הבאים ל-Joie

ברכות על הפיכתכם לחלק ממשפחת Joie! אנו נרגשים כל כך להיות חלק מהמסע שלכם עם הקטנים שלכם. בנסיעה עם כיסא הבטיחות i-Spin Safe אתם משתמשים במערכת בטיחותית משופרת לריסון ילדים i-Size באיכות גבוהה המאושרת באופן מלא. נא לקרוא בקפידה מדריך שימוש זה ולעקוב אחר כל שלב כדי להבטיח נסיעה נוחה ואת ההגנה הטובה ביותר לילדכם.

כדי להשתמש במערכת לריסון ילדים זו של Joie עם חיבורי i-Size ISOFIX בהתאם לתקנה האירופית ECE R129/03, ילדכם חייב להתאים לדרישות הבאות:
פנייה לאחור: גובה ילד 40 ס"מ - 105 ס"מ/ משקל ילד≥ 18.5 ק"ג

בסיס

נא לקרוא את כל ההוראות במדריך שימוש זה לפני ההתקנה והשימוש במוצר.

! חשוב: שמרו לשימוש עתידי.
אנא קראו בקפידה.

אנא שמרו את מדריך ההוראות בתא האחסון בגב הבסיס כמוצג באיור שלהלן.



לקבלת מידע על אחריות,
אנא בקרו באתר האינטרנט שלנו
בכתובת joiebaby.com

חלקי המוצר

אנא ודאו שלא חסרים חלקים. אנא צרו קשר עם המשווק אם חסר משהו.

1 תמיכת ראש
2 ריפוד מושב
3 אבזם
4 כפתור כוונון רתמה
5 רצועת כוונון רתמה
6 כפתור כוונון זווית המושב
7 תא אחסון מדריך שימוש
8 תוסף ריפוד לתינוקות
9 רצועת כתף
10 כפתור סיבוב
11 מחבר ISOFIX
12 ידית כוונון תמיכת הראש
13 מגן פגיעת צד
14 מחוון רגל העומס
15 רגל עומס
16 כפתור כוונון רגל עומס
17 מנתבי ISOFIX

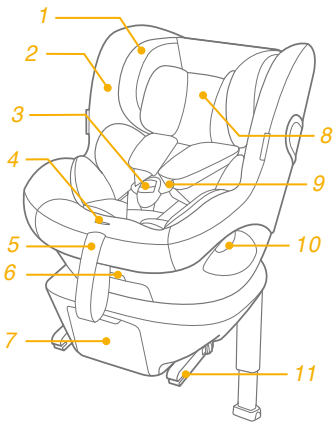

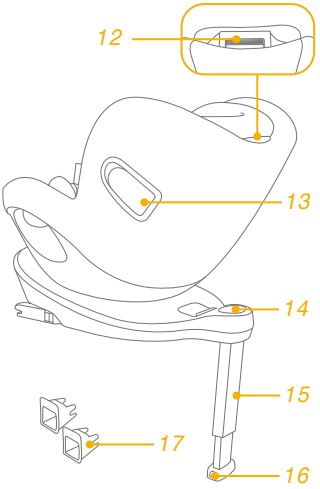

אזהרה

- יש להיזהר שהפריטים הקשיחים וחלקי הפלסטיק של כיסא הבטיחות יהיו ממוקמים ומותקנים כך שהם לא עלולים להיתפס במושב הניתן להזזה או בדלת של הרכב.
- אין להשתמש בכיסא הבטיחות כשהוא פונה לאחור במקומות ישיבה ברכב בהם מותקנת כרית אוויר קדמית פעילה. מוות או פציעה חמורה עלולים להתרחש.
- כדי להשתמש בכיסא בטיחות זה עם חיבורי ISOFIX בהתאם לתקנה האירופית ECE R129/03, ילדך חייב להתאים לדרישות הבאות.

  פנייה לאחור:

  גובה ילד 40 ס"מ - 105 ס"מ/ משקל ילד≥ 18.5 ק"ג
- כל רגל תומכת צריכה להיות במגע עם רצפת הרכב, וכל הרצועות המרסנות את הילד צריכות להיות מותאמות לגופו של הילד, ויש לוודא שכל הרצועות אינן מסובבות או מפותלות.
- לאחר הכנסת הילד לכיסא בטיחות זה, יש להשתמש בחגורת הבטיחות בצורה נכונה, ויש לוודא שכל רצועת אגן ירכיים מולבשת נמוך למטה, כך שהאגן יהיה מאובטח היטב, ושהיא מתוחה.
- יש להחליף כיסא בטיחות זה אם הוא היה נתון ללחצים עזים בתאונה. תאונה עלולה לגרום לו נזק שלא תוכל לראותו.
- יש לקחת בחשבון את הסכנה בעשיית כל שינוי או הוספה למוצר ללא אישור של הרשות המוסמכת, ואת הסכנה באי הקפדה על הוראות ההתקנה המסופקות על ידי יצרן כיסא הבטיחות של הילד.
- אנא הרחק כיסא בטיחות זה מאור השמש, אחרת הוא עלול להיות חם מדי לעור הילד. גע תמיד בכיסא הבטיחות לפני הכנסת הילד לתוכו.
- אין להשאיר ילד ללא השגחה בכיסא הבטיחות.
- כל מטען או חפצים אחרים העלולים לגרום לפציעות במקרה של התנגשות צריכים להיות מאובטחים כראוי.

אזהרה

- אין להשתמש בכיסא הבטיחות ללא הרכיבים הרכים (בד, ריפוד וכד').
- אין להחליף את הרכיבים הרכים בשום דבר אחר מאשר זה המומלץ על ידי היצרן, כי הרכיבים הרכים מהווים חלק בלתי נפרד מביצועי הריסון.
- אין להשתמש בנקודות מגע נושאות עומס מלבד אלו המתוארות בהוראות ומסומנות על גבי כיסא הבטיחות.
- אנא בדוק אם ניתן להתקין כראוי כיסא בטיחות זה ברכבך לפני רכישתו.
- אף כיסא בטיחות לא יכול להבטיח הגנה מלאה מפני פגיעה במהלך תאונה. יחד עם זאת, שימוש נכון בכיסא בטיחות זה יפחית את הסיכון לפציעה חמורה או מוות לילדך.
- אין להתקין כיסא בטיחות זה שלא לפי ההוראות במדריך זה, אחרת ילדכם עלול להיות בסיכון חמור לפציעה או מוות.
- אין להשתמש בכיסא בטיחות זה אם יש בו חלקים פגומים או שחסרים לו חלקים.
- אין להלביש את ילדך בבגדים גדולים ומגושמים מדי מכיוון שזה עלול למנוע מילדך להיות מהודק כראוי ומאובטח על ידי רצועות רתמת הכתפיים ורצועת המפשעה בין הרגליים.
- אין להשאיר כיסא בטיחות זה או פריטים אחרים לא חגורים או לא מאובטחים ברכבך מכיוון שכיסא בטיחות לא מאובטח עלול להיזרק ולפצוע את הנוסעים בפנייה חדה, עצירה פתאומית או התנגשות.
- אין להשתמש בכיסא בטיחות מיד שניה או בכיסא בטיחות שאינכם מכירים את ההיסטוריה שלו משום שעלול להיות בו נזק מבני המסכן את בטיחות ילדך.
- אין להשתמש בחבלים או כל תחליף אחר כדי לאבטח כיסא בטיחות לילדים ברכב או כדי לאבטח ילד בכיסא הבטיחות.
- יש לוודא שכיסא הבטיחות מותקן באופן כזה שאף חלק שלו לא מפריע למושבים הניתנים להזזה או בתפעול של דלתות הרכב.

אזהרה

- היוועץ עם המשווק לגבי נושאים הנוגעים לתחזוקה, תיקונים והחלפת חלקים.
- יש להסיר כיסא בטיחות זה ממושב הרכב כאשר הוא אינו בשימוש לפרק זמן ארוך.
- אין לשמן את החלקים של כיסא הבטיחות בשום אופן.
- יש לאבטח תמיד את הילד בכיסא הבטיחות, אפילו בנסיעות קצרות, שכן זה מתי שרוב התאונות מתרחשות.
- יש לבדוק באופן תדיר אם יש לכלוך במנתבי ה-ISOFIX ולנקות אותם במידת הצורך. האמינות עלולה להיות מושפעת מהצטברות של לכלוך, אבק, חלקיקי מזון וכו'.
- אין לשים שום דבר בכיסא בטיחות זה מלבד הכריות הפנימיות המומלצות.
- ייתכן וכיסא הבטיחות לא יתאים לכל הרכבים המאושרים כאשר משתמשים בו באחד ממצבים אלו.

מידע על המוצר

"i-Size" (מערכת משופרת לריסון ילדים עם ISOFIX אוניברסלי אינטגרלי) היא קטגוריה של מערכת משופרת לריסון ילדים (כיסא בטיחות) לשימוש בכל מקומות הישיבה מסוג i-Size של רכב.

1. לפי התקנה האירופית ECE R129/03, המוצר הוא מערכת משופרת לריסון ילדים עם ISOFIX בדרגה ISO/R2 והוא צריך להיות מותקן בשימוש עם חיבורי ISOFIX.
2. זוהי מערכת משופרת לריסון ילדים מסוג "i-Size". היא מאושרת לפי התקנה האירופית מס' 129, לשימוש במקומות ישיבה ברכב תואמי i-Size", כפי שמצוין על ידי יצרני הרכב במדריך השימוש של הרכב.
3. במקרה של ספק, יש להיוועץ עם יצרן המערכת המשופרת לריסון ילדים או עם המפיץ.

חומרים פלסטיק, מתכת, בד

מס. פטנט פטנטים ממתינים

מצב ההתקנה

	גודל הילד	מצב ההתקנה	התקנה	גיל ייחוס	זווית מושב
ECE R129	40 ס"מ - 105 ס"מ/ ≤ 18.5 ק"ג	מצב פנייה לאחור		בערך 4 שנים	מצבים 1-6

דגשים להתקנה

ראה איורים (1) - (2)

התקנת הבסיס

ראה איורים (3) - (12)

- לאחר מיקום הבסיס על מושב הרכב, משוך את רגל העומס כלפי מטה אל הרצפה. **(3)**
- הכנס את מנתבי ה-ISOFIX כדי לסייע להתקנה. 1-**(4)**
- ישנם מספר רב של מצבי כוונון ל-ISOFIX. תוך כדי לחיצת כפתור כוונון ISOFIX 1-**(5)**, משוך החוצה את מחברי ה-ISOFIX. 2-**(5)**
- ודא ששני מחברי ה-ISOFIX מחוברים היטב לנקודות עיגון ה-ISOFIX שלהם. צבעי המחוונים בשני מחברי ה-ISOFIX צריכים להיות ירוקים לחלוטין. 1-**(6)**
- לאחר התקנת מחברי ה-ISOFIX בהצלחה, לחץ שוב את כפתורי כוונון ה-ISOFIX ודחוף את המושב לאחור עד שהוא בא במגע עם משענת הגב של מושב הרכב. **(6)**
- לאחר חיבור ה-ISOFIX, משוך את רגל העומס למטה אל הרצפה. כאשר מחוון רגל העומס מראה ירוק, רגל העומס מותקנת בצורה נכונה.
- יש לוודא תמיד שלרגל העומס יש מגע ישיר עם הרצפה ושהיא במצב נעול גם כאשר הילד לא נמצא במושב.
- לחץ את כפתור שחרור רגל העומס, ואז כוונן את אורך רגל העומס. **(7)**
- לרגל העומס יש מספר רב של מצבים. כאשר מחוון רגל העומס מראה אדום זה אומר שרגל העומס נמצאת במצב הלא נכון. **(8)**
- ודא שרגל העומס נמצאת במגע מלא עם רצפת הרכב. אדום משמעו שזה הותקן בצורה לא נכונה. **(8)**
- בדוק כדי לוודא שהבסיס מותקן בצורה מאובטחת על ידי משיכת שני מחברי ה-ISOFIX.
- מחברי ה-ISOFIX חייבים להיות מחוברים ונעולים על גבי נקודות עיגון ה-ISOFIX. 1-**(9)**
- רגל העומס חייבת להיות מותקנת בצורה נכונה עם מחוון ירוק. 2-**(9)**

הסרת המושב

להסרה מהרכב לחץ את כפתור כוונן ה-ISOFIX 1-**(10)** ומשוך את הבסיס אחורה מהמושב. 2-**(10)**

לאחר מכן לחץ ושחרר את המחברים מה-ISOFIX של הרכב. **(11)**

למניעת נזק במהלך הובלה, לחץ את כפתור כוונן ה-ISOFIX 1-**(12)** וקפל את המחבר לחלוטין. 2-**(12)**

שימוש במגן פגיעת צד

ראה איורים (13) - (15)

! ודא שמגן פגיעת הצד נעול במצב הפתוח לבטיחות פגיעת צד מירבית.

1. מגני פגיעת הצד מופעלים אוטומטית כאשר אבזם הרתמה מוזז לאחור לעמדתו והרתמה מתוחה, שני הצדדים ייפתחו אוטומטית. 1-**(13)** & 2-**(13)**
2. ניתן לסגור את מגן פגיעת הצד בצד הנגדי לדלת הרכב כדי לאפשר יותר מרחב ישיבה, במידת הצורך. הצד הקרוב ביותר לצד החיצוני של הרכב צריך להיות תמיד במצב הפתוח. 1-**(14)** & 2-**(14)**
3. ניתן לפתוח את מגן פגיעת הצד ידנית כמוצג באיור **(15)**.

כוונן זווית המושב

ראה איורים (16) - (17)

לחץ את כפתור כוונן זווית המושב **(16)**, כדי לכוונן את כיסא הבטיחות לתנוחה הראויה. זוויות הנטייה מוצגות באיור **(17)**.

אנא בדוק שוב את מצב רגל העומס לאחר כוונן זווית המושב.
ישנן 6 זוויות נטייה במצב פנייה לאחור.

כוונון גובה לתמיכת הראש ורתמות הכתפיים

ראה איורים (18) - (20)

1. אנא כוונן את תמיכת הראש ובדוק אם רתמות הכתפיים נמצאות בגובה הנכון בהתאם לאיור **(18)**.

בשימוש בפנייה לאחור, גובה רתמת הכתפיים חייב להיות באותו גובה או מתחת לקצה העליון של כתפיי הילד. **(18)**

2. לחץ את ידית כוונון תמיכת הראש **(19)**, ומשוך את תמיכת הראש למעלה או למטה עד שהיא תיתפס באחד מתוך 6 המצבים. מצבי משענת הראש מוצגים באיור **(20)**.

שימוש במצב פנייה לאחור
(גובה ילד 40 ס"מ - 105 ס"מ/ משקל ילד ≥ 18.5 ק"ג/ גיל לידה - 4 שנים)

ראה איורים (21) - (32)

! אנא התקן את כיסא הבטיחות של הילד במושב הרכב האחורי, ואז שים את הילד בכיסא הבטיחות.

1. לחץ את כפתור כוונון ה-ISOFIX 1-**(21)** ואז משוך לאחור את הבסיס ממושב הרכב. 2-**(21)**

2. לחץ את כפתור הסיבוב כדי לסובב לצורך הכנסה/הוצאה קלה יותר של הילד, לאחר מכן סובב את המושב למצב פנייה לאחור (המושב פונה נגד כיוון הנסיעה). **(22) & (23)**

! לחץ את כפתור הסיבוב באחד מהצדדים כדי לסובב את המושב.

! יש לוודא תמיד שהמושב במצב נעול אפילו אם הילד לא נמצא בו.

3. לאחר התקנת מחברי ה-ISOFIX בהצלחה, לחץ שוב את כפתורי כוונון ה-ISOFIX תוך כדי דחיפת המושב לאחור עד שהוא בא במגע עם משענת הגב של מושב הרכב. 1-**(24)** & 2-**(24)**

! מחברי ה-ISOFIX חייבים להיות מחוברים ונעולים על גבי נקודות עיגון ה-ISOFIX. 1-**(25)**

! רגל העומס חייבת להיות מותקנת בצורה נכונה עם מחוון ירוק. 2-**(25)**

אבטחת הילד

1. לחץ את כפתור כוונון הרתמה, תוך כדי משיכה החוצה של שתי רתמות הכתפיים לאורך המתאים (משוך מתחת לרפידות הכתפיים המקובעות כדי להאריך). **(26)**
2. פתח את אבזם הרתמה על ידי לחיצת הכפתור האדום. **(27)**
3. קבע את האבזמים בשני הצדדים של המושב כמוצג באיור **(28)** כדי שיהיה נוח יותר להכניס את הילד במצב פנייה לאחור.
4. אנא ודא שתוסף הריפוד לתינוקות מכיל את כרית הטריז לפני שמשתמשים בו לתינוקות. **(29)**

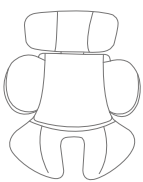

אנו ממליצים להשתמש בתוסף המלא לתינוקות כאשר התינוק מתחת ל-60 ס"מ וניתן להשתמש בו עד שהתינוק נהיה גדול מדי וחורג ממידות התוסף לתינוקות. תוסף הריפוד לתינוקות מגביר את ההגנה מפני פגיעות צד.

5. הכנס את הילד לכיסא הבטיחות והעבר את שתי הזרועות דרך הרתמות.

! לאחר הושבת הילד, בדוק שוב אם רתמות הכתפיים בגובה הנכון.

6. נעל את האבזם בהתאם לאיור **(30)**.
7. משוך למטה את רצועת הכוונון וכוונן אותה לאורך המתאים כדי לוודא שילדך מאובטח כראוי. **(31)**

! יש לדאוג תמיד שהילד מאובטח עם הרתמה ושהיא מתוחה כראוי ללא כל רפיון.

הסרת הרכיבים הרכים (בדים, ריפודים וכד')

ראה איורים (32) - (38)

לחץ את הכפתור האדום כדי לשחרר את נעילת האבזם. **(32)**

עקוב אחר צעדים **(33) - (38)** כדי להסיר את הרכיבים הרכים.

לחיבור מחדש של הרכיבים הרכים אנא חזור על הצעדים שלעיל בסדר הפוך.

טיפול ותחזוקה

- לאחר הסרת הטריז מתוסף הריפוד לתינוקות, אנא אחסן אותו במקום כלשהו מחוץ להישג ידם של ילדים.
- נא לכבס את כיסוי המושב והריפוד הפנימי במים קרים מתחת ל-30°C.
- אין לגהץ את הרכיבים הרכים (בדים, ריפודים וכד').
- אין להלבין או לנקות בניקוי יבש את הרכיבים הרכים.
- אין להשתמש בחומרי ניקוי לא מדוללים, נפט או בממס אורגני אחר כדי לנקות את כיסא הבטיחות של הילד או את הבסיס. זה עלול לגרום נזק לכיסא הבטיחות של הילד.
- אין לסחוט בחוזקה את כיסוי המושב והריפוד הפנימי כדי לייבש אותם. זה עלול להשאיר קמטים בכיסוי המושב והריפוד הפנימי.
- נא לייבש את כיסוי המושב ואת הריפוד הפנימי בתלייה בצל.
- נא להסיר את כיסא הבטיחות של הילד ממושב הרכב אם אינו בשימוש לפרק זמן ארוך. שים את כיסא הבטיחות של הילד במקום קריר ויבש שבו ילדך אינו יכול להגיע אליו.
- אין להתעסק עם מחברי הרתמה במהלך הניקוי.

