# Datablad

Art. Nr. **485923**

Benämning **DRO 200/2/G50HT**



Dreno dränkbara läns- och grundvattenpumpar.
Dessa är avsedda för pumpning av lätt slam samt gråvatten. Dessa pumpar är försedda med ett öppet flerkanalshjul, avsedd för lätt förorenade vätskor. Robust konstruktion innebär pålitliga pumpar med lång livslängd.
Material: Pumphus, motorhölje och pumphjul av gjutjärn EN-GJL-250. O-ring NBR. Motoraxel av rostfritt stål AISI 416. Oljesmord dubbel axeltätning kiselkarbid/Viton samt kol/keramik. Alternativa tätningskombinationer offereras på begäran. Skyddsklass motor IP68. Maximalt tillåtet antal start-stop per timme är 20. Max vätsketemperatur är +20° C. Pumpar där typbeteckningen avslutas med ”MA” är försedda med nivåvippa för start–stopp av pump. Övriga levereras utan nivåvippa. Samtliga pumpar har horisontellt utlopp och kan därmed monteras med kopplingsfot.
Pumparna i serien kan även beställas i explosionssäkert (EX) utförande med slutändelse F i benämning. EX används vid pumpning av lättantändliga vätskor och / eller där installationsförhållanderna kräver pumpar i explosionssäkert utförande.

## Search Parameters

| | |
|---|---|
| Liquid | Water |
| Temperature | 20°C |
| Date | 2022-10-08 08:52:24 |

# Performance Curves

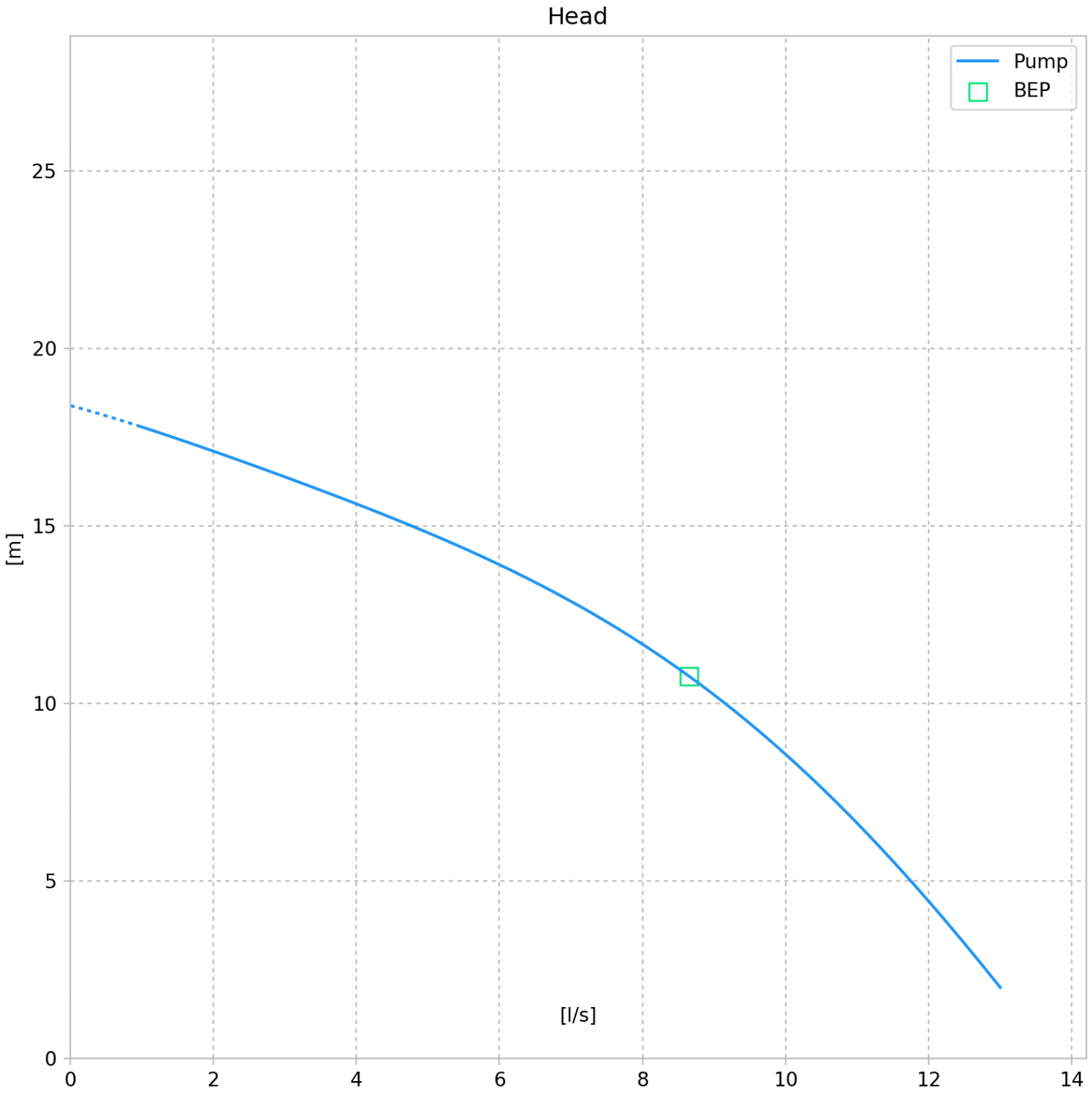

# Drawings

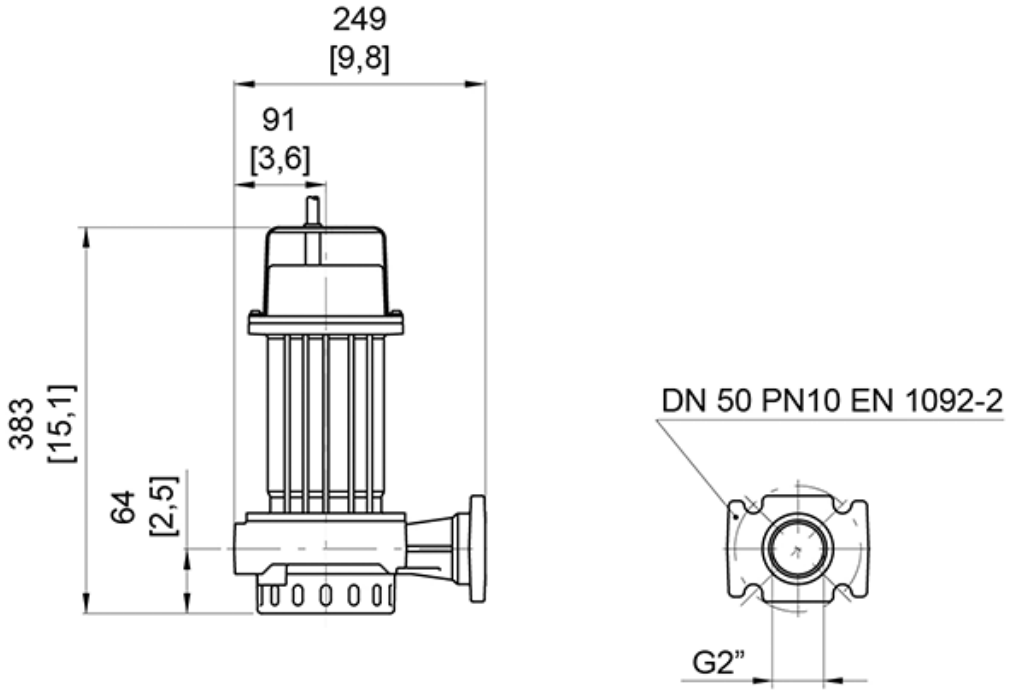


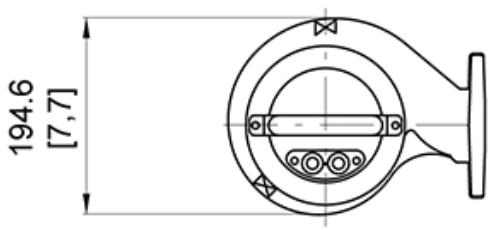

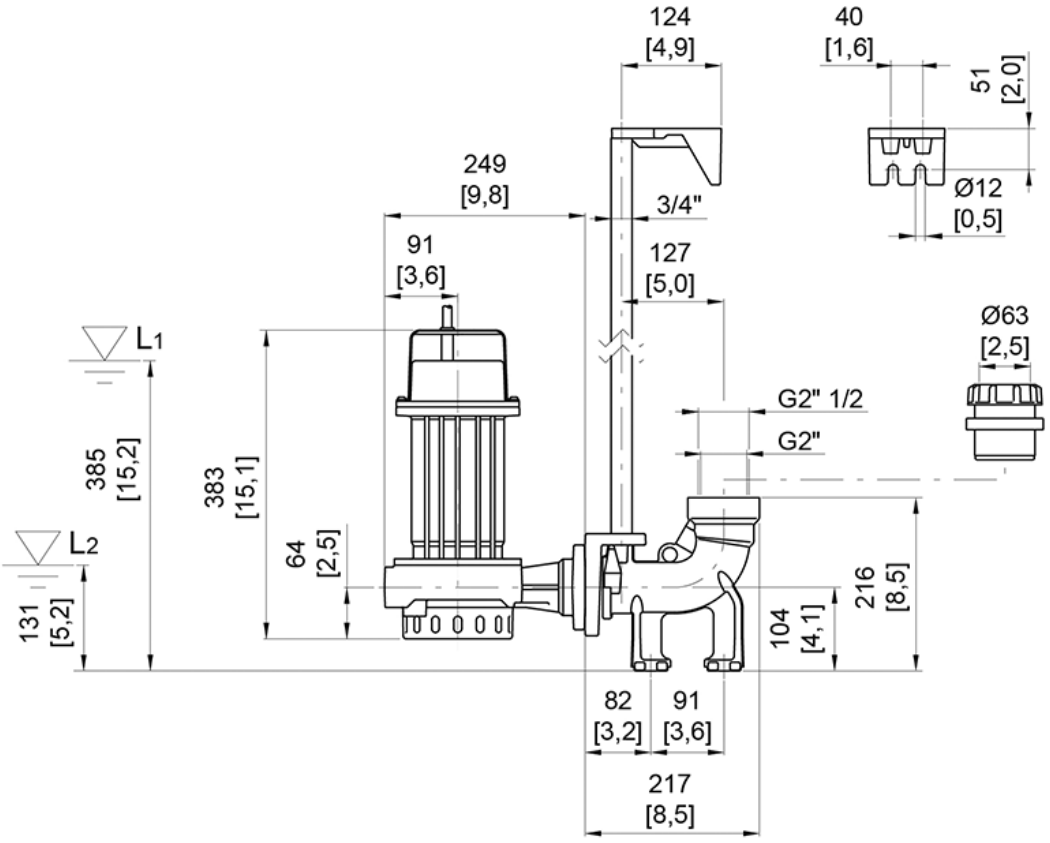
124
[4,9]
40
[1,6]
51
[2,0]
249
[9,8]
3/4"
Ø12
[0,5]
91
[3,6]
127
[5,0]
Ø63
[2,5]
L1
G2" 1/2
G2"
385
[15,2]
383
[15,1]
64
[2,5]
L2
216
[8,5]
131
[5,2]
104
[4,1]
82
[3,2]
91
[3,6]
217
[8,5]

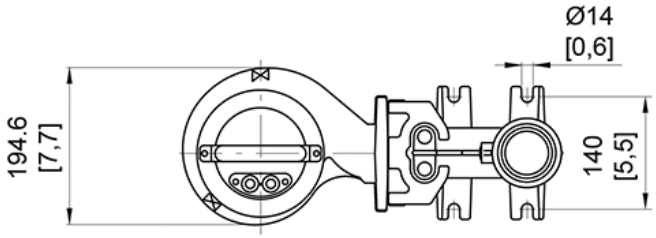
Ø14
[0,6]
194.6
[7,7]
140
[5,5]

# Technical Specifications

## Construction Features

| | |
|---|---|
| Additional drilling | - |
| Cable length | 5 mt |
| Control cable | - |
| Cooling system | No cooling jacket |
| Electrical variant | No electrical device equipped |
| Main cable | 4G1 |
| Mechanical seals | 1 in silicon carbide (SiC) and 1 in carbon-aluminium oxide (AL) |
| Weight (excl. cable) | 21,5 kg |

## Construction Materials

| | |
|---|---|
| Case | Cast iron EN-GJL 250 |
| Gaskets | NBR |
| Hydraulic | Cast iron EN-GJL 250 |
| Impeller | Cast iron EN-GJL 250 |
| Painting/Coating | Bi-epoxy 80 µm |
| Screws | Stainless steel - Class A2-70 |
| Shaft | Stainless steel - AISI 420 |
| Strainer | Stainless steel - AISI 304 |

## Hydraulic

| | |
|---|---|
| Curve tolerance | UNI EN ISO 9906:2012 |
| Discharge | G 2" - |
| Free passage | 15 mm |
| Impeller type | Multi channel impeller |
| Type | DR (Multi-channel open) |

## Motor data

| | |
|---|---|
| Degree of protection | IP 68 |
| Efficiency | 71,6 % |
| Frequency | 50 Hz |
| Incoming power P1 | 2,00 kW |
| Insulation class | F |
| Motor phases | 3~ |
| Number of poles | 2 |
| Rated current | 3,6 A |
| Rated power P2 | 1,50 kW |
| Rated torque | 5,3 Nm |
| Rated voltage | 400 V |
| Start | Direct starting |

| | |
|---|---|
| cos ϕ | 0,83 |
| rpm | 2700 1/min |

## Operating limits (standard pumps)

| | |
|---|---|
| Max. acoustic pressure level | 70 dB |
| Max. ambient temperature | 40 °C |
| Max. density treated liquid | 1100 kg/m3 |
| Max. immersion depth | 20 m |
| Max. start per hour (equally distributed) | 30 |
| Operating mode | S1 - Continuous use |
| Wet/dry use | WET |
| pH treated liquid | 6 ÷ 14 |

## Pump

| | |
|---|---|
| Configuration | NGNAB40540N00NN |
| Pressure Rating | |
| Pump name | DRO 200/2/G50H A0CT5 |
| Series | O series |
| Standard | EN 809:2009 |