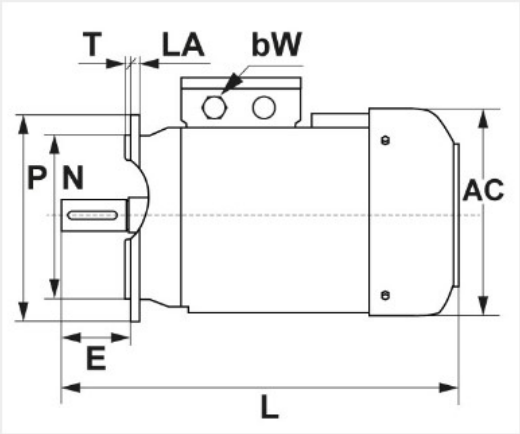

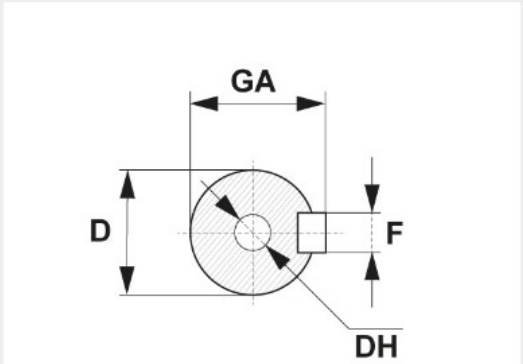

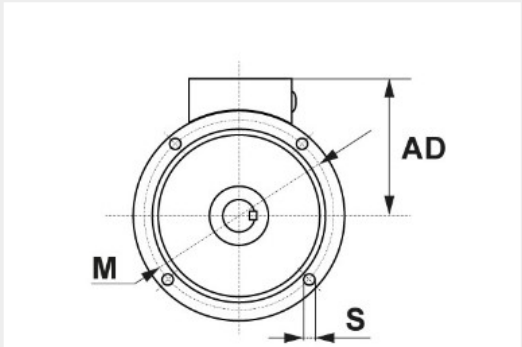

Mått är i millimeter (mm) om inget annat är angivet.

Stomme / motorhus	
AC	293
AD	225
bW	2×M25
L	500
Axel	
D	38
GA	41
F	10
DH	M12x28
E	80
Fläns, B5	
M (B5)	265
N (B5)	230
P (B5)	300
S, mm Ø (B5)	15
T (B5)	5