POMPE CENTRIFUGHE CARRELLATE PER TRATTORI

TRAILER MOUNTED CENTRIFUGAL TRACTOR PUMPS

POMPES CENTRIFUGES A MULTIPLICATEUR POUR TRACTEURS

MEC-D/DMR-BHD

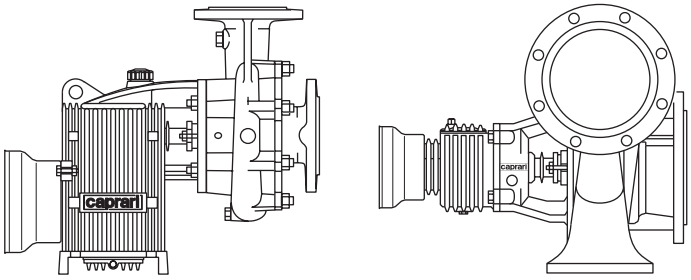

TIFQ
prodotto conforme D.M.174/2004

APPROVED WRAS MATERIAL

Attestation de Conformité Sanitaire ACS

caprari

pumping power

MANAGEMENT SYSTEM CERTIFICATION
DNV·GL
ISO 9001 = ISO 14001
OHSAS 18001

Cod.996500F/10-18 - Copyright © 2006 Caprari S.p.A. -All Rights Reserved

caprari

MEC-D/DMR-BHD

SERIE
SERIES
SERIE

DIMENSIONI DI INGOMBRO E PESI
OVERALL DIMENSIONS AND WEIGHT
DIMENSIONS D'ENCOMBREMENT ET POIDS

Moltiplicatore giri/rapporto *Step-up gear r.p.m/ratio* Moltiplicateur tours/rapport	**TIPO** *TYPE* *TYPE*	**Girante tipo** *Impeller type* Roue type	**H**-P	**PORTATA** - *CAPACITY* - DEBIT... l/min mc/h l/sec																				
				200	250	300	350	400	450	500	550	600	700	800	900	1000	1100	1200	1300	1400	1600	1800		
				12	15	18	21	24	27	30	33	36	42	48	54	60	66	72	78	84	96	108		
				3,3	4,2	5	5,8	6,7	7,5	8,3	9,2	10	11,7	13,3	15	16,7	18,3	20	21,7	23,3	26,7	30		
				CARATTERISTICHE DI FUNZIONAMENTO - *OPERANTING DATA* - CARACTERISTIQUES DE FONCTIONNEMENT																					
485/1:8,27 540/1:7,43	**MEC - D 2/40**	**C**	H P	**87** 10,6	**86** 11,5	**85** 12,4	**84** 13,2	**82** 14	**80** 14,9	**78** 15,7	**75** 16,5	**73** 17,1	**66** 18,2											
		A	H P	**103** 13,1	**102** 14,2	**102** 15,5	**101** 16,5	**100** 17,6	**98** 18,7	**96** 19,7	**94** 20,5	**92** 21,5	**87** 23											
460/1:6,28 540/1:5,37	**MEC - DMR 50 - 1/2**	**E**	H P	**112** 14	**112** 15,5	**111** 16,5	**109** 17,5	**107** 18,8	**105** 20	**102** 21	**98** 22	**94** 23	**84** 25											
		C	H P	**124** 16,5	**124** 17,8	**123** 19,2	**122** 20,5	**120** 22	**118** 23	**115** 24,5	**112** 25,5	**109** 27	**101** 29											
		A	H P	**139** 19,9	**139** 21,5	**138** 23	**137** 24,5	**136** 26	**134** 27,5	**132** 29	**128** 30	**125** 31,5	**117** 33,5											
540/1:6,28		**E**	H P	**152** 21	**152** 23	**151** 24,5	**150** 26	**148** 28	**146** 30	**143** 31,5	**140** 33	**137** 34,5	**129** 37											
		C	H P	**169** 25	**169** 27	**168** 29	**168** 30,5	**167** 32,5	**165** 34	**163** 36	**160** 38	**157** 39,5	**149** 43											
485/1:8,27 540/1:7,43	**MEC - D 1/50**	**B**	H P							**56** 10,5	**56** 11	**55** 11,5	**54** 12,5	**53** 13,5	**51** 14,4	**48,5** 15,2	**46** 16							
		A	H P							**64** 12,2	**64** 12,8	**63** 13,4	**62** 14,6	**61** 15,7	**59** 16,9	**57** 18	**54** 18,9							
485/1:8,27 540/1:7,43	**MEC - D 2/50**	**D**	H P							**74** 14	**73** 14,7	**72** 15,4	**70** 16,9	**66** 18	**63** 19	**59** 20	**54** 21							
		C	H P							**85** 17	**84** 17,9	**83** 18,5	**81** 20	**78** 22	**75** 23	**71** 24	**66** 25							
		B	H P							**95** 21,5	**95** 22	**94** 23	**92** 24	**89** 25,5	**86** 27	**82** 28	**77** 28,5							
460/1:7,42 540/1:6,28 500/1:6,77	**MEC - D 3/50**	**B**	H P							**108** 24,5	**107** 25,5	**105** 26,5	**103** 29	**99** 31	**94** 33	**88** 34	**83** 35							
		A	H P							**119** 28,5	**118** 29	**117** 31	**114** 33,5	**111** 36	**106** 38	**101** 39,5	**96** 41							
540/1:5,37	**MEC - DMR 50 - 2/2**	**C**	H P							**129** 26,5	**127** 28	**126** 29	**121** 31,5	**114** 33,5	**106** 35,5	**98** 36,5								
		A	H P							**144** 30,5	**143** 32	**141** 34	**136** 36	**130** 38,5	**122** 41	**112** 43								
485/1:8,27 540/1:7,43	**MEC - D 1/65**	**B**	H P											**56** 16	**55** 17	**54** 18	**53** 18,5	**52** 19,5	**51** 20	**49** 21	**45** 22			
		A	H P											**65** 20	**65** 21,5	**64** 22	**63** 23,5	**62** 24,5	**61** 25,5	**60** 26,5	**57** 28			
460/1:7,42 540/1:6,28 500/1:6,77	**MEC - D 2/65**	**B**	H P											**72** 21	**72** 22	**71** 24	**71** 25,5	**70** 27	**69** 28	**68** 29	**66** 31,5			
		A	H P											**76** 24	**76** 26	**75** 27	**75** 28,5	**74** 30	**73** 31	**72** 32,5	**70** 35			
460/1:7,42 500/1:6,77 540/1:6,28	**MEC - D 3/65**	**D**	H P											**94** 28	**93** 30	**92** 31,5	**91** 33	**89** 35	**87** 36,5	**86** 38	**82** 41			
		C	H P											**102** 31	**101** 33	**100** 35	**99** 37	**98** 39	**97** 41	**96** 42,5	**92** 46			
		B	H P											**112** 35	**111** 37	**110** 39	**109** 41	**108** 43,5	**106** 45,5	**105** 47,5	**101** 51			
530/1:5,69	**MEC - DMR 65 - 2/2**	**E**	H P										**129** 34,5	**128** 36,5	**126** 39	**124** 41	**121** 43	**117** 45	**114** 47	**109** 49	**99** 52,5	**88** 55,5		
		C	H P										**144** 39	**143** 41,5	**141** 44	**139** 46,5	**136** 49	**133** 51,5	**129** 53,5	**125** 55,5	**116** 59	**105** 62,5		
		A	H P										**158** 44	**157** 46,5	**156** 49,5	**154** 52	**151** 55	**148** 57	**144** 59,5	**141** 62	**132** 66	**122** 69,5		

H = Prevalenza manometrica totale in m.
Total manometric head in m.
Hauteur manométrique totale en m.

P **= Potenza assorbita in HP.**
Absorbed power in HP.
Puissance absorbée en HP.

Cod.996500F/10-18 - Copyright © 2006 Caprari S.p.A. -All Rights Reserved

CARATTERISTICHE ED ACCOPPIAMENTI
OPERATING DATA AND COUPLINGS
CARACTERISTIQUES ET ACCOUPLEMENTS

SERIE
SERIES
SERIE

MEC-D/DMR-BHD

Moltiplicatore giri/rapporto *Step-up gear r.p.m/ratio* Moltiplicateur tours/rapport	**TIPO** *TYPE* *TYPE*	**Girante tipo** *Impeller type* Roue type	**H**-P	**PORTATA** - *CAPACITY* - DEBIT... **l/min** / mc/h / l/sec																					
				800	1000	1200	1400	1600	1800	2000	2220	2400	2600	2800	3000	3500	4000	4500	5500	6000	7000	8000	8500
				48	60	72	84	96	108	120	132	144	156	168	180	210	240	270	330	360	420	480	510
				13,3	16,7	20	23,3	26,7	30	33,3	36,7	40	43,3	46,7	50	58,3	66,7	75	91,7	100	116,7	133,3	141,7
CARATTERISTICHE DI FUNZIONAMENTO - *CARACTERISTIQUES DE FONCTIONNEMENT* - OPERANTING DATA																									
460/1:7,42 500/1:6,77 540/1:6,28	**MEC - D 2/80**	**B**	H P			**70** 29	**69** 32	**69** 34	**68** 37	**67** 39	**66** 41,5	**65** 44	**63** 46												
		A	H P			**77** 34	**76** 36,5	**76** 39	**75** 41,5	**74** 44	**72** 46,5	**71** 49	**70** 51												
490/1:5,69 540/1:5,21 730/1:3,83	**MEC - D 03/80**	**A**	H P			**85** 36	**83** 40	**82** 42,5	**81** 45,5	**80** 48	**78** 52	**76** 54	**74** 56,5												
	MEC - D 04/80	**F**	H P			**93** 41	**91** 44,5	**89** 48	**87** 52	**84** 55	**81** 57,5	**77** 60	**74** 62												
		E	H P			**101** 45	**99** 49	**97** 53	**95** 57	**93** 60,5	**90** 63,5	**87** 66,5	**83** 69												
		D	H P			**109** 50,5	**107** 55	**106** 59,5	**104** 63,5	**102** 67	**99** 71	**96** 74	**92** 77,5												
		C	H P			**117** 54,5	**116** 59	**114** 64	**112** 68	**110** 72,5	**107** 77	**105** 81													
510/1:5,69 755/1:3,83	**MEC - DMR 80 - 3/2**	**E**	H P		**120** 48	**118** 51	**116** 54,5	**115** 57	**112** 60,5	**109** 63,5	**105** 66	**100** 69	**94** 72	**88** 74,5	**81** 77,5										
		D	H P		**127** 50,5	**125** 54	**123** 57,5	**122** 60,5	**119** 64	**116** 67,5	**112** 70,5	**108** 74	**102** 77	**98** 80	**90** 83,5										
		C	H P		**134** 53,5	**132** 57	**131** 61	**129** 64	**126** 68	**124** 71,5	**120** 75	**116** 79	**111** 82,5	**108** 86	**100** 89,5										
510/1:5,69 555/1:5,21 755/1:3,83	**MEC - D 004/80**	**C**	H P	**126** 47,5	**125** 53	**124** 57,5	**123** 62,5	**122** 66,5	**119** 70,5	**116** 74	**113** 77,5	**109** 80													
		B	H P	**133** 51	**132** 56	**131** 61	**130** 65,5	**129** 70,5	**127** 75	**125** 79,5	**122** 83,5														
		A	H P	**138** 53,5	**137** 58,5	**137** 63,5	**136** 68,5	**134** 73,5	**133** 78,5	**131** 83															
836/1:3,35 731/1:3,83	**MEC - DMR 83 - 3/2**	**A**	H P	n = 2800					**134** 72,5	**132** 77	**129** 81,5	**125** 86	**121** 90	**116** 94	**110** 97,5										
835/1:3,35 757/1:3,83		**B**	H P	n = 2900					**134** 72,5	**132** 77	**129** 81,5	**125** 86	**121** 90	**116** 94	**110** 97,5										
		A	H P						**145** 80	**143** 84,5	**140** 89	**136** 93,5	**131** 98	**126** 102	**120** 106										
895/1:3,35 785/1:3,83		**B**	H P	n = 3000					**145** 80	**143** 84,5	**140** 89	**136** 93,5	**131** 98	**126** 102	**120** 106										
		A	H P						**155** 86,5	**153** 91,5	**150** 96,5	**146** 101	**142** 106	**137** 110	**131** 115										
490/1:5,69 540/1:5,21 730/1:3,83	**MEC - D 03/100**	**C**	H P							**67** 43	**67** 45,5	**66** 48	**66** 51	**65** 53,5	**65** 56	**63** 62	**60** 68								
		B	H P							**74** 48	**73** 50,5	**73** 53,5	**72** 56	**71** 59	**71** 62	**68** 68	**65** 73,5								
		A	H P							**82** 54,5	**81** 57,5	**80** 60,5	**80** 63	**79** 66	**78** 68,5	**75** 75	**71** 81								
532/1:5,69	**MEC - D 03/101**	**A**	H P							**96** 68,5	**96** 71,5	**95** 75	**94** 78	**93** 81	**92** 83	**89** 89	**86** 95								
865/1:3,35 757/1:3,83	**MEC - D 3/101**	**A**	H P	n = 2900						**90** 62	**89** 65	**88** 67,5	**87** 70,5	**86** 73,5	**85** 76	**82** 82,5	**78** 88,5	**74** 94							
895/1:3,35 785/1:3,83		**B**	H P	n = 3000						**88** 61,5	**87** 64,5	**86** 67,5	**85** 70	**84** 73	**83** 75,5	**80** 81,5	**76** 87	**71** 92							
		A	H P							**96** 67,5	**96** 70,5	**95** 73,5	**94** 77	**93** 80	**92** 82,5	**89** 90	**85** 96,5	**80** 102							
925/1:3,35 810/1:3,83		**B**	H P	n = 3100						**94** 67	**94** 70	**93** 73	**92** 76	**91** 79	**90** 81,5	**86** 88,5	**82** 95	**77** 101							
		A	H P							**103** 73,5	**102** 77	**102** 80,5	**101** 84	**100** 87	**99** 90,5	**96** 98,5	**92** 105	**88** 112							
955/1:3,35 835/1:3,83		**B**	H P	n = 3200						**101** 72,5	**100** 75,5	**99** 79	**98** 82	**97** 85,5	**96** 88,5	**93** 95,5	**88** 103	**83** 109							
		A	H P							**109** 79,5	**109** 83,5	**109** 87	**108** 90,5	**107** 94,5	**106** 97,5	**103** 106	**100** 114	**95** 121							
540/1:3,83	**MEC - D 01/125**	**A**	H P									**25,5** 19,8	**25** 20,5	**24,5** 21	**24** 21,5	**22,5** 22,5	**20,5** 23,5	**18** 24,5	**13,5** 26						
500/1:2,93	**BHD200**	**A**	H P														**17,5** 23	**17,5** 24,5	**17** 27,5	**16,5** 28,5	**15** 30	**13,5** 31	**12** 31		

H = Prevalenza manometrica totale in m.
Total manometric head in m.
Hauteur manométrique totale en m.

P = **Potenza assorbita in HP.**
Absorbed power in HP.
Puissance absorbée en HP.

Cod.996500F/10-18 - Copyright © 2006 Caprari S.p.A. -All Rights Reserved

MEC-D/DMR-BHD

SERIE
SERIES
SERIE

DIMENSIONI DI INGOMBRO E PESI
OVERALL DIMENSIONS AND WEIGHT
DIMENSIONS D'ENCOMBREMENT ET POIDS

ACCOPPIAMENTI - *COUPLINGS* - ACCOUPLEMENTS

DNa x DNm	TIPO *TYPE* TYPE	Girante tipo *Impeller type* Roue type	Potenza nomin. trattore *Rated output of the tractor* Puissance nom. tracteur HP	Potenza nomin. trattore kW	Carrello tipo Trailer type Chariot type	Albero cardanico tipo *Cardanic shaft type* Arbre à cardan type
50 x 40	**MEC - D 2/40**	**C**	25 ÷ 30	18 ÷ 22	C3	AC4
		A	30 ÷ 35	22 ÷ 28		
65 x 50	**MEC - DMR 50 - 1/2**	**E**	35 ÷ 40	28 ÷ 30	C4	AC6
		C	42 ÷ 45	31 ÷ 33		
		A	45 ÷ 50	33 ÷ 37		
		E	55	40		
		C	55 ÷ 62	40 ÷ 46		
	MEC - D 1/50	**B**	20 ÷ 22	15 ÷ 16	C3	AC4
		A	25 ÷ 30	18 ÷ 22		
	MEC - D 2/50	**D**	28 ÷ 33	21 ÷ 24		AC5
		C	35 ÷ 40	28 ÷ 30		
		B	40 ÷ 42	30 ÷ 31		
	MEC - D 3/50	**B**	50 ÷ 55	37 ÷ 40	C4	AC8
		A	60 ÷ 62	45 ÷ 46		
	MEC - DMR 50 - 2/2	**C**	55	40		
		B	62 ÷ 65	46 ÷ 48		
80 x 65						
	MEC - D 1/65	**B**	30 ÷ 35	22 ÷ 28	C3	AC5
		A	40 ÷ 42	30 ÷ 31		
	MEC - D 2/65	**B**	50	37	C4	AC6
		A	50 ÷ 55	37 ÷ 40		
	MEC - D 3/65	**D**	60 ÷ 62	45 ÷ 46		AC8
		C	65 ÷ 70	48 ÷ 51		
		B	74 ÷ 78	54 ÷ 57		AC9
	MEC - DMR 65 - 2/2	**E**	75 ÷ 85	55 ÷ 62	C2	
		C	80 ÷ 90	59 ÷ 66		
		A	100	75		
100 x 80						
	MEC - D 2/80	**B**	65 ÷ 70	48 ÷ 51	C4	AC8
		A	72 ÷ 78	53 ÷ 57		AC9
	MEC - D 03/80	**A**	75 ÷ 85	55 ÷ 62	C2	
	MEC - D 04/80	**F**	80 ÷ 90	59 ÷ 66		
		E	100	75		
		D	100 ÷ 110	75 ÷ 81		
		C	100 ÷ 120	81 ÷ 88		
	MEC - DMR 80 - 3/2	**E**	100 ÷ 110	75 ÷ 81		
		D	120 ÷ 130	88 ÷ 96		
		C	130	96		
	MEC - D 004/80	**C**	110	81		
		B	110 ÷ 120	81 ÷ 88		
		A				
125 x 100	**MEC - D 03/100**	**C**	100	75		
		B	100 ÷ 110	75 ÷ 81		
		A	100	81		
	MEC - D 03/101	**A**	140 ÷ 150	103 ÷ 110		
150 x 125	**MEC - D 01/125**	**A**	35 ÷ 40	28 ÷ 30		AC5
200 x 200	**BDH200**	**A**	45 ÷ 50	33 ÷ 37		

ACCOPPIAMENTI - *COUPLINGS* - ACCOUPLEMENTS

DNa x DNm	TIPO *TYPE* TYPE	Girante tipo *Impeller type* Roue type	Giri al minuto *Revolutions per minute* Tours par minute	Potenza nomin. trattore *Rated output of the tractor* Puissance nom. tracteur HP	Potenza nomin. trattore kW	Carrello tipo *Trailer type* Chariot type	Albero cardanico tipo *Cardanic shaft type* Arbre à cardan type
100 x 80	**MEC - DMR 83 - 3/2**	**A**	n = 2800	130 ÷ 140	96 ÷ 103	C2	AC9/1
		B	n = 2900	130 ÷ 140	96 ÷ 103		
		A		140 ÷ 150	103 ÷ 110		
		B	n = 3000	140 ÷ 150	103 ÷ 110		
		A		150 ÷ 160	110 ÷ 118		
125 x 100	**MEC - D 3/101**	**A**	n = 2900	130 ÷ 140	96 ÷ 103		
		B	n = 3000	130 ÷ 140	96 ÷ 103		
		A		140 ÷ 150	103 ÷ 110		
		B	n = 3100	140 ÷ 150	103 ÷ 110		
		A		160 ÷ 170	118 ÷ 125		
		B	n = 3200	160 ÷ 170	118 ÷ 125		
		A		170 ÷ 180	125 ÷ 132		

N.B. La potenza resa in servizio continuo alla p.d.f. è, indicativamente, pari al 70% della potenza nominale del trattore.
Power available at p.t.o. for continuous service is approx. 70% of the tractor nominal power.
La puissance disponible en service continu à la prise de force est, indicativement, de 70% de la puissance nominale du tracteur.

Cod.996500F/10-18 - Copyright © 2006 Caprari S.p.A. - All Rights Reserved

CARATTERISTICHE ED ACCOPPIAMENTI
OPERATING DATA AND COUPLINGS
CARACTERISTIQUES ET ACCOUPLEMENTS

SERIE
SERIES
SERIE

MEC-D/DMR-BHD

MEC-D

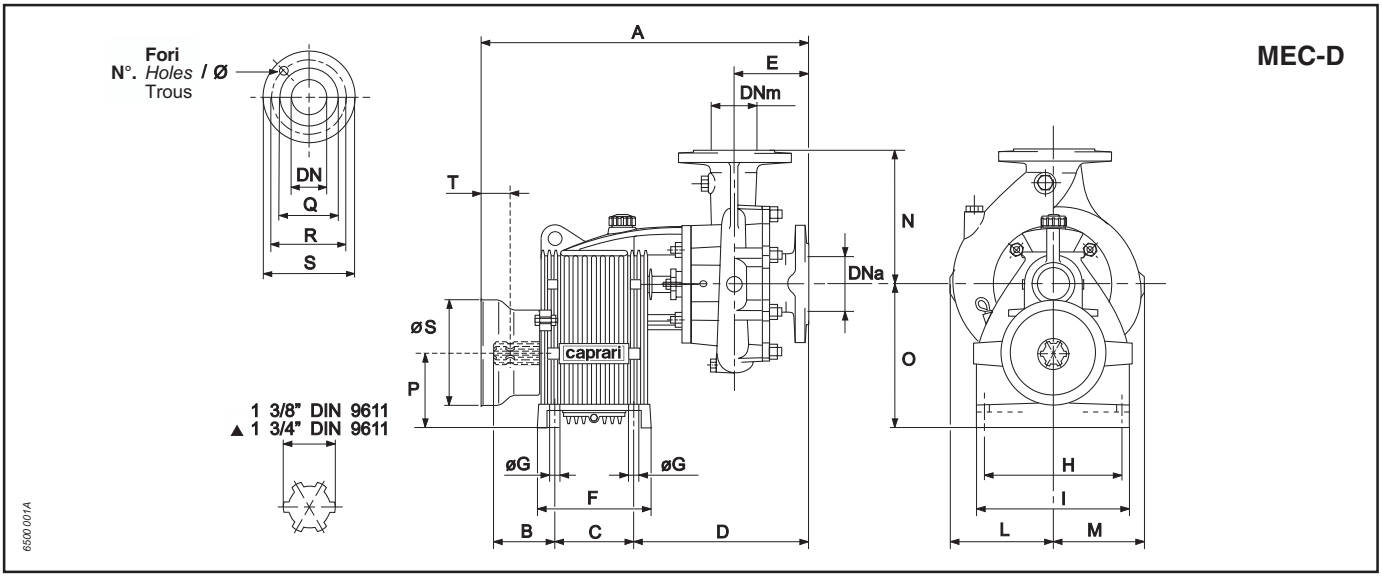

MEC-DMR

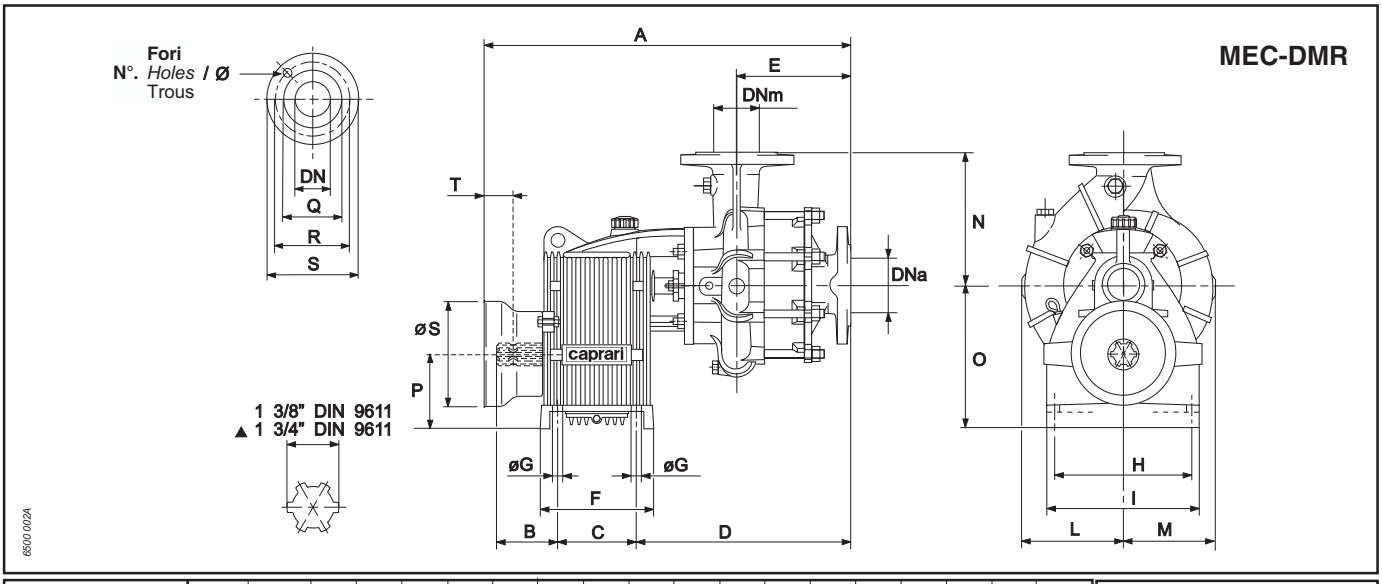

Pompa tipo *Pump type* Pompe type		DNa	DNm	A	B	C	D	E	F	G	H	I	L	M	N	O	P	Ø S	T	Peso *Weight* Poids kg
MEC - D	2/40	50	40	546	94	110	251	104	152	14	205	230	140	128	200	217	110	240	118	48
	1/50	65	50	550			255	108					133	114	175				128	45
	2/50												150	135	225					49
	3/50			597	100	135	274	113	180	15	235	260	175	164	250	244	125		126	67
	1/65	80	65	551	94	110	256	109	152	14	205	230	145	120	200	217	110		128	46
	2/65			603	100	135	280	119	180	15	235	260	165	144	225	244	125		126	68
	3/65												188	168	275					74
	2/80	100	80*	607	110,5	150	284	123	207	18	225	280	180	152	250	260	135		116	75
	03/80			672			333	148					204	180	300					97
	04/80			677			338	153					244	222	325					110
	004/80																			
	03/100	125	100	671			332	147					220	188	300					106
	03/101																			
	3/101▲			693	105	180	325		220			290				281	145		118	123
	01/125	150	125	688	110	150	349	164	207			280	225	178		260	135		116	130
MEC - DMR	50-1/2	65	50	677	100	135	354	193	180	15	235	260	175	164	250	244	125		126	90
	50-2/2																			
	65-2/2	80	65*	721	110	150	382	197	207	18	255	280	188	168	275	260	135		116	114
	80-3/2	100	80*	763			424	239					204	180	300					121
	83-3/2▲			785	105	180	417		220			290				281	145		118	138

Flange - *Bride* - Flanges

Ø Bocca *Ports* Ø Ø Orifice	Q	R	S	Fori *Holes* Trous	
DN				N°.	Ø
40	87	110	150	4	18
50	102	125	165		
65	122	145	185		
80	130	160	200		
100	158	180	220	8	22
125	188	210	250		
150	212	240	285		
65*	122	145	185		18
80*	130	160	200		

N.B.
▲ Le pompe MEC - DMR83 - 3/2 e MEC - D3/101 hanno una p.d.f. di 1 3/4" DIN 9611.

N.B.
▲ Gear shaft 1 3/4" (DIN 9611)for pumps MEC - DMR83 - 3/2 and MEC - D3/101.

N.B.
▲ Bout d'arbe 1 3/4" (DIN 9611) pour moltiplicateur des pompes MEC - DMR83 - 3/2 et MEC - D3/101.

Cod.996500F/10-18 - Copyright © 2006 Caprari S.p.A. -All Rights Reserved

MEC-D/DMR-BHD

SERIE
SERIES
SERIE

DIMENSIONI DI INGOMBRO E PESI
OVERALL DIMENSIONS AND WEIGHT
DIMENSIONS D'ENCOMBREMENT ET POIDS

BHD200

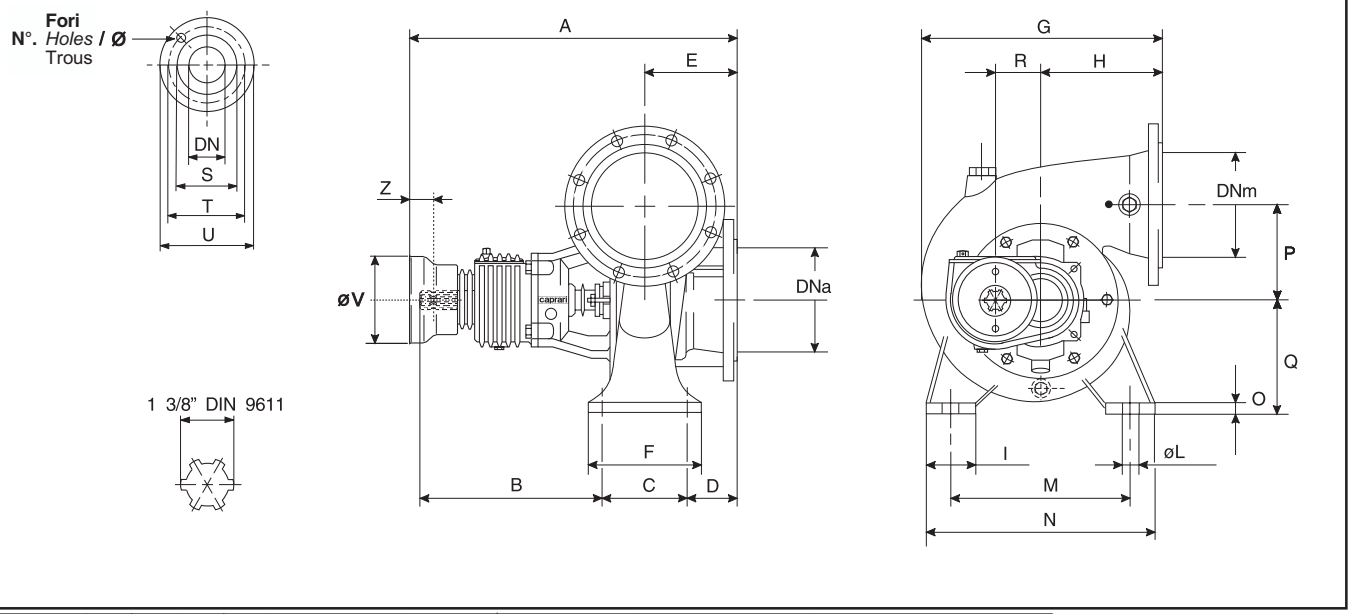

Pompa tipo *Pump type* Pompe type	DNa	DNm	A	B	C	D	E	F	G	H	I	L	M	N	O	P	Q	R	Ø V	Z	Peso *Weight* Poids kg
BHD200	200	200	697	367	180	190	180	220	463	230	100	19	350	450	20	190	225	88	203	100	133

Flange - *Bride* - Flanges					
Ø Bocca *Ports* Ø Ø Orifice	Q	R	S	**Fori** *Holes* Trous	
DN				**N°.**	**Ø**
200	250	280	320	8	18

CARRELLO
TRAILER
CHARIOT

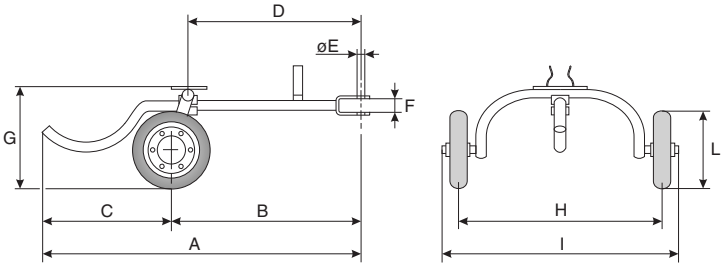

Carrello tipo *Trailer type* Chariot type	A	B		C		D		E	F	G	H	I	L	Peso in Kg *Weight in Kg* Poids en Kg
		Min	Max	Min	Max	Min	Max							
C2	2015	1230	1480			1140	1390			534	1085	1282	400	45
C3	1665	880	1130	625	875	790	1040	26	55	509	795	994	350	26
C4	1765	980	1230			890	1140			527	905	1096	385	35

Portata max - *Max load* - Charge maxi: **C2 = 200 Kg**
C3 = 80 Kg
C4 = 140 Kg

Velocità max - *Max speed* - Vitesse maxi: **6 Km/m**

ALBERO CARDANICO
CARDANIC SHAFT
ARBRE A CARDAN

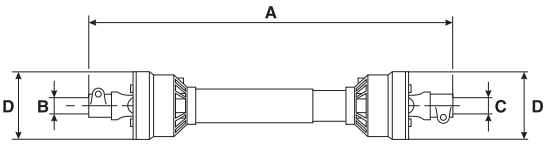

Albero cardanico tipo *Cardanic shaft type* Arbre à cardan type	A		B	C	D	Peso in Kg *Weight in Kg* Poids en Kg
	Min	Max				
	900		1 3/8"	1 3/8"		
AC4		1260			142	9
AC5	1000	1400			168	12
AC6						14
AC8		1370				19
AC9		1300			192	29
AC9/1				1 3/4"		

Angolo max. di lavoro: 15°
Max working angle: 15°
Angle de travail max.: 15°

Cod.996500F/10-18 - Copyright © 2006 Caprari S.p.A. - All Rights Reserved

Cod.996500F/10-18 - Copyright © 2006 Caprari S.p.A. -All Rights Reserved

Le pompe Caprari utilizzano vernici certificate WRAS.
Caprari pumps are coated with WRAS Approved paint
Les pompes Caprari utilisent des peintures certifiées WRAS.

caprari

La CAPRARI S.p.A. si riserva facoltà di apportare modifiche atte a migliorare i propri prodotti in qualsiasi momento e senza preavviso alcuno

CAPRARI S.p.A. reserves the right to make changes to improve its products at any time and without any notice

La Société CAPRARI S.p.A. se réserve la faculté d'apporter, à tout moment et sans aucun préavis, toute modification susceptible d'améliorer ses propres produits

Cod.996500F/10-18 - Copyright © 2006 Caprari S.p.A. -All Rights Reserved