Kylma

JOHNSON CONTROLS

Flödesvakt F61

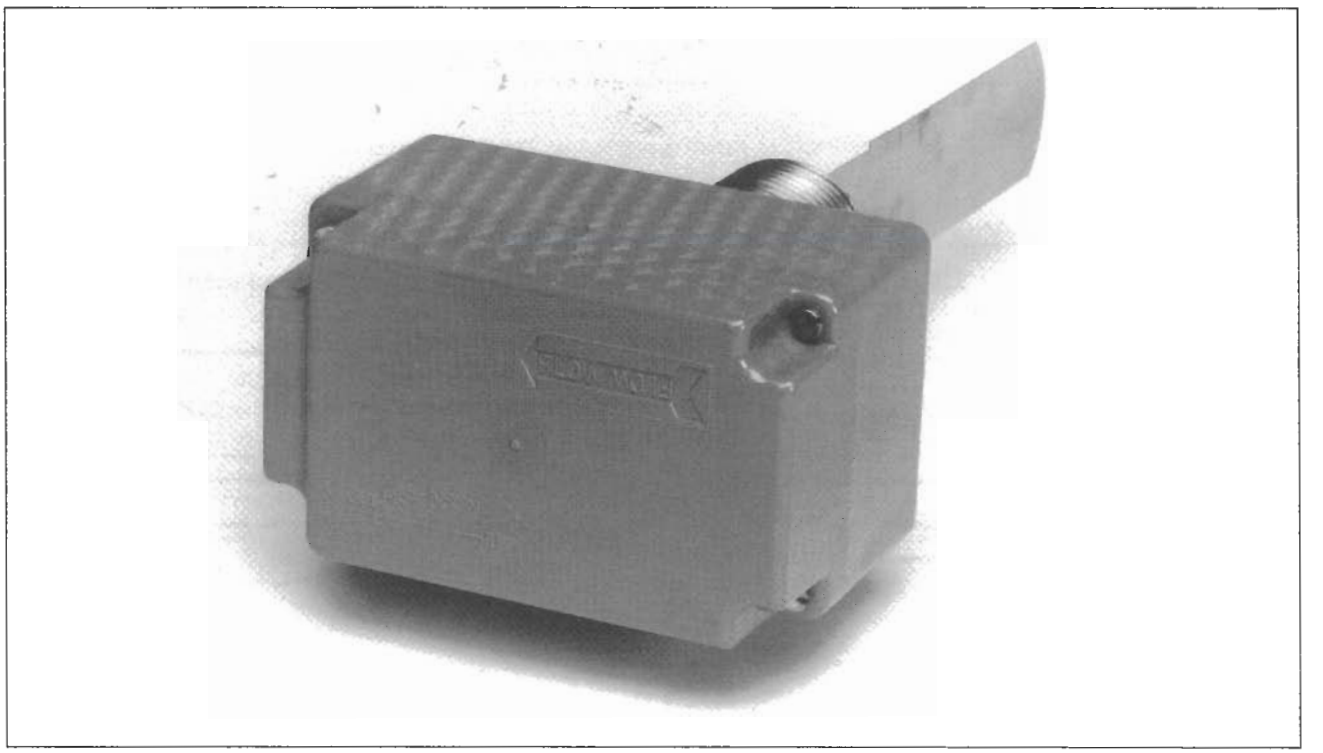

Johnson Controls flödesvakt F61 är konstruerad för övervakning av vätskeflöde i rörsystem.

Vid ett för litet flöde larmar eller stoppar vakten anläggningen för att förhindra följdskador på systemet.

F61 ger ett effektivt skydd mot läckage, igensättningar och igenfrysning av systemet. Flödesvakten kan monteras i alla vätskor som inte är korrosiva mot fosforbrons. Flödesvaktens paddel placeras vinkelrätt mot flödesritningen och justeras in för att bryta vid önskat flöde.

Växelkontakt ger möjlighet till inkoppling av larm

Johnson Controls flödesvakter har följande fördelar:

- Skydda anläggningar mot följdskador vid vätskebrist
- Passar för de flesta vätskor
- Olika skyddsklasser
- Växelkontakt med hög brytförmåga
- Lätt att installera
- Stort arbetsområde
- Justerbar larmnivå

F61 SB/TB
Inställbara brytvärden vid olika rördimensioner. Flöde i liter/sekund.

Rördiameter		1"	1 1/4"	1 1/2"	2"	2 1/2"	3"	4"	5"	6"	8"	F61 SD
Min-inställning	Tillsats (tillsatsvinge)	0,3	0,4	0,5	0,9	1,1	1,7	4,2 (2,4)	7,8 (3,6)	12,0 (4,8)	24,0 (13,0)	0,04
	Frånslag (tillsatsvinge)	0,15	0,2	0,3	0,6	0,8	1,2	3,0 (1,7)	6,4 (2,5)	10,0 (3,4)	20,0 (11,0)	0,02
Max-inställning	Tillsats (tillsatsvinge)	0,6	0,9	1,2	1,8	2,2	3,4	8,1 (5,0)	16,0 (7,6)	24,0 (9,2)	48,0 (26,0)	0,07
	Frånslag (tillsatsvinge)	0,5	0,8	1,1	1,7	2,0	3,2	7,8 (4,8)	15,0 (7,0)	23,0 (8,7)	43,0 (25,0)	0,06

Tekniska data

	F61SB	F61TB	F61SD
Anslutning	Utv 1"R	Utv 1" NPT	Inv NPTF
Kapsling	IP43	IP66	IP43
Max tryck	←	10 bar	→
Max temperatur	85°C	85°C	80°C
Min temperatur	+4°C	–30°C	+4°C
Omgivande temperatur	←	–40°C - +45°C	→
Kontaktsystem	←	Växelkontakt 220V 15 (8)A	→
För rörstorlekar	←	25-205 mm (1"-8")	1/2" eller 3/4 NPT

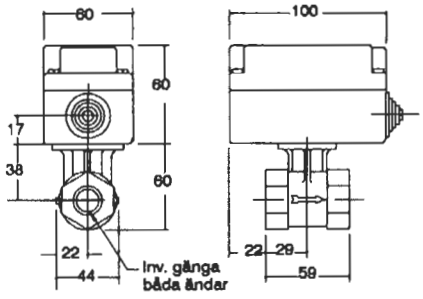

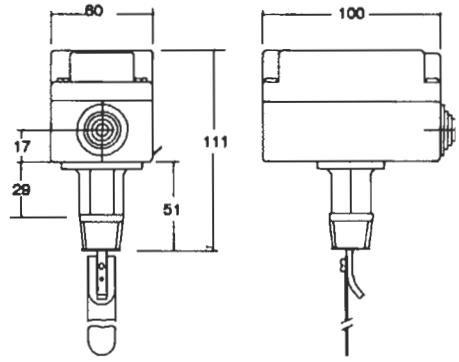

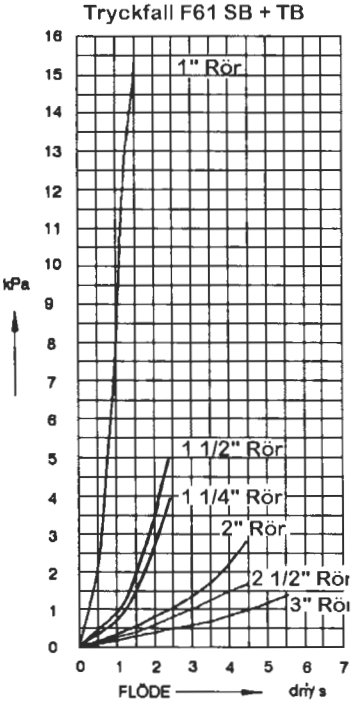

Kontaktfunktioner

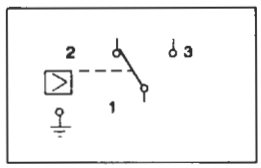

1 - 3 sluter vid ökande flöde

Var noga vid montage så att paddeln kan röra sig fritt och inte fastnar i botten eller mot sidorna!

AB KYLMATERIEL
Huvudkontor
Box 4026
Smidesvägen 4-8
171 04 SOLNA
Telefon 08-98 01 90
Telefax 08-98 20 75

Filialer

GÖTEBORG
Gruvgatan 25
421 30 V FRÖLUNDA
Telefon 031-49 62 40
Telefax 031-45 52 81

JÖNKÖPING
Box 3037
Bultvägen 8
550 03 JÖNKÖPING
Telefon 036-18 84 65
Telefax 036-18 65 78

MALMÖ
Höjagatan 19
212 33 MALMÖ
Telefon 040-49 17 10
Telefax 040-49 32 52

STOCKHOLM
Box 4026
Smidesvägen 4-8
171 04 SOLNA
Telefon 08-98 22 95
Telefax 08-98 24 91

SUNDSVALL
Trafikgatan 11
856 44 SUNDSVALL
Telefon 060-15 54 50
Telefax 060-17 14 10

ÖREBRO
Box 1125
Skomaskinsgatan 6
701 11 ÖREBRO
Telefon 019-26 32 00
Telefax 019-26 08 66

Broschyr nr 4.0202.12
Ersätter nr 4.0202.11

Rätt till ändringar förbehålles

AB C O Ekblad & Co. Västervik. 1995