

CAMPO DELLE PRESTAZIONI

- Portata fino a **2200 l/min** (132 m^3/h)
- Prevalenza fino a **12.2 m**

PERFORMANCE RANGE

- *Flow rate up to **2200 l/min** (132 m3/h)*
- *Head up to **12.2 m***

UTILIZZI E INSTALLAZIONI

Le pompe della serie **VR4**, costruite in ghisa di notevole spessore, eccezionale robustezza, resistenza all'abrasione e durata nel tempo, sono equipaggiate con girante di tipo VORTEX, quindi adatte al drenaggio di **acque cariche, luride, reflue, acque miste a fango, fanghi ravvivati e putridi**. Sono indicate per l'installazione in fognature, gallerie, scavi, canali, parcheggi sotterranei, ecc.

USES AND INSTALLATIONS

*The pumps of the **VR4** series are made of cast iron of considerable thickness, exceptional robustness, abrasion resistance and durability. They are equipped with VORTEX-type impellers and are therefore suitable for the **drainage of sewage, sewage mixed with sludge, revived sludge and putrid water.** They are suitable for installation in sewers, tunnels, excavations, canals, underground car parks, etc.*

MOTORE ELETTRICO

- **Il motore elettrico è protetto da uno speciale termico Three-phase, posizionato all'interno del motore, che interviene in caso di surriscaldamento o assorbimento anomalo.**

ELECTRIC MOTOR

- ***The electric motor is protected by a special Three-phase thermal, located inside the motor, which intervenes in the event of overheating or abnormal absorption.***

ESECUZIONE

- Cavo di alimentazione di lunghezza **10 m**

STANDARD

- *Power supply cable length **10 m***

LIMITI D'IMPIEGO

- Profondità sotto il livello dell'acqua fino a **10 m** (con cavo di alimentazione di lunghezza adeguata)
- Temperatura del liquido fino a **+40 °C**
- Passaggio Solids in sospensione fino a Ø **100 mm**
- **Immersione minima per servizio continuo: 550 mm**

LIMITS OF USE

- *Depth below water level up to **10 m***
- *(with appropriately long power cable)*
- *Liquid temperature up to **+40 °C***
- *Passage of suspended solids up to Ø **100 mm***
- ***Minimum immersion for continuous service: 550 mm***

ESECUZIONI A RICHIESTA

- Elettropompe dotate di sonde interne che rilevano la presenza di acqua in camera d'olio
- Elettropompe con doppio cavo per avviamento stella/triangolo
- Altre tensioni o frequenza a 60 Hz

POSSIBLE ON DEMAND

- *Electric pumps equipped with internal probes that detect the presence of water in the oil chamber*
- *Electric pumps with double cable for star/delta starting*
- *Other voltages or frequency at 60 Hz*

CARATTERISTICHE IDRAULICHE - HYDRAULIC PERFORMANCES n= 1450 min^{-1} 50 Hz

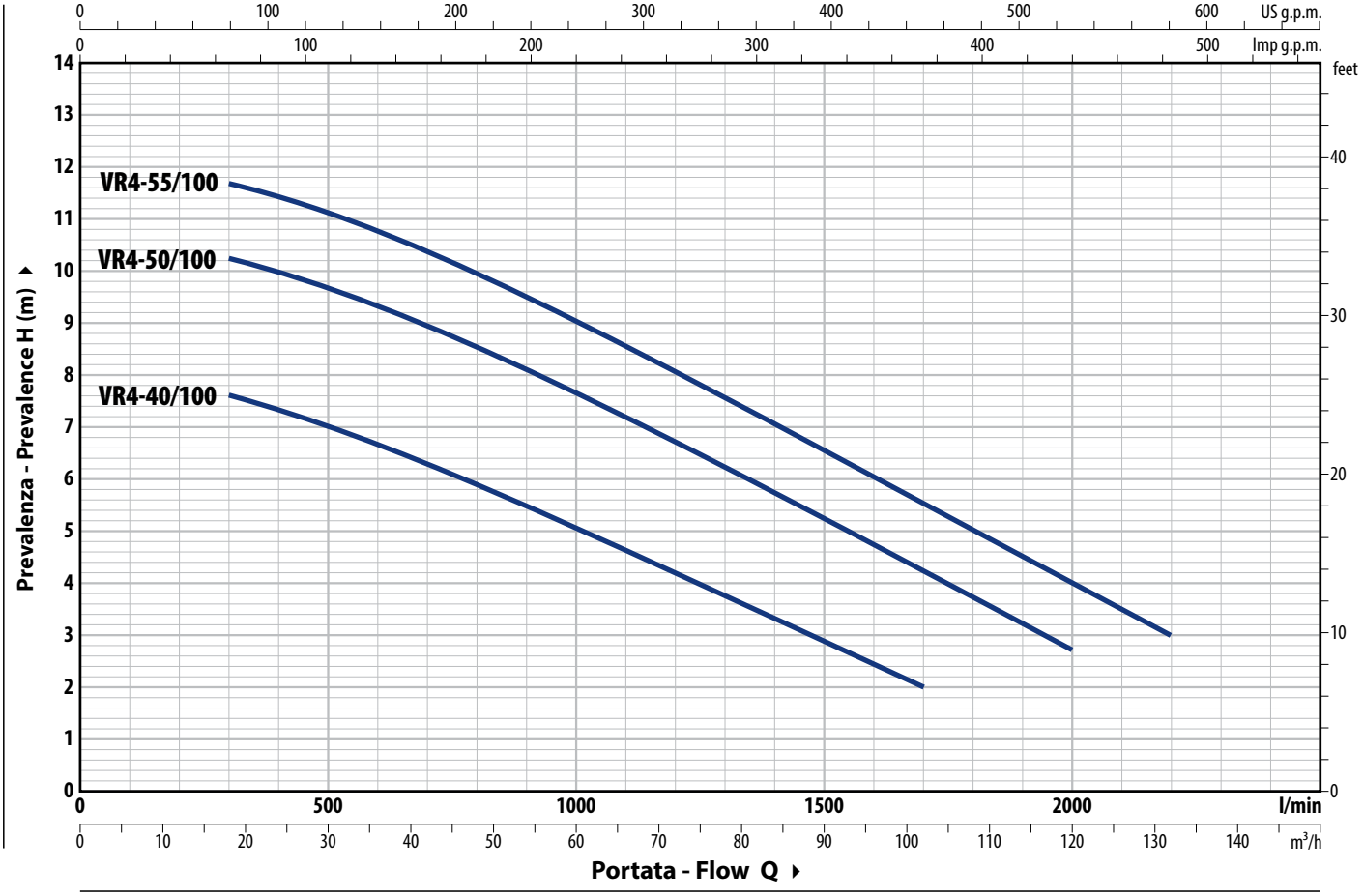

TIPO - TYPE	POWER (P2)		Q	m³/h	0	18	30	45	60	75	90	102	120	132
Three-phase	kW	HP		l/min	**0**	**300**	**500**	**750**	**1000**	**1250**	**1500**	**1700**	**2000**	**2200**
VR4-40/100	3	4			8.3	7.6	7	6	5	4	3	2		
VR4-50/100	3.7	5	**H**	(m)	10.8	10.2	9.6	8.7	7.6	6.4	5.2	4.2	2.7	
VR4-55/100	4	5.5			12.2	11.7	11	10.2	9	7.8	6.5	5.5	4	3

Tolleranza delle curve di prestazione secondo EN ISO 9906 Grado 3B.

ASSORBIMENTI - ABSORPTION

TIPO - TYPE **Three-phase**	TENSIONE - VOLTAGE **400 V**
VR4-40/100	5.5 A
VR4-50/100	7.7 A
VR4-55/100	9.0 A

DIMENSIONI E PESI - DIMENSIONS AND WEIGHTS

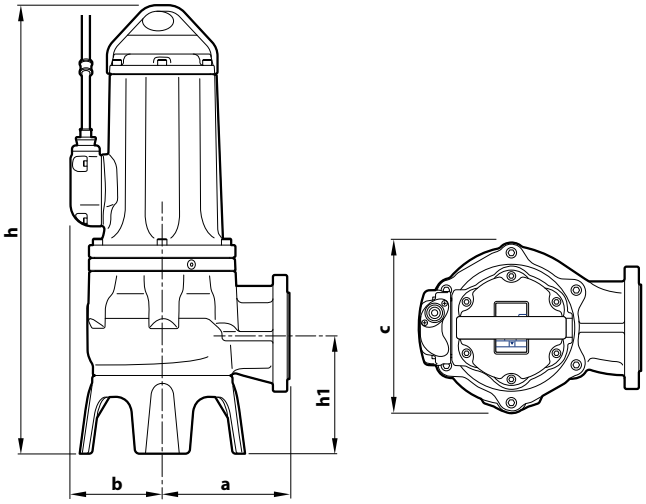

Installazione tipica
Typical installation

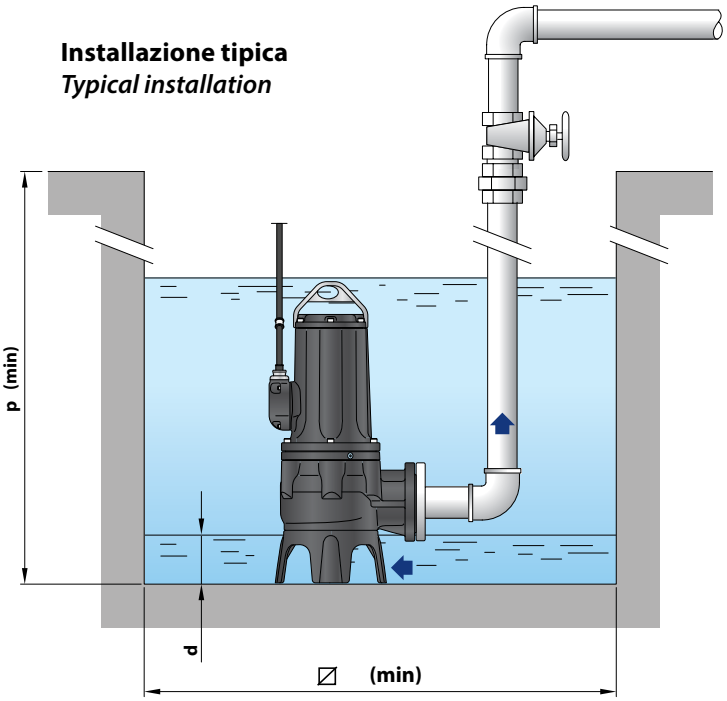

TIPO - TYPE **Three-phase**	Solids passage	DIM mm a	b	c	h	h1	d	p	⍁	kg 3~
VR4-40/100	**Ø 100 mm**	228	165	302	806	211	140	1000	1000	129.1
VR4-50/100										129.0
VR4-55/100										132.0

FLANGIA DELLA BOCCA - PORT FLANGE

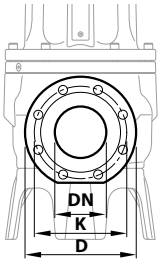

TIPO - TYPE **Three-phase**	FLANGE **DN**	K mm	D mm	FORI - HOLES N°	 Ø (mm)
VR4-40/100	**100** (PN10)	180	220	8	18
VR4-50/100					
VR4-55/100					

CONTROFLANGIA - COUNTERFLANGES

(ORDINABILE A PARTE) - *(ORDERED SEPARATELY)*

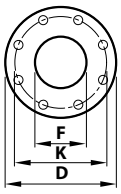

TIPO - TYPE **Three-phase**	FLANGE **DN**	F	K mm	D mm	FORI - HOLES N°	 Ø (mm)
VR4-40/100	**100**	4"	180	220	8	18
VR4-50/100						
VR4-55/100						

PALLETTIZZAZIONE - PALLETIZATION

TIPO - TYPE **Three-phase**	GROUPAGE n° pumps
VR4-40/100	4
VR4-50/100	4
VR4-55/100	4

CARATTERISTICHE COSTRUTTIVE - CONSTRUCTION FEATURES

1	**Corpo pompa** ***Pump body***	Ghisa con trattamento di cataforesi *Cast iron with cataphoresis treatment*
2	**Base** ***Base***	Ghisa con trattamento di cataforesi *Cast iron with cataphoresis treatment*
3	**Girante** ***Impeller***	Di tipo VORTEX in ghisa con trattamento di cataforesi *VORTEX type with cast iron cataphoresis treatment*
4	**Portamotore** ***Motor holder***	Ghisa con trattamento di cataforesi *Cast iron with cataphoresis treatment*
5	**Coperchio motore** ***Motor cover***	Ghisa con trattamento di cataforesi *Cast iron with cataphoresis treatment*
6	**Albero motore** ***Motor shaft***	**AISI 431**

7 **Tenuta meccanica doppia con camera d'olio interposta** - ***Double mechanical seal with interposed oil chamber***

Tenuta - *Seal*	Albero - *Shaft*	Posizione - *Position*	Materiali - *Materials*
MG91-40D	Ø 40 mm	Lato motore *Motor side*	Carburo di silicio / Grafite / NBR *Silicon carbide / Graphite / NBR*
		Lato pompa *Pump side*	Carburo di silicio / Carburo di silicio / NBR *Silicon carbide / Silicon carbide / NBR*

8 **Motore elettrico**

Trifase 400 V - 50 Hz
con salvamotore termico incorporato nell'avvolgimento

– Isolamento: classe F
– Protezione: IP X8

Electric motor

Three-phase 400 V - 50 Hz with built-in thermal motor protection in the winding

– Insulation: class F
– Protection: IP X8

9 **Cavo di alimentazione** - ***Power cable***

- Da 10 m di tipo "H07 RN-F" - *10 m 'H07 RN-F' type*

