

CAMPO DELLE PRESTAZIONI
- Portata fino a **1600 l/min** (96 m^3/h)
- Prevalenza fino a **25 m**

UTILIZZI E INSTALLAZIONI
Le elettropompe della serie **WF**, costruite in ghisa di notevole spessore, eccezionale robustezza, resistenza all'abrasione e durata nel tempo, sono equipaggiate con girante BICANALE che consente il drenaggio di liquidi con presenza di Solids in sospensione, a fibra corta. Sono quindi indicate per il convogliamento di **acque di scarico e fognarie, acque di rifiuto, acque miste a fango, acque freatiche e acque di superficie** per applicazioni in condomini, edifici pubblici, industrie, autosilo, parcheggi sotterranei, aree di lavaggio, ecc.

ESECUZIONE
- Cavo di alimentazione di lunghezza **10 m**
- Galleggiante esterno per versioni monofase
- Quadro elettrico per versioni monofase

LIMITI D'IMPIEGO
- Profondità sotto il livello dell'acqua fino a **10 m** (con cavo di alimentazione di lunghezza adeguata)
- Temperatura del liquido fino a **+40 °C**
- Passaggio Solids in sospensione:
  – fino a **Ø 50 mm** per **WF /50-F**
  – fino a **Ø 65 mm** per **WF /65-F**
- **Immersione minima per servizio continuo:**
  – 320 mm per WF /50-F
  – 360 mm per WF /65-F

ESECUZIONI A RICHIESTA
- KIT piede di accoppiamento
- Quadro elettrico **QES** per elettropompe trifase
- Altre tensioni o frequenza a 60 Hz

PERFORMANCE RANGE
- *Flow rate up to **1600 l/min** (96 m3/h)*
- *Head up to **25 m***

USES AND INSTALLATIONS
*The **WF** series of electric pumps, constructed in thick cast iron with exceptional robustness, abrasion resistance and durability, are equipped with a DOUBLE-CHANNEL impeller which allows the drainage of liquids with the presence of solids in suspension, with short fibres. They are therefore suitable for the conveyance of **sewage and drainage water, waste water, water mixed with sludge, groundwater and surface water** for applications in apartment blocks, public buildings, industries, parking garages, underground car parks, washing areas, etc.*

STANDARD
- *Power supply cable length **10 m***
- *External float for Single-phase versions*
- *Electric panel for Single-phase versions*

LIMITS OF USE
- *Depth below water level up to **10 m** (with appropriate length of power cable)*
- *Liquid temperature up to **+40 °C***
- *Passage of suspended solids*
  *– up to **Ø 50 mm** for **WF /50-F***
  *– up to **Ø 65 mm** for **WF /65-F***
- ***Minimum immersion for continuous service***
  – 320 mm for WF /50-F
  – 360 mm for WF /65-F

POSSIBLE ON DEMAND
- *Coupling foot kit*
- ***QES** control panel for Three-phase electric pumps*
- *Other voltages or frequency at 60 Hz*

CARATTERISTICHE IDRAULICHE - HYDRAULIC PERFORMANCES

50 Hz

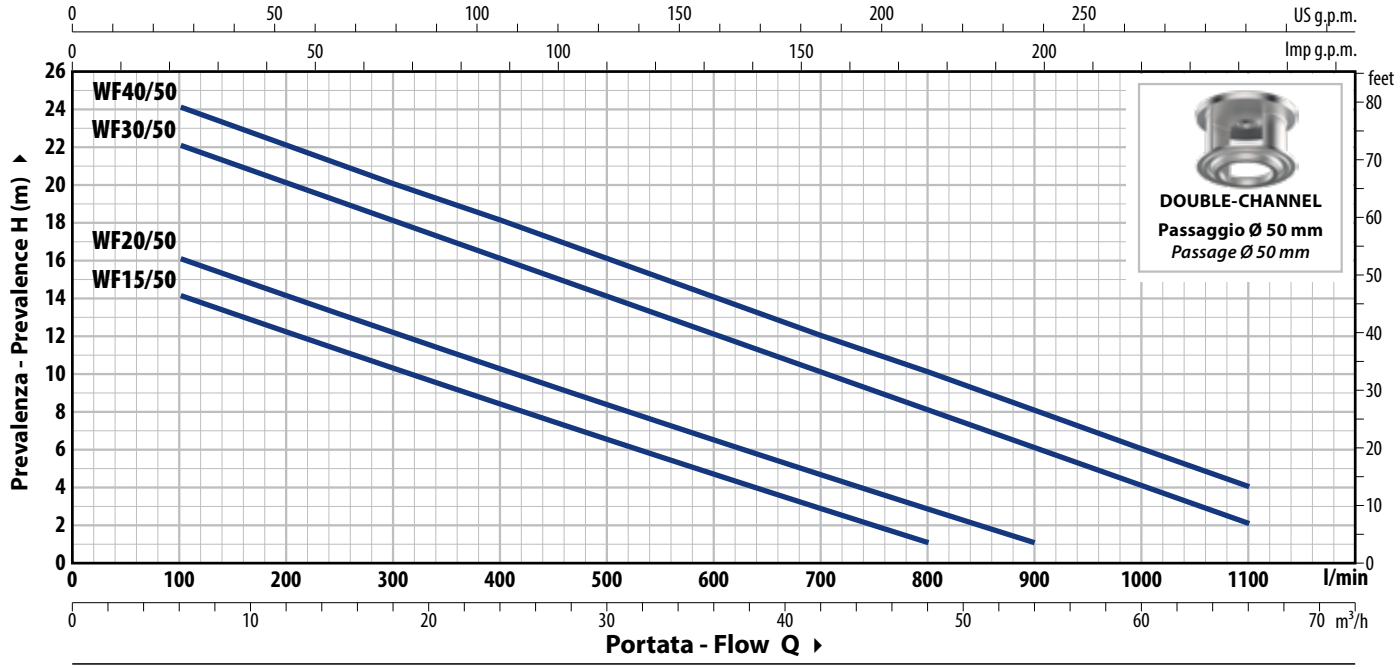

TIPO - TYPE		POWER (P2)		Q	m³/h	0	6	12	18	24	30	36	42	48	54	60	66
Single-phase	Three-phase	kW	HP		l/min	**0**	**100**	**200**	**300**	**400**	**500**	**600**	**700**	**800**	**900**	**1000**	**1100**
WFm 15/50	**WF 15/50**	1.1	1.5	**H**	(m)	16	14	12.5	10.5	8.5	6.5	4.5	3	1			
WFm 20/50	**WF 20/50**	1.5	2			18	16	14	12.5	10.5	8.5	6.5	5	3	1		
WFm 30/50	**WF 30/50**	2.2	3			24	22	20	18	16	14	12	10	8	6	4	2
–	**WF 40/50**	3	4			25	24	22	20	18	16	14	12	10	8	6	4

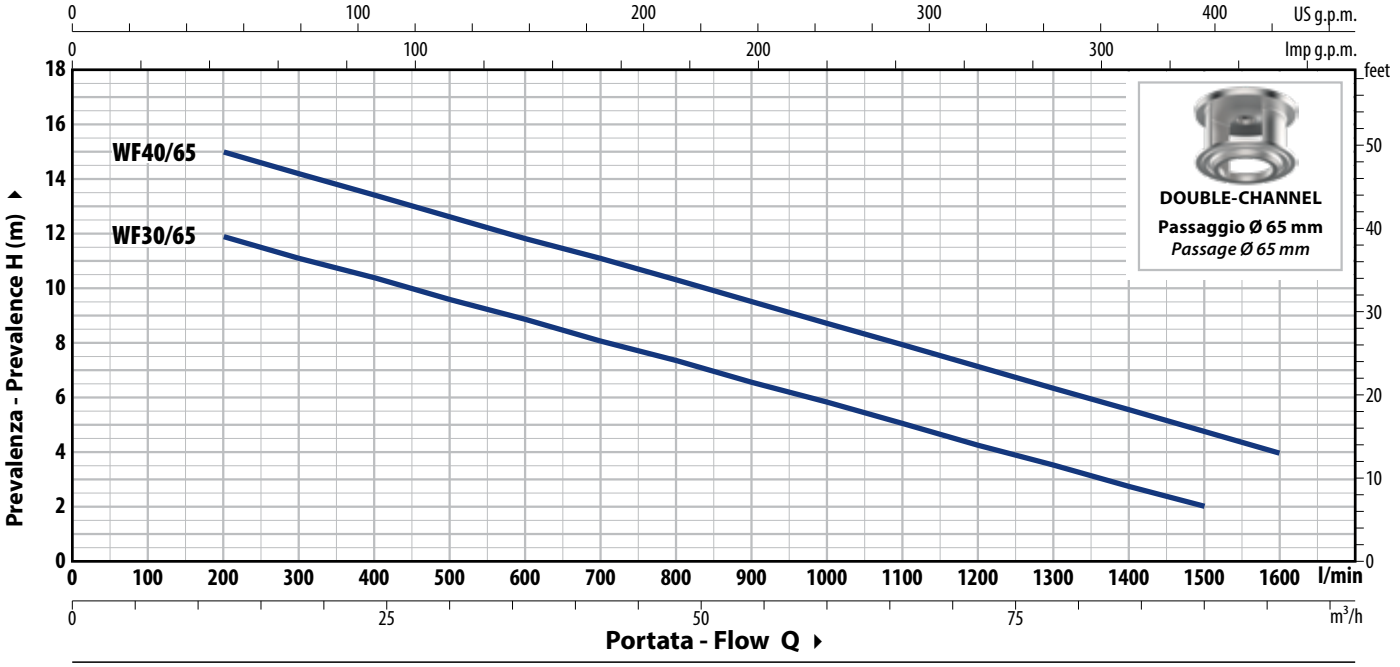

TIPO - TYPE		POWER (P2)		Q	m³/h	0	12	18	24	30	36	42	48	54	60	66	72	90	96
Single-phase	Three-phase	kW	HP		l/min	**0**	**200**	**300**	**400**	**500**	**600**	**700**	**800**	**900**	**1000**	**1100**	**1200**	**1500**	**1600**
WFm 30/65	**WF 30/65**	2.2	3	**H**	(m)	13	12	11	10.5	9.7	9	8	7.5	6.5	6	5	4.5	2	
–	**WF 40/65**	3	4			17	15	14	13.5	12.5	12	11	10.5	9.5	8.5	8	7	4.8	4

Tolleranza delle curve di prestazione secondo EN ISO 9906 Grado 3B.

ASSORBIMENTI - ABSORPTION

TIPO - TYPE **Single-phase**	TENSIONE - VOLTAGE **230 V**
WFm 15/50	10.5 A
WFm 20/50	14.0 A
WFm 30/50	18.0 A
WFm 30/65	14.0 A

TIPO - TYPE **Three-phase**	TENSIONE - VOLTAGE **400 V**
WF 15/50	4.5 A
WF 20/50	5.0 A
WF 30/50	6.0 A
WF 40/50	6.5 A
WF 30/65	5.5 A
WF 40/65	7.5 A

DIMENSIONI E PESI - DIMENSIONS AND WEIGHTS

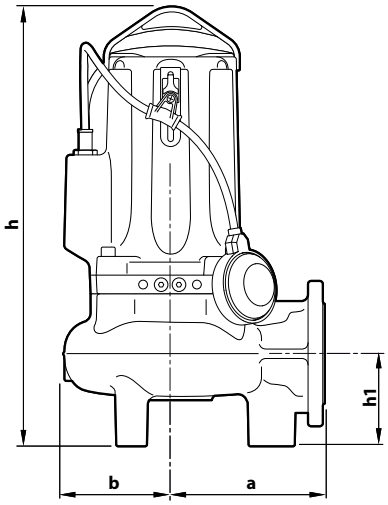

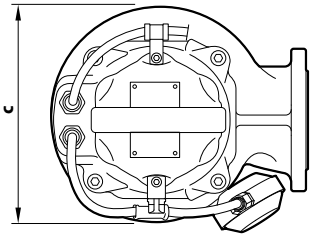

TIPO - TYPE		Solids passage	DIM mm					kg	
Single-phase	**Three-phase**		a	b	c	h	h1	1~	3~
WFm 15/50	**WF 15/50**	**50 mm**	170	119	242	487	102	43.5	42.0
WFm 20/50	**WF 20/50**							44.5	43.5
WFm 30/50	**WF 30/50**					513 | 487		49.5	44.5
–	**WF 40/50**					513		–	49.5
WFm 30/65	**WF 30/65**	**65 mm**	210	120	246	547 | 521	123	52.0	47.0
–	**WF 40/65**					547		–	52.0

FLANGIA DELLA BOCCA - PORT FLANGE

TIPO - TYPE	FLANGE	F	K mm	D mm	L mm	FORI - HOLES N°	 Ø (mm)
WF /50	**DN65** (PN10)	**2½"**	145	185	160	4	18
WF /65	**DN80** (PN10)	**3"**	160	200	180	8	18

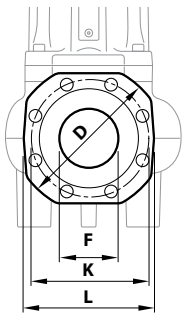

CARATTERISTICHE COSTRUTTIVE - CONSTRUCTION FEATURES

1	**Corpo pompa** ***Pump body***	Ghisa con trattamento di cataforesi con bocca flangiatata e filettata ISO 228/1 *Cast iron with cataphoresis treatment with flanged and threaded ISO 228/1 port*
2	**Girante** ***Impeller***	Di TIPO BICANALE in acciaio inox **AISI 304** microfuso *DOUBLE-CHANNEL type in micro-cast **AISI 304** stainless steel*
3	**Portamotore** ***Motor holder***	Ghisa con trattamento di cataforesi *Cast iron with cataphoresis treatment*
4	**Lanterna** ***Lantern***	Ghisa con trattamento di cataforesi *Cast iron with cataphoresis treatment*
5	**Albero motore** ***Motor shaft***	**AISI 431**

6 **Doppia tenuta meccanica con camera d'olio interposta** - ***Double mechanical seal with interposed oil chamber***

Tenuta - *Seal*	Albero - *Shaft*	Posizione - *Position*	Materiali - *Materials*
STA-22	Ø 22 mm	Lato motore *Motor side*	Ceramica / Grafite / NBR *Ceramic / Graphite / NBR*
STA-20	Ø 20 mm	Lato pompa *Pump side*	Carburo di silicio / Carburo di silicio / NBR *Silicon carbide / Silicon carbide / NBR*

7 **Motore Elettrico**
WFm: monofase 230 V - 50 Hz
con salvamotore termico incorporato

WF: trifase 400 V - 50 Hz con termico incorporato nell'avvolgimento da collegare al quadro elettrico

– Isolamento: classe F
– Protezione: IP X8

Electric motor
WFm: *230 V - 50 Hz Single-phase*
with built-in thermal motor protection

WF: *400 V - 50 Hz Three-phase - with built-in thermal winding to be connected to the Electric panel*

– Insulation: classe F
– Protection: IP X8

8 **Cavo di alimentazione** - ***Power cable***
- Da 10 m di tipo "H07 RN-F"
- 10 m "H07 RN-F" type

9 **Quadro elettrico** per WFm 15-20-30 - (solo per versioni monofase) Con condensatore e salvamotore a riarmo manuale

Electric panel *for WFm 15-20-30 - (Single-phase only)*
With capacitor and manual reset motor protection switch

10 **Interruttore a galleggiante esterno**
External float switch
(solo per versioni monofase) - *(Single-phase versions only)*

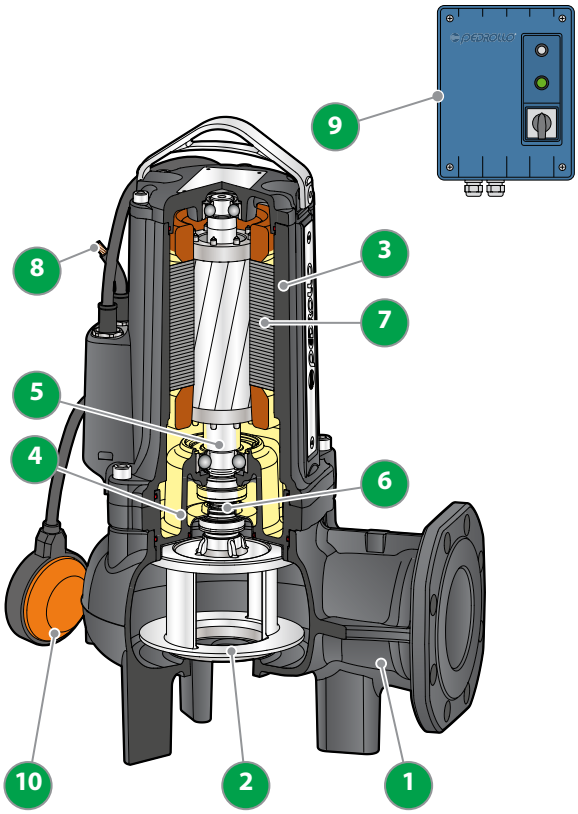

OPTIONAL – Base d'appoggio / *Support base*
(Cod. ASSBAVM)



VERSIONE CON MANDATA ORIZZONTALE E TUBI GUIDA DA ¾"
VERSION WITH HORIZONTAL DELIVERY AND ¾" GUIDE PIPES

VRF /50, WF /50	Cod. ASSVXCF051	**DN 2"**



KIT:



Piede di accoppiamento
Coupling foot



Guida di scorrimento con viti e guarnizione
Slide guide with screws and gasket



Supporto per i tubi di guida
Support for guide pipes

VERSIONE CON MANDATA VERTICALE E TUBI GUIDA DA ¾"
VERSION WITH VERTICAL DELIVERY AND ¾" GUIDE PIPES

VRF /50, WF /50	Cod. ASSVXCF051V	**DN 2½"**
VRF /65-F, WF /65-F	Cod. ASSVXCF071V	**DN 3"**

VERSIONE CON MANDATA VERTICALE E TUBI GUIDA DA 2"
VERSION WITH VERTICAL DELIVERY AND 2" GUIDE PIPES

VRF /50, WF /50	Cod. ASSVXCF0704V	**DN 3"**
VRF /65, WF /65	Cod. ASSVXCF0705V	



KIT:



Piede di accoppiamento completo di controflangia
Coupling foot complete with counter flange



Guida di scorrimento con viti e guarnizione
Slide guide with screws and gasket



Supporto per i tubi di guida
Support for guide pipes

ACCESSORI ORDINABILI - ACCESSORIES TO BE ORDERED

GUIDA DI SCORRIMENTO - SLIDE GUIDE

VRF /50, WF /50 con tubi guida Ø ¾" / *with pipe guide Ø ¾"*	Cod. ASSFL0017
VRF /65, WF /65 con tubi guida Ø ¾" / *with pipe guide Ø ¾"*	Cod. ASSFL0018
VRF /50, WF /50 con tubi guida Ø 2" / *with pipe guide Ø 2"*	Cod. ASSFL071
VRF /65, WF /65 con tubi guida Ø 2" / *with pipe guide Ø 2"*	Cod. ASSFL072

Completa di viti e guarnizioni - *Complete with screws and gaskets*



per tubi guida Ø ¾"
for Ø ¾" guide pipes



per tubi guida Ø 2"
for Ø 2" guide pipes

SUPPORTO TUBI GUIDA - SUPPORT FOR GUIDE PIPES

Per tubi guida Ø ¾" - *For guide pipes*	Cod. 859SV340INTFA
Per tubi guida Ø 2" - *For guide pipes*	Cod. 859SV349INTFA



per tubi guida Ø ¾"
for Ø ¾" guide pipes



per tubi guida Ø 2"
for Ø 2" guide pipes

Per motivi di stabilità interporre un supporto:
– ogni 2 metri con tubi guida da ¾" (obbligatorio)
– ogni 3 metri con tubi guida da 2" (consigliato)
For reasons of stability interpose a support:
- every 2 m with ¾" guide pipes (mandatory)
- every 3 m with 2" guide pipes (recommended)

TUBO GUIDA (in acciaio inox AISI 304) - GUIDE PIPE *(AISI 304)*

Tubo guida Ø ¾" da **2 m** - *2 m Ø ¾" guide pipe*	Cod. 54SARTG0052F
Tubo guida Ø ¾" da **3 m** - *3 m Ø ¾" guide pipe*	Cod. 54SARTG0053F
Tubo guida Ø ¾" da **6 m** - *6 m Ø ¾" guide pipe*	Cod. 54SARTG0056F
Tubo guida Ø 2" da **3 m** - *3 m Ø 2" guide pipe*	Cod. 54SARTG0063F
Tubo guida Ø 2" da **6 m** - *6 m Ø 2" guide pipe*	Cod. 54SARTG0066F



DIMENSIONI (Versione con mandata orizzontale) - DIMENSIONS (version with horizontal delivery)

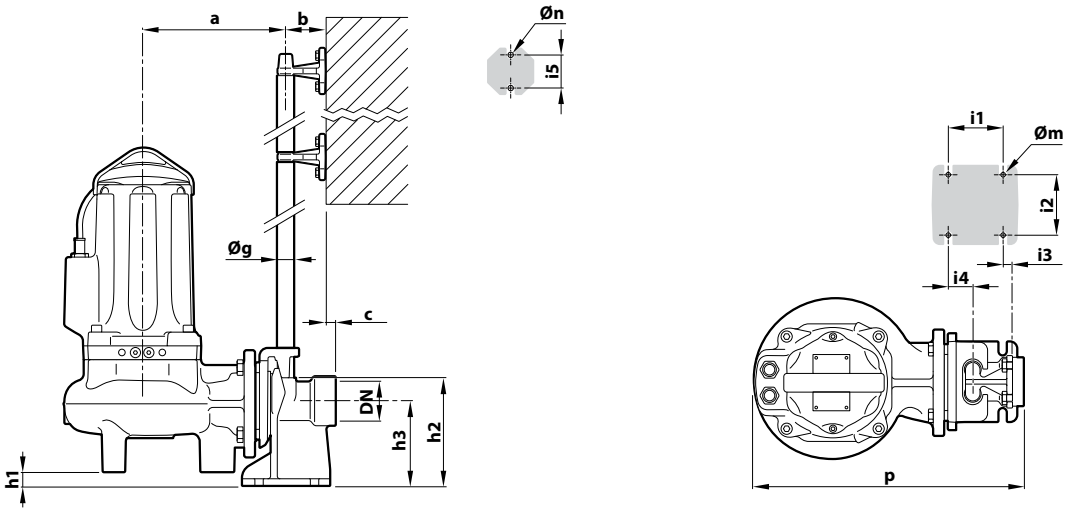

TIPO - TYPE	Solids mm	PORT DN	DIM mm														
			a	b	c	p	h1	h2	h3	i1	i2	i3	i4	i5	Øg	Øm	Øn
VRF /50	**Ø 50**	**2"**	216	61	17	412	28	165	130	85	94	16	40	50	¾"	12	11
WF /50																	

DIMENSIONI (Versione con mandata verticale) - DIMENSIONS (version with vertical delivery)

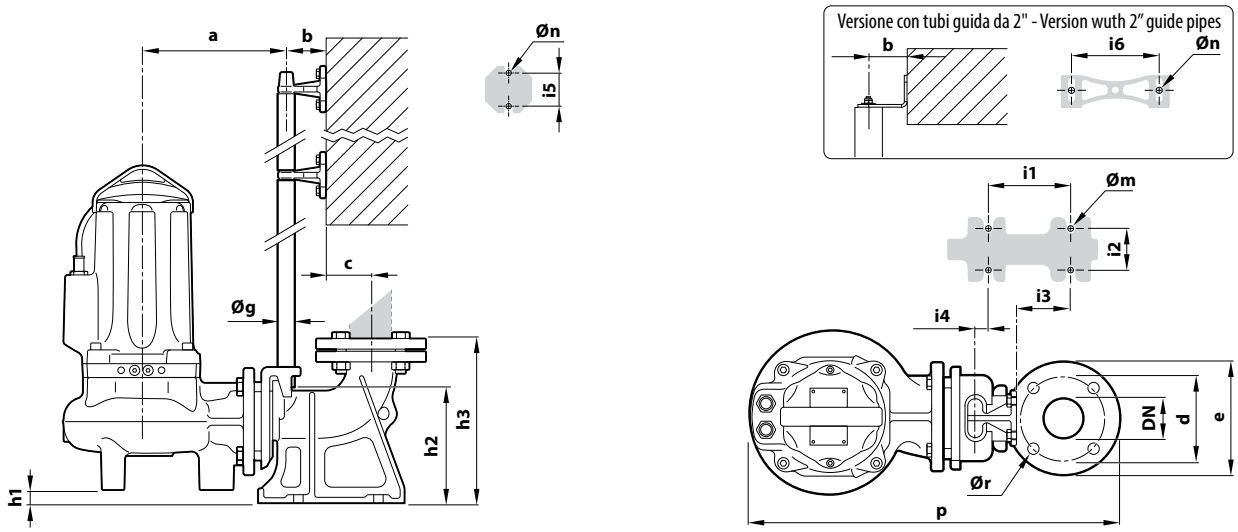

Versione con tubi guida da ¾" - *Version with ¾" guide pipes*

TIPO - TYPE	Solids mm	PORT DN	DIM mm																	
			a	b	c	d	e	p	h1	h2	h3	i1	i2	i3	i4	i5	Øg	Øm	Øn	Ør
VRF /50	**Ø 50 mm**	**2½"**	213	61	52	125	165	526	25.5	164	215	120	72	62	3	50	¾"	14	11	18
WF /50																				
VRF /65	**Ø 65 mm**	**3"** (PN6)	253	61	69	150	190	598	46	216	279	130	112	84	15	50	¾"	14	11	18
WF /65																				

Versione con tubi guida da 2" - *Version with 2" guide pipes*

TIPO - TYPE	Solids mm	PORT DN	DIM mm																			
			a	b	c	d	e	p	h1	h2	h3	i1	i2	i3	i4	i5	i6	Øg	Øm	Øn	Ør
VRF /50	**Ø 50 mm**	**3"** (PN10)	320	85	95	160	200	718	105	265	392	250	150	35	-130	–	187	2"	22	13.5	18
WF /50																					
VRF /65	**Ø 65 mm**	**3"** (PN10)	359	85	95	160	200	760	84	256	392	250	150	35	-130	–	187	2"	22	13.5	18
WF /65																					