DOUBLE-CHANNEL



CAMPO DELLE PRESTAZIONI
- Portata fino a **5000 l/min** (300 m³/h)
- Prevalenza fino a **28 m**

PERFORMANCE RANGE
- *Flow rate up to **5000 l/min** (300 m³/h)*
- *Head up to **28 m***

UTILIZZI E INSTALLAZIONI
Le elettropompe della serie **WT4**, costruite in ghisa di notevole spessore, eccezionale robustezza, resistenza all'abrasione e durata nel tempo, sono equipaggiate con girante BICANALE che consente il drenaggio di liquidi con presenza di Solids in sospensione, a fibra corta. Sono quindi indicate per il convogliamento di **acque di scarico e fognarie, acque di rifiuto, acque miste a fango, acque freatiche e acque di superficie** per applicazioni in condomini, edifici pubblici, industrie, autosilo, parcheggi sotterranei, aree di lavaggio, ecc.

USES AND INSTALLATIONS
*The **WT4** series of electric pumps, constructed in cast iron of considerable thickness, exceptional strength, abrasion resistance and durability, are equipped with a DOUBLE-CHANNEL impeller that allows the drainage of liquids with the presence of solids in suspension, with short fibres. They are therefore suitable for the conveyance of **sewage and drainage water, waste water, water mixed with sludge, groundwater and surface water** for applications in apartment blocks, public buildings, industries, parking garages, underground car parks, washing areas, etc.*

MOTORE ELETTRICO
- **Motore elettrico con termico Three-phase incorporato nell'avvolgimento da collegare al quadro elettrico. N.B. La garanzia è valida se il termico è collegato al quadro elettrico.**

ELECTRIC MOTOR
- ***Electric motor with Three-phase thermal incorporated in the winding to be connected to the electrical panel.***
- ***N.B. The guarantee is valid if the thermal is connected to the electrical panel.***

ESECUZIONE
- Cavo di alimentazione di lunghezza **10 m**

STANDARD
- *Power supply cable length **10 m***

LIMITI D'IMPIEGO
- Profondità sotto il livello dell'acqua fino a **10 m** (con cavo di alimentazione di lunghezza adeguata)
- Temperatura del liquido fino a **+40 °C**
- Passaggio Solids in sospensione fino a Ø **80 mm**
- **Per servizio continuo l'elettropompa non deve emergere per più di 290 mm**

LIMITS OF USE
- *Depth below water level up to **10 m***
- *(with appropriately long power cable)*
- *Liquid temperature up to **+40 °C***
- *Passage of suspended solids up to Ø **80 mm***
- ***For continuous service, the electric pump must not rise more than 290 mm***

ESECUZIONI A RICHIESTA
- Elettropompe dotate di sonde interne che rilevano la presenza di acqua in camera d'olio
- Elettropompe con doppio cavo per avviamento stella/triangolo
- Altre tensioni o frequenza a 60 Hz

POSSIBLE ON DEMAND
- *Electric pumps equipped with internal probes that detect the presence of water in the oil chamber*
- *Electric pumps with double cable for star/delta starting*
- *Other voltages or frequency at 60 Hz*

CARATTERISTICHE IDRAULICHE - HYDRAULIC PERFORMANCES n= 1450 min^{-1} 50 Hz

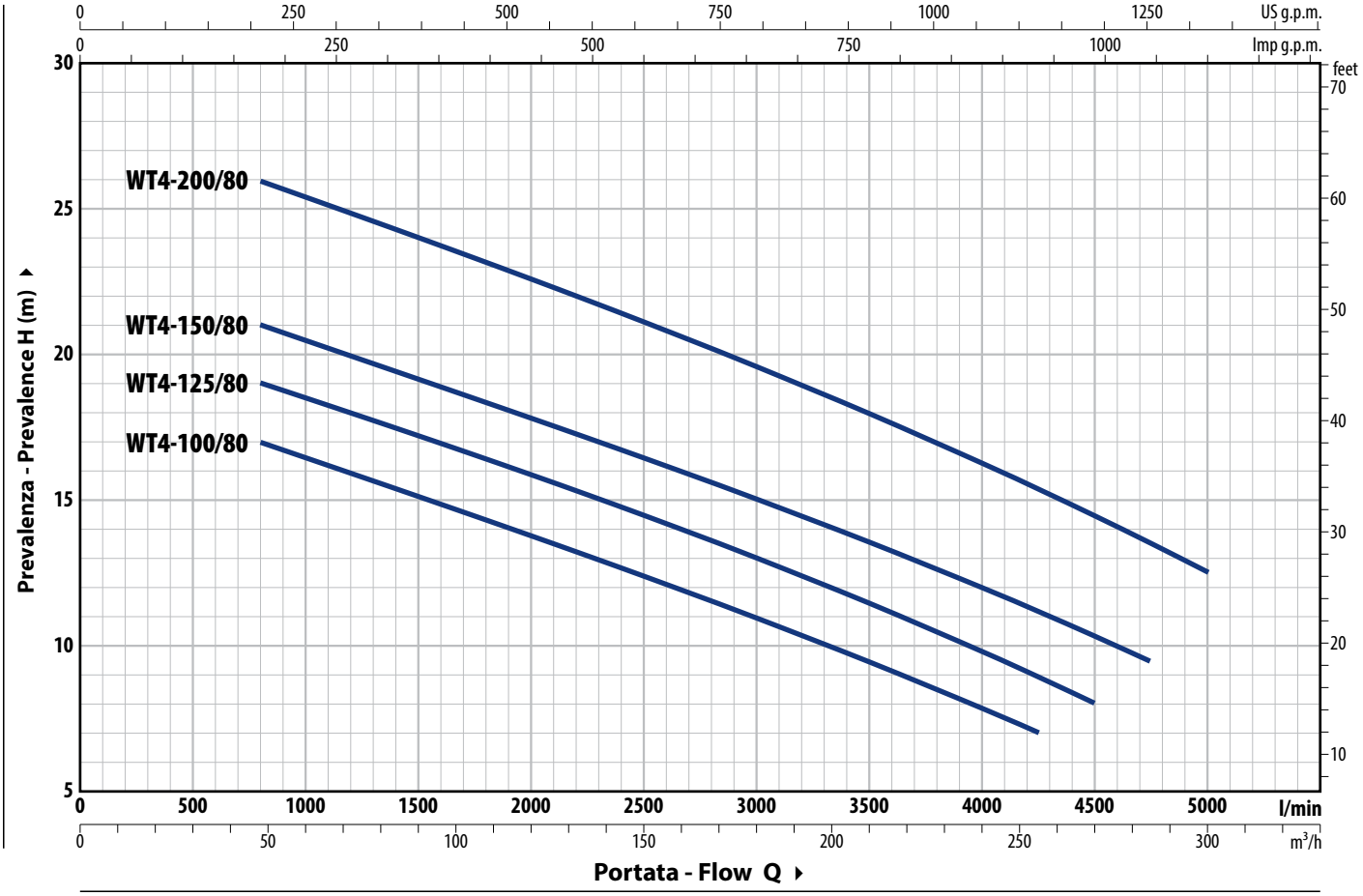

TIPO - TYPE	POWER (P2)		Q	m³/h	0	48	60	120	180	240	255	270	285	300
Three-phase	kW	HP		l/min	**0**	**800**	**1000**	**2000**	**3000**	**4000**	**4250**	**4500**	**4750**	**5000**
WT4-100/80	7.5	10	H	metri	19	17	16.4	13.7	10.9	7.8	7			
WT4-125/80	9.2	12.5			21	19	18.5	15.8	13	9.8	8.9	8		
WT4-150/80	11	15			23.5	21	20.7	18	15.2	12.1	11.3	10.4	9.5	
WT4-200/80	15	20			28	26	25.3	22.5	19.5	16.2	15.3	14.4	13.5	12.5

Tolleranza delle curve di prestazione secondo EN ISO 9906 Grado 3B.

ASSORBIMENTI - ABSORPTION

TIPO - TYPE	TENSIONE - VOLTAGE
Three-phase	**400 V**
WT4-100/80	17.0 A
WT4-125/80	20.0 A
WT4-150/80	22.0 A
WT4-200/80	28.5 A

DIMENSIONI E PESI - DIMENSIONS AND WEIGHTS

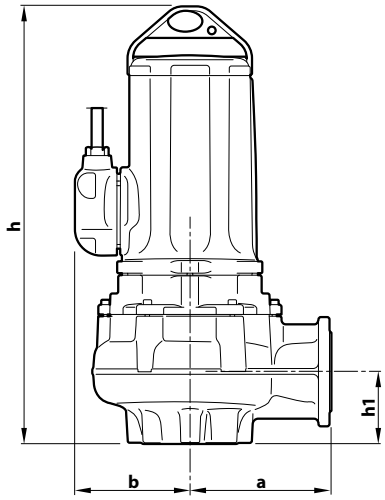

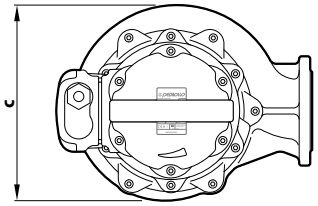

TIPO - TYPE **Three-phase**	Solids passage	DIM mm a	b	c	h	h1	kg 3~
WT4-100/80	**Ø 80 mm**	285	228	395	858	130	224
WT4-125/80							226
WT4-150/80							236
WT4-200/80							246

FLANGIA DELLA BOCCA - PORT FLANGE

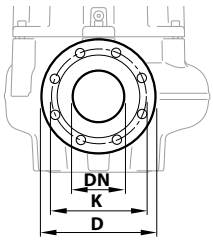

TIPO - TYPE **Three-phase**	FLANGE **DN**	K mm	D mm	FORI - HOLES N°	Ø (mm)
WT4-100/80 **WT4-125/80** **WT4-150/80** **WT4-200/80**	**100** (PN10)	180	220	8	18

CONTROFLANGIA - COUNTERFLANGES

(ORDINABILE A PARTE) - *(ORDERED SEPARATELY)*

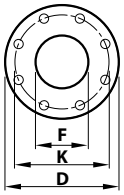

TIPO - TYPE **Three-phase**	FLANGE **DN**	F	K mm	D mm	FORI - HOLES N°	Ø (mm)
WT4-100/80 **WT4-125/80** **WT4-150/80** **WT4-200/80**	**100**	4"	180	220	8	18

BASAMENTO - BASEMENT

(ORDINABILE A PARTE) - *(ORDERED SEPARATELY)*

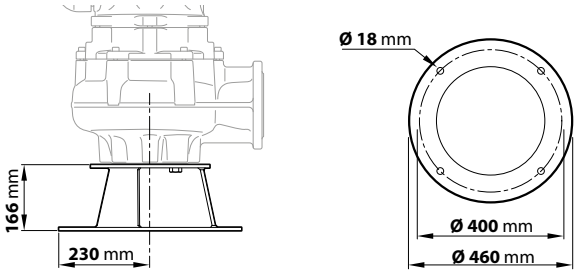

CARATTERISTICHE COSTRUTTIVE - CONSTRUCTION FEATURES

1	**Corpo pompa** ***Pump body***	Ghisa *Cast iron*
2	**Girante** ***Impeller***	Di tipo BICANALE in ghisa *DOUBLE-CHANNEL type Cast iron*
3	**Portamotore** ***Motor holder***	Ghisa *Cast iron*
4	**Coperchio motore** ***Motor cover***	Ghisa *Cast iron*
5	**Albero motore** ***Motor shaft***	**AISI 431**

6 **Tenuta meccanica doppia con camera d'olio interposta** - ***Double mechanical seal with interposed oil chamber***

Tenuta - *Seal*	Albero - *Shaft*	Posizione - *Position*	Materiali - *Materials*
MG1-43	Ø 43 mm	Lato motore *Motor side*	Carburo di silicio / Grafite / NBR *Silicon carbide / Graphite / NBR*
ARP-40	Ø 40 mm	Lato pompa *Pump side*	Carburo di silicio / Carburo di silicio / NBR *Silicon carbide / Silicon carbide / NBR*

7 **Motore elettrico**

Trifase 400 V - 50 Hz
con salvamotore termico incorporato nell'avvolgimento

– Isolamento: classe F
– Protezione: IP X8

Electric motor

Three-phase 400 V - 50 Hz with built-in thermal motor protection in the winding

– Insulation: class F
– Protection: IP X8

8 **Sonda rilevamento presenza acqua in camera d'olio (a richiesta)**
Water detection probe in oil chamber (on request)

9 **Cavo di alimentazione** - ***Power cable***
- Da 10 m di tipo "EM2 Quality"
- *10 m "EM2 Quality" type*

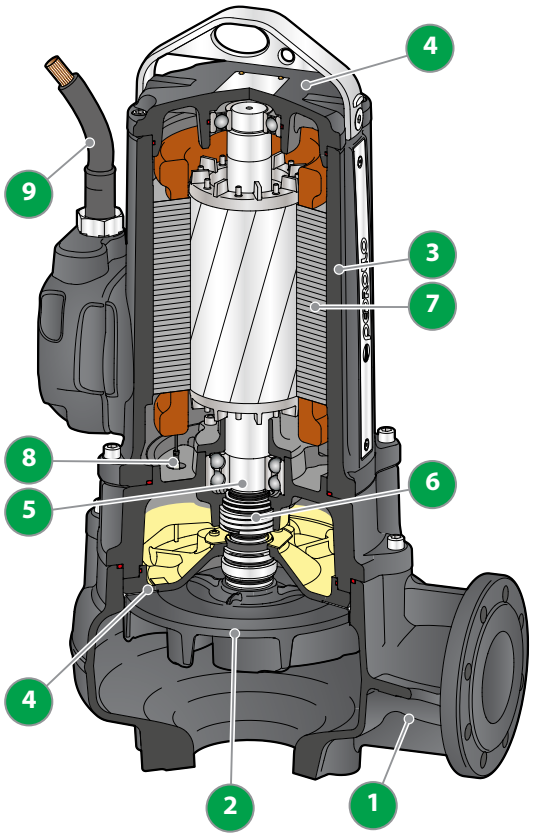

VERSIONE CON MANDATA VERTICALE E TUBI GUIDA DA 2"
VERSION WITH VERTICAL DELIVERY AND 2" GUIDE PIPES

VR4, WT4	Cod. ASSPVXC4V	DN **4"**



KIT:



Piede di accoppiamento completo di controflangia
Coupling foot complete with counter flange



Guida di scorrimento con viti e guarnizione
Slide guide with screws and gasket



Supporto per i tubi di guida
Support for guide pipes

ACCESSORI ORDINABILI - OPTIONAL ACCESSORIES

GUIDA DI SCORRIMENTO - SLIDE GUIDE

VR4, WT4	Cod. ASSFL100

Completa di viti e guarnizioni - *with screws and gasket*



SUPPORTO TUBI GUIDA - GUIDE PIPES SUPPORT

Tubi guida Ø 2" - *Guide pipes Ø 2"*	Cod. 859SV349INTFA



Per motivi di stabilità interporre un supporto ogni 3 metri (consigliato)
For reasons of stability, interpose a support every 3 m (recommended)

TUBO GUIDA (AISI 304) - GUIDE PIPE

Tubo guida Ø 2" da **3 m** - *3 m Ø 2" guide tube*	Cod. 54SARTG0063F
Tubo guida Ø 2" da **6 m** - *6 m Ø 2" guide tube*	Cod. 54SARTG0066F



INSTALLAZIONE TIPICA - TYPICAL INSTALLATION

1. Elettropompa - *Electric pump*
2. Piede di accoppiamento - *Coupling foot*
3. Tubi guida - *Guide pipes*
4. Supporto superiore tubi guida - *Upper guide pipe support*
5. Supporto intermedio tubi guida - *Intermediate guide pipe support*
6. Catena di sollevamento - *Lifting chain*
7. Quadro elettrico - *Electric panel*
8. Galleggiante di arresto - *Stopping float*
9. Galleggiante di partenza - *Starting float*
10. Galleggiante di partenza pompa supplementare - *Additional pump start float*
11. Galleggiante di allarme - *Warning float*
12. Valvola di non ritorno - *Non-return valve*
13. Zoccolo in cemento - *Cement plinth*

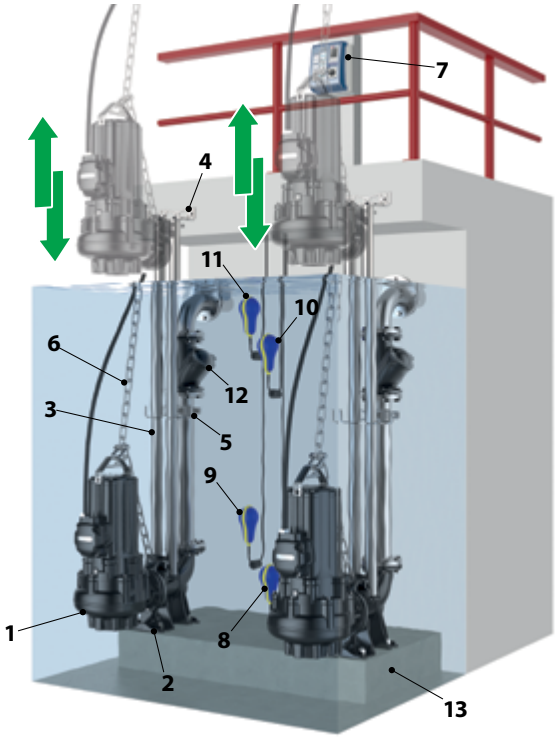

DIMENSIONI - DIMENSIONS

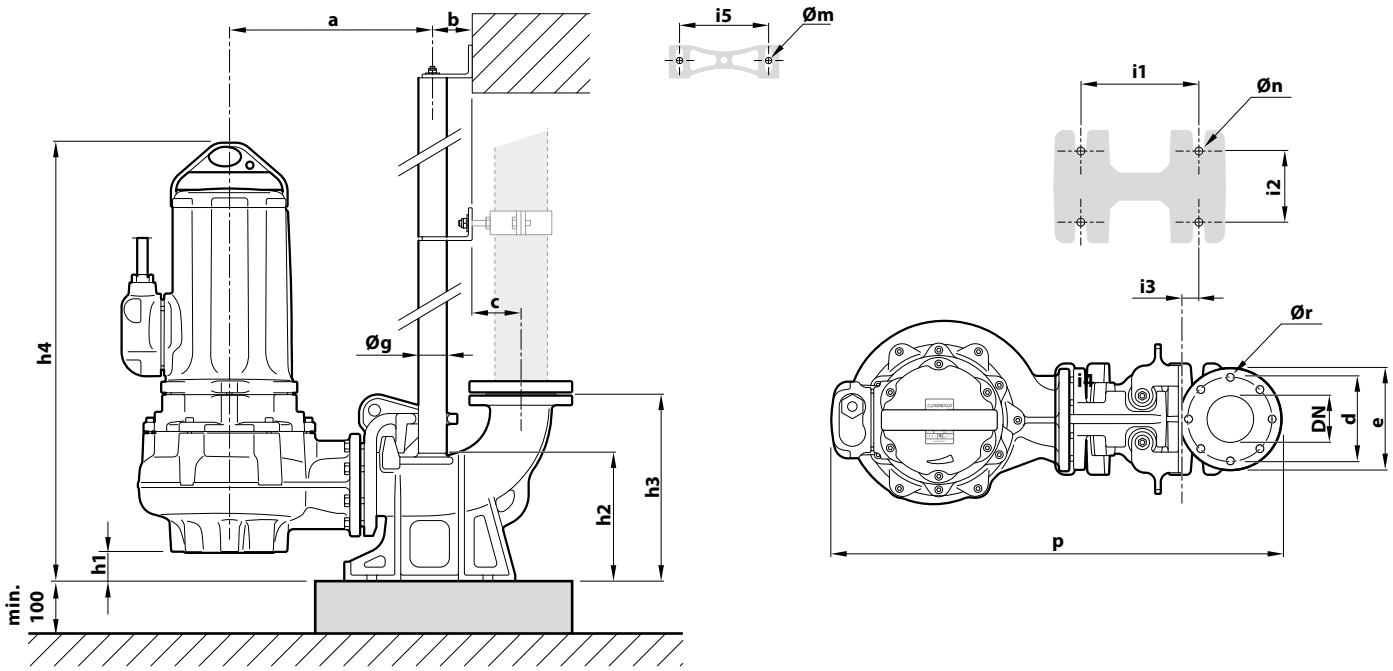

TIPO - TYPE **Three-phase**	Solids passage mm	PORT **DN**	DIM mm																	
			a	b	c	d	e	p	h1	h2	h3	h4	i1	i2	i3	i5	Øg	Øm	Øn	Ør
VR4 /80 **WT4 /80**	**Ø 80 mm**	**100**	435	85.5	104.5	180	220	965	77	275	400	935	250	150	34	187	2"	13.5	22	18