

CAMPO DELLE PRESTAZIONI

- Portata fino a **2900 l/min** (174 m³/h)
- Prevalenza fino a **16 m**

PERFORMANCE RANGE

- *Flow rate up to **2900 l/min** (174 m³/h)*
- *Head up to **16 m***

UTILIZZI E INSTALLAZIONI

Le elettropompe della serie **WT4**, costruite in ghisa di notevole spessore, eccezionale robustezza, resistenza all'abrasione e durata nel tempo, sono equipaggiate con girante BICANALE che consente il drenaggio di liquidi con presenza di Solids in sospensione, a fibra corta. Sono quindi indicate per il convogliamento di **acque di scarico e fognarie, acque di rifiuto, acque miste a fango, acque freatiche e acque di superficie** per applicazioni in condomini, edifici pubblici, industrie, autosilo, parcheggi sotterranei, aree di lavaggio, ecc.

USES AND INSTALLATIONS

*The **WT4** series of electric pumps, constructed in cast iron of considerable thickness, exceptional strength, abrasion resistance and durability, are equipped with a DOUBLE-CHANNEL impeller that allows the drainage of liquids with the presence of solids in suspension, with short fibres. They are therefore suitable for the conveyance of **sewage and drainage water, waste water, water mixed with sludge, groundwater and surface water** for applications in apartment blocks, public buildings, industries, parking garages, underground car parks, washing areas, etc.*

MOTORE ELETTRICO

- **Il motore elettrico è protetto da uno speciale termico Three-phase, posizionato all'interno del motore, che interviene in caso di surriscaldamento o assorbimento anomalo.**

ELECTRIC MOTOR

- ***The electric motor is protected by a special Three-phase thermal, located inside the motor, which intervenes in the event of overheating or abnormal absorption.***

ESECUZIONE

- Cavo di alimentazione di lunghezza **10 m**

STANDARD

- *Power supply cable length **10 m***

LIMITI D'IMPIEGO

- Profondità sotto il livello dell'acqua fino a **10 m** (con cavo di alimentazione di lunghezza adeguata)
- Temperatura del liquido fino a **+40 °C**
- Passaggio Solids in sospensione fino a Ø **55 mm**
- **Immersione minima per servizio continuo: 550 mm**

LIMITS OF USE

- *Depth below water level up to **10 m***
- *(with appropriately long power cable)*
- *Liquid temperature up to **+40 °C***
- *Passage of suspended solids up to Ø **55 mm***
- ***Minimum immersion for continuous service: 550 mm***

ESECUZIONI A RICHIESTA

- Elettropompe dotate di sonde interne che rilevano la presenza di acqua in camera d'olio
- Elettropompe con doppio cavo per avviamento stella/triangolo

POSSIBLE ON DEMAND

- *Electric pumps equipped with internal probes that detect the presence of water in the oil chamber*
- *Electric pumps with double cable for star/delta starting*

CARATTERISTICHE IDRAULICHE - HYDRAULIC PERFORMANCES n= 1450 min^{-1} 50 Hz

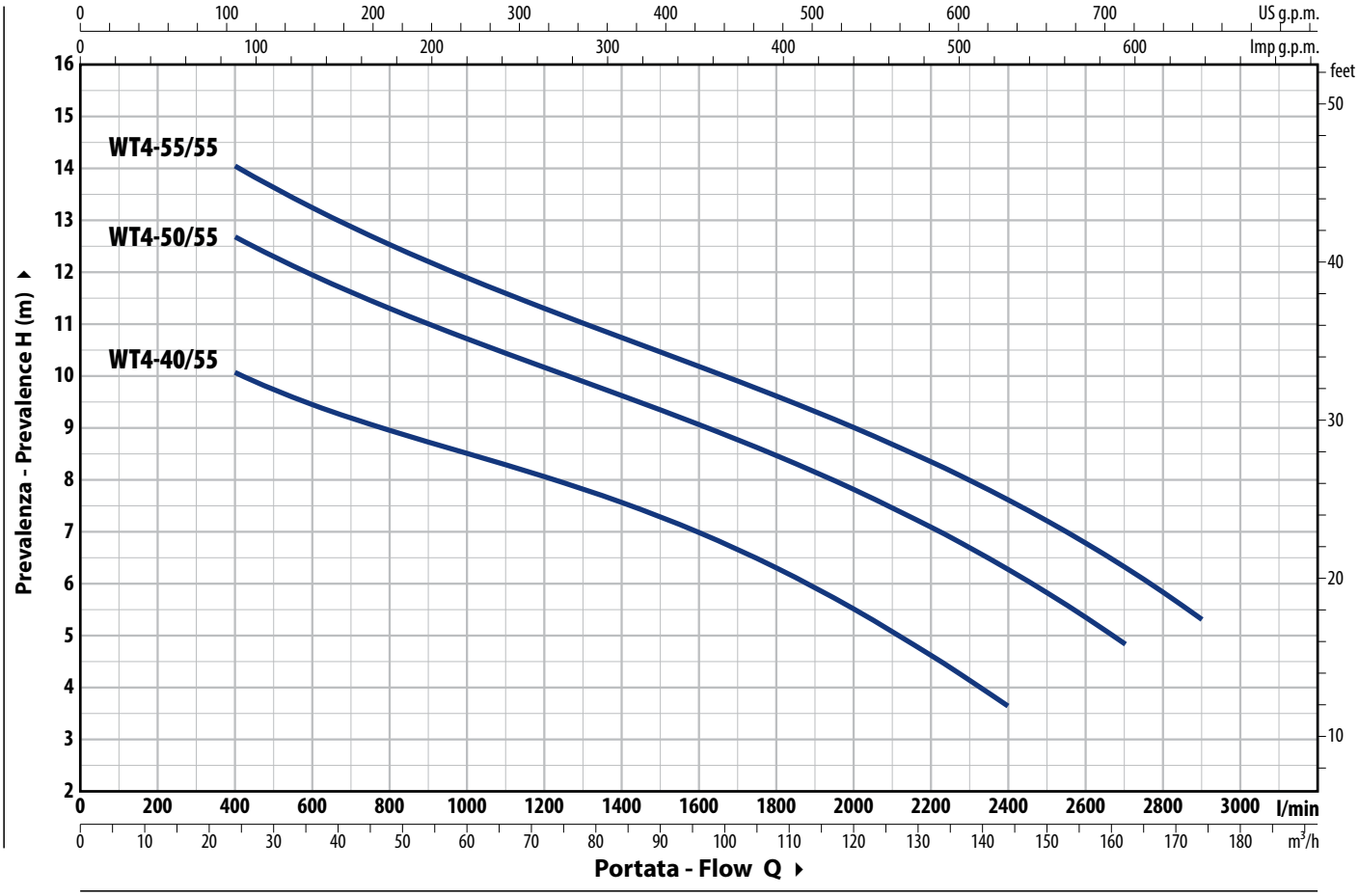

TIPO - TYPE	POWER (P2)		Q	m³/h	0	24	48	72	96	108	120	132	144	162	174
Three-phase	kW	HP		l/min	**0**	**400**	**800**	**1200**	**1600**	**1800**	**2000**	**2200**	**2400**	**2700**	**2900**
WT4-40/55	3	4			12	10	9	8	7	6.3	5.5	4.6	3.6		
WT4-50/55	3.7	5	**H**	metri	14.5	12.6	11.3	10.1	9	8.4	7.8	7	6.2	4.8	
WT4-55/55	4	5.5			16	14	12.5	11.3	10.2	9.6	9	8.3	7.6	6.3	5.3

Tolleranza delle curve di prestazione secondo EN ISO 9906 Grado 3B.

ASSORBIMENTI - ABSORPTION

TIPO - TYPE **Three-phase**	TENSIONE - VOLTAGE **400 V**
WT4-40/55	5.5 A
WT4-50/55	7.7 A
WT4-55/55	8.3 A

DIMENSIONI E PESI - DIMENSIONS AND WEIGHTS

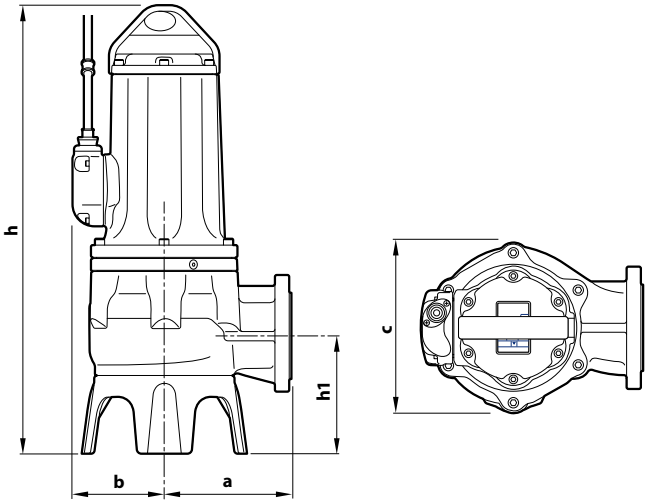

Installazione tipica
Typical installation

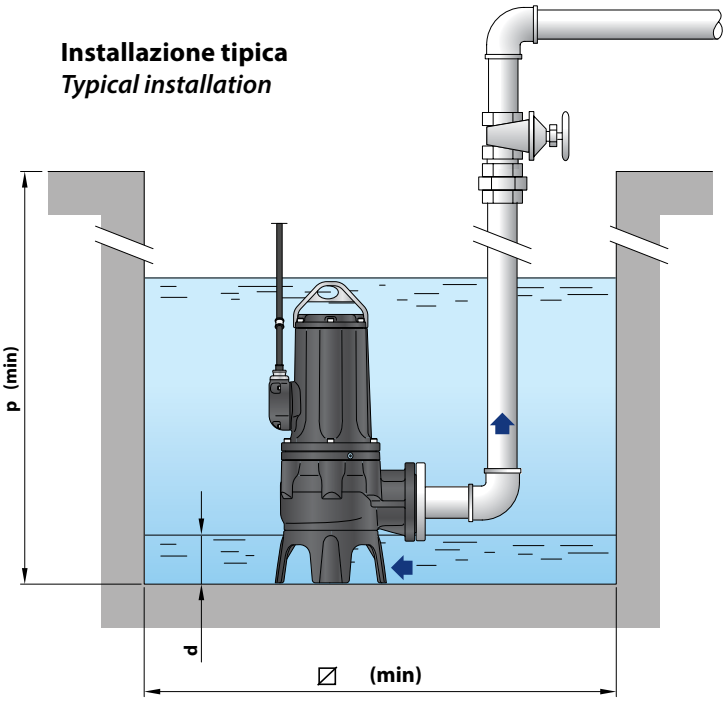

TIPO - TYPE **Three-phase**	Solids passage	DIM mm a	b	c	h	h1	d	p	⍁	kg 3~
WT4-40/55	**Ø 55 mm**	248	165	320	792	228	140	1000	1000	125.2
WT4-50/55										133.0
WT4-55/55										136.0

FLANGIA DELLA BOCCA - PORT FLANGE

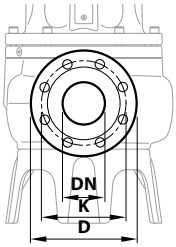

TIPO - TYPE **Three-phase**	FLANGE **DN**	K **mm**	D **mm**	FORI - HOLES **N°**	**Ø (mm)**
WT4-40/55	**80** (PN10)	160	200	8	18
WT4-50/55					
WT4-55/55					

CONTROFLANGIA - COUNTERFLANGES

(ORDINABILE A PARTE) - *(ORDERED SEPARATELY)*

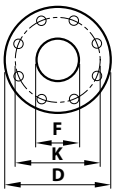

TIPO - TYPE **Three-phase**	FLANGE **DN**	F	K **mm**	D **mm**	FORI - HOLES **N°**	**Ø (mm)**
WT4-40/55	**80**	3"	160	200	8	18
WT4-50/55						
WT4-55/55						

PALLETTIZZAZIONE - PALLETIZATION

TIPO - TYPE **Three-phase**	GROUPAGE n° pumps
WT4-40/55	4
WT4-50/55	4
WT4-55/55	4

CARATTERISTICHE COSTRUTTIVE - CONSTRUCTION FEATURES

1	**Corpo pompa** ***Pump body***	Ghisa con trattamento di cataforesi *Cast iron with cataphoresis treatment*
2	**Base** ***Base***	Ghisa con trattamento di cataforesi *Cast iron with cataphoresis treatment*
3	**Girante** ***Impeller***	Di tipo BICANALE in ghisa con trattamento di cataforesi *DOUBLE-CHANNEL type with cast iron cataphoresis treatment*
4	**Portamotore** ***Motor holder***	Ghisa con trattamento di cataforesi *Cast iron with cataphoresis treatment*
5	**Coperchio motore** ***Motor cover***	Ghisa con trattamento di cataforesi *Cast iron with cataphoresis treatment*
6	**Albero motore** ***Motor shaft***	**AISI 431**

7 **Tenuta meccanica doppia con camera d'olio interposta** - ***Double mechanical seal with interposed oil chamber***

Tenuta - *Seal*	Albero - *Shaft*	Posizione - *Position*	Materiali - *Materials*
MG91-40D	Ø 40 mm	Lato motore *Motor side*	Carburo di silicio / Grafite / NBR *Silicon carbide / Graphite / NBR*
		Lato pompa *Pump side*	Carburo di silicio / Carburo di silicio / NBR *Silicon carbide / Silicon carbide / NBR*

8 **Motore elettrico**

Trifase 400 V - 50 Hz
con salvamotore termico incorporato nell'avvolgimento

– Isolamento: classe F
– Protezione: IP X8

Electric motor

Three-phase 400 V - 50 Hz with built-in thermal motor protection in the winding

– Insulation: class F
– Protection: IP X8

9 **Cavo di alimentazione** - ***Power cable***
- Da 10 m di tipo "H07 RN-F" - *10 m 'H07 RN-F' type*

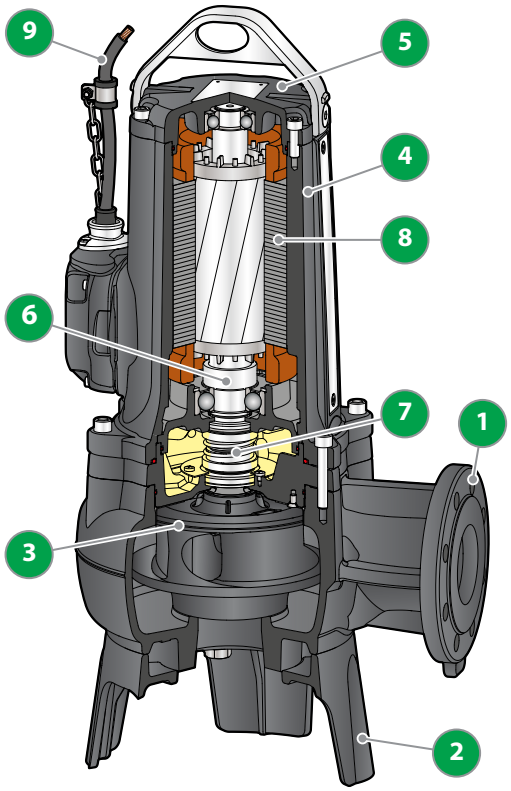

VERSIONE CON MANDATA VERTICALE E TUBI GUIDA DA 2"
VERSION WITH VERTICAL DELIVERY AND 2" GUIDE PIPES

VR4	Cod. ASSPVXC4V	DN **4"**
WT4	Cod. ASSPMC4V	DN **3"**



KIT:



Piede di accoppiamento completo di controflangia
Coupling foot complete with counter flange



Guida di scorrimento con viti e guarnizione
Slide guide with screws and gasket



Supporto per i tubi di guida
Support for guide pipes

ACCESSORI ORDINABILI - OPTIONAL ACCESSORIES

GUIDA DI SCORRIMENTO - SLIDE GUIDE



VR4	Cod. ASSFL100
WT4	Cod. ASSFL080

Completa di viti e guarnizioni - *with screws and gasket*

SUPPORTO TUBI GUIDA - GUIDE PIPES SUPPORT



Tubi guida Ø 2" - *Guide pipes Ø 2"*	Cod. 859SV349INTFA

Per motivi di stabilità interporre un supporto ogni 3 metri (consigliato)
For reasons of stability, interpose a support every 3 m (recommended)

TUBO GUIDA (AISI 304) - GUIDE PIPE

Tubo guida Ø 2" da **3 m** - *3 m Ø 2" guide tube*	Cod. 54SARTG0063F
Tubo guida Ø 2" da **6 m** - *6 m Ø 2" guide tube*	Cod. 54SARTG0066F

INSTALLAZIONE TIPICA - TYPICAL INSTALLATION

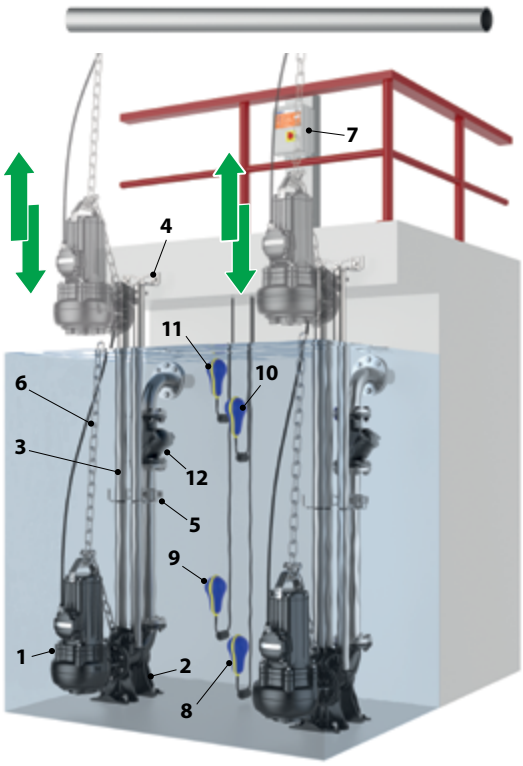

1. Elettropompa - *Electric pump*
2. Piede di accoppiamento - *Coupling foot*
3. Tubi guida - *Guide pipes*
4. Supporto superiore tubi guida - *Upper guide pipe support*
5. Supporto intermedio tubi guida - *Intermediate guide pipe support*
6. Catena di sollevamento - *Lifting chain*
7. Quadro elettrico - *Electric panel*
8. Galleggiante di arresto - *Stopping float*
9. Galleggiante di partenza - *Starting float*
10. Galleggiante di partenza pompa supplementare - *Additional pump start float*
11. Galleggiante di allarme - *Warning float*
12. Valvola di non ritorno - *Non-return valve*

DIMENSIONI - DIMENSIONS

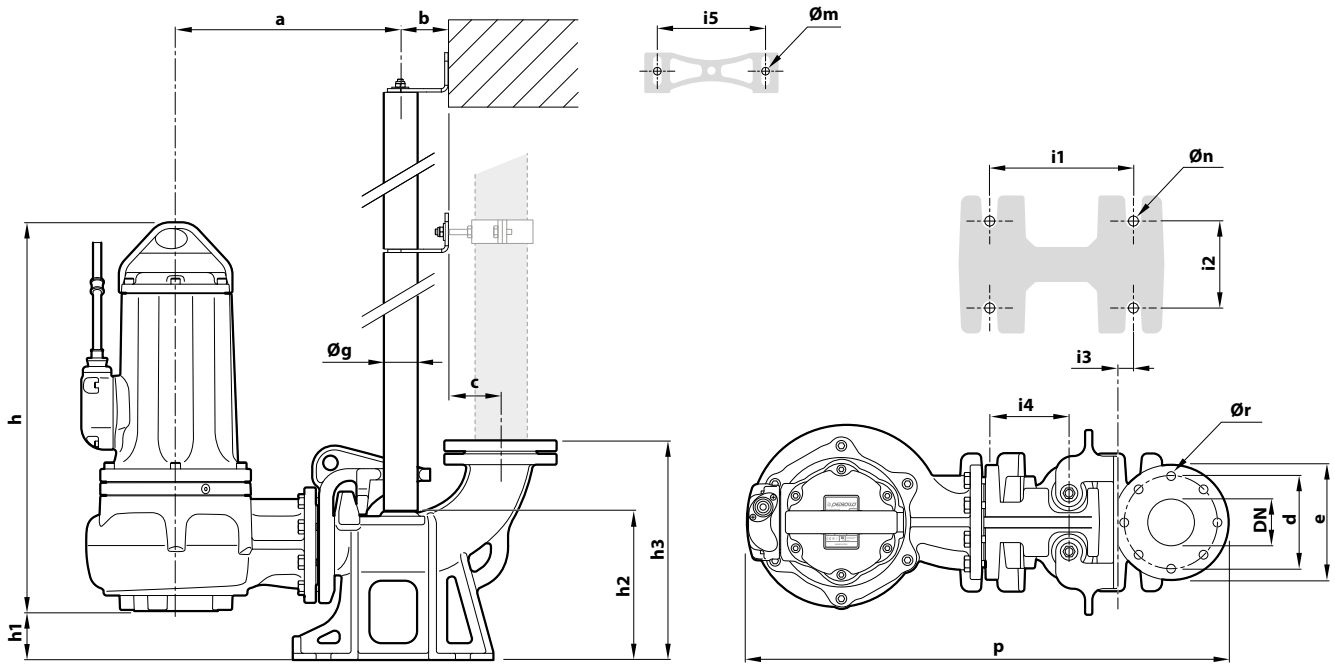

TIPO - TYPE **Three-phase**	Solids passage mm	PORT **DN**	DIM mm a	b	c	d	e	p	h	h1	h2	h3	i1	i2	i3	i4	i5	Øg	Øm	Øn	Ør
VR4-40/100																					
VR4-50/100	**Ø 100 mm**	**4"**	376	85	105	180	220	841	695	107	266	426	250	150	34	130	186	2"	13	16	18
VR4-55/100																					

TIPO - TYPE **Three-phase**	Solids passage mm	PORT **DN**	DIM mm a	b	c	d	e	p	h	h1	h2	h3	i1	i2	i3	i4	i5	Øg	Øm	Øn	Ør
WT4-40/55																					
WT4-50/55	**Ø 55 mm**	**3"**	396	85	95	160	200	841	680	92	256	592	250	150	34	130	186	2"	13	16	18
WT4-55/55																					