CAMPO DELLE PRESTAZIONI

- Portata fino a **750 l/min** (45 m³/h)
- Prevalenza fino a **15 m**

UTILIZZI E INSTALLAZIONI

Le pompe della serie **WT** sono consigliate quando sono richieste elettropompe **molto robuste** e di grande affidabilità, con girante di tipo BICANALE. Costruite in ghisa di notevole spessore, eccezionale robustezza e resistenza all'abrasione, sono particolarmente indicate nelle installazioni a servizio continuo.
Sono consigliate per il drenaggio di **acque cariche con corpi solidi in sospensione, acque luride**.

ESECUZIONE

- Cavo di alimentazione di lunghezza **10 m**
- Galleggiante esterno per versioni monofase

LIMITI D'IMPIEGO

- Profondità sotto il livello dell'acqua fino a **10 m** (con cavo di alimentazione di lunghezza adeguata)
- Temperatura del liquido fino a **+40 °C**
- Passaggio Solids in sospensione fino a **Ø 50 mm**
- **Immersione minima per servizio continuo: 305 mm**

ESECUZIONI A RICHIESTA

- Cavo di alimentazione di lunghezza **10 m**
- Altre tensioni o frequenza a 60 Hz

PERFORMANCE RANGE

- *Flow rate up to **750 l/min** (45 m³/h)*
- *Head up to **15 m***

USES AND INSTALLATIONS

WT series** pumps are recommended when very robust and highly reliable electric pumps with DOUBLE-CHANNEL impeller are required. Made of thick cast iron, they are exceptionally robust and abrasion resistant, and are particularly suitable for continuous duty installations. They are recommended for **draining soiled water with suspended solids, sewage.

STANDARD

- *Power cable lenght **10 m***
- *External float for Single-phase versions*

LIMITS OF USE

- *Depth below water level up to **10 m** (with appropriate power cable length)*
- *Liquid temperature up to **+40 °C***
- *Passage of suspended solids up to **Ø 50 mm***
- ***Minimum immersion for continuous service: 305 mm***

POSSIBLE ON DEMAND

- *Power cable length **10 m***
- *Other voltages of frequency at 60 Hz*

ASSORBIMENTI - ABSORPTION

TIPO - TYPE	TENSIONE - VOLTAGE
Single-phase	**230 V**
WTm 10/45	5.0 A
WTm 15/45	8.2 A

TIPO - TYPE	TENSIONE - VOLTAGE
Three-phase	**400 V**
WT 10/45	2.1 A
WT 15/45	3.2 A



CARATTERISTICHE IDRAULICHE - HYDRAULIC PERFORMANCES

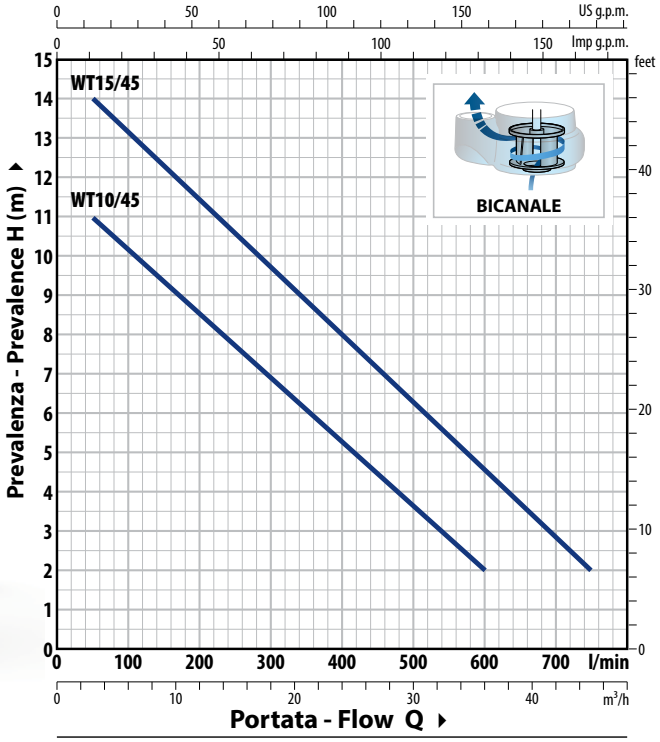

TIPO - TYPE		POWER (P2)		Q m³/h	0	3	6	12	18	24	30	36	42	45
Single-phase	Three-phase	kW	HP	Q l/min	**0**	**50**	**100**	**200**	**300**	**400**	**500**	**600**	**700**	**750**
WTm 10/45	**WT 10/45**	0.75	1	**H** (m)	12	11	10	8.5	7	5	3.5	2		
WTm 15/45	**WT 15/45**	1.1	1.5		15	14	13	11.5	9.7	8	6.3	4.5	3	2

CARATTERISTICHE COSTRUTTIVE - CONSTRUCTION FEATURES

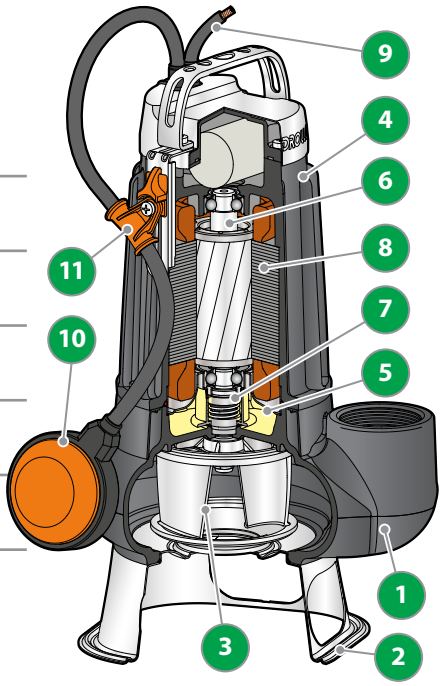

1	**Corpo pompa** *Pump body*	Ghisa con trattamento di cataforesi *Cast iron with cataphoresis treatment*
2	**Base** *Base*	**AISI 304**
3	**Girante** *Impeller*	Di tipo bicanale in Acciaio inox **AISI 304** microfuso *Double-channel type in micro-cast **AISI 304** stainless steel*
4	**Portamotore** *Motor holder*	Ghisa con trattamento di cataforesi *Cast iron with cataphoresis treatment*
5	**Coperchio motore** *Motor cover*	**AISI 304**
6	**Albero motore** *Motor shaft*	**AISI 431**

7 Tenuta meccanica doppia con camera d'olio interposta
Double mechanical seal with interposed oil chamber

Tenuta - *Seal*	Albero - *Shift*	Posizione - *Position*	Materiali - *Materials*
MG1-14D SIC	Ø 14 mm	Lato motore	SiC / Grafite - *Graphite* / NBR
		Lato pompa	SiC / SiC / NBR

8 Motore elettrico - *Electric motor*
WTm: monofase 230 V - 50 Hz / *Single-phase 230 V - 50 Hz*
con salvamotore termico incorporato nell'avvolgimento / *thermal motor protection built into the winding*
WT: trifase 400 V - 50 Hz / *Three-phase 400 V - 50 Hz*
– Isolamento: classe F – Protezione: IP X8 / *Insulation: class F - Protection: IP X8*

9 Cavo di alimentazione - *Power cable*
"H07 RN-F" (spina Schuko solo per versioni monofase) - *Schuko plug for Single-phase versions only*
Lunghezza standard 10 m - *Standard lenght 10 m*

10 Interruttore a galleggiante esterno - *External float switch*
(solo per versioni monofase) - *(for Single-phase versions only)*

11 Dispositivo basculante per il cavo del galleggiante - *Tilting device for the float cable*
(Solo per versioni monofase) - *(for Single-phase versions only)*

Installazione tipica
Typical installation

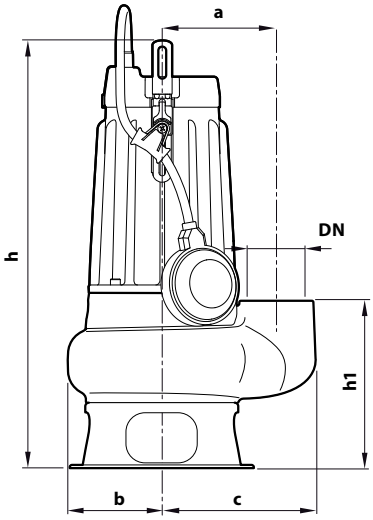

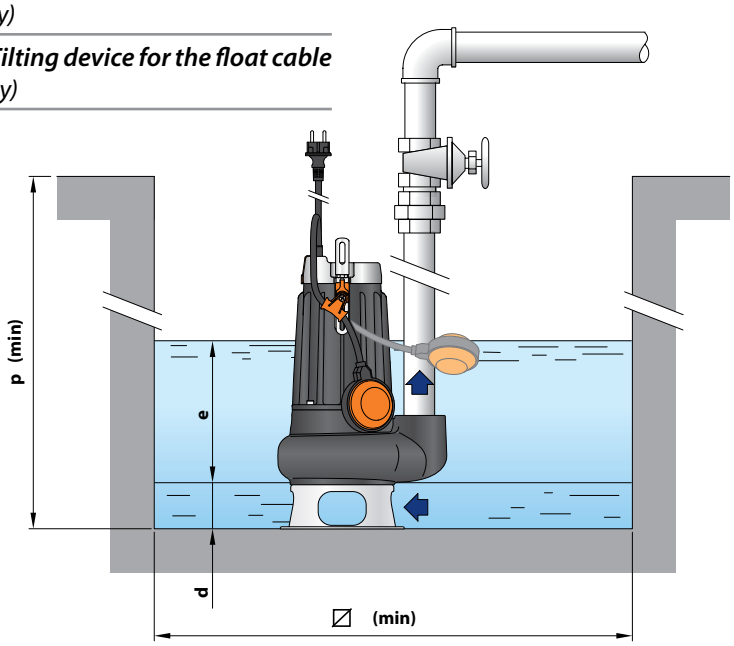

TIPO - TYPE		PORT	Solids	DIM mm									kg		PALLETIZATION
Single-phase	**Three-phase**	**DN**	passage	a	b	c	h	h1	d	e	p	⍁	1~	3~	n° pumps
WTm 10/45	**WT 10/45**	**2"**	**Ø 50 mm**	115	95	155	419	170	60	regolabile	500	500	19.2	17.7	45
WTm 15/45	**WT 15/45**						434			adjustable			20.1	19.3	45



CAMPO DELLE PRESTAZIONI

- Portata fino a **1600 l/min** (96 m³/h)
- Prevalenza fino a **25 m**

PERFORMANCE RANGE

- *Flow rate up to **1600 l/min** (96 m³/h)*
- *Head up to **25 m***

UTILIZZI E INSTALLAZIONI

Le elettropompe della serie **WT**, costruite in ghisa di notevole spessore, eccezionale robustezza, resistenza all'abrasione e durata nel tempo, sono equipaggiate con girante BICANALE che consente il drenaggio di liquidi con presenza di Solids in sospensione, a fibra corta. Sono quindi indicate per il convogliamento di **acque di scarico e fognarie, acque di rifiuto, acque miste a fango, acque freatiche e acque di superficie** per applicazioni in condomini, edifici pubblici, industrie, autosilo, parcheggi sotterranei, aree di lavaggio, ecc.

USES AND INSTALLATIONS

*The **WT** series of electric pumps, constructed in cast iron of considerable thickness, exceptional strength, abrasion resistance and durability, are equipped with a DOUBLE-CHANNEL impeller which allows the drainage of liquids with the presence of solids in suspension, with short fibres. They are therefore suitable for the conveyance of **sewage and drainage water, waste water, water mixed with sludge, groundwater and surface water** for applications in apartment blocks, public buildings, industries, parking garages, underground car parks, washing areas, etc..*

LIMITI D'IMPIEGO

- Profondità sotto il livello dell'acqua fino a **10 m** (con cavo di alimentazione di lunghezza adeguata)
- Temperatura del liquido fino a **+40 °C**
- Passaggio Solids in sospensione:
  – fino a **Ø 50 mm** per WT /50
  – fino a **Ø 65 mm** per VR /65
- **Immersione minima per servizio continuo:**
  – 320 mm per WT /50
  – 360 mm per WT /65

LIMITS OF USE

- *Depth below water level up to **10 m** (with appropriate length of power cable)*
- *Liquid temperature up to **+40 °C***
  Passing solids in suspension:
  *– up to **Ø 50 mm** for VR /50*
  *– up to **Ø 65 mm** for VR /65*
- ***Minimum immersion for continuous service:***
  – 320 mm for WT /50
  – 360 mm for WT /65

ESECUZIONE

Cavo di alimentazione di lunghezza **10 m**
Galleggiante esterno per versioni monofase
Quadro elettrico per versioni monofase

STANDARD

*Power cable length **10 m***
External float for Single-phase versions
Switchbox for Single-phase versions

ESECUZIONI A RICHIESTA

Quadro elettrico **QES** per elettropompe trifase
Cavo di alimentazione di lunghezza **10 m**
Altre tensioni o frequenza a 60 Hz

POSSIBLE ON DEMAND

***QES** control panel for Three-phase electric pumps*
*Power cable length **10 m***
Other voltages or frequency at 60 Hz

CARATTERISTICHE IDRAULICHE - HYDRAULIC PERFORMANCES

50 Hz

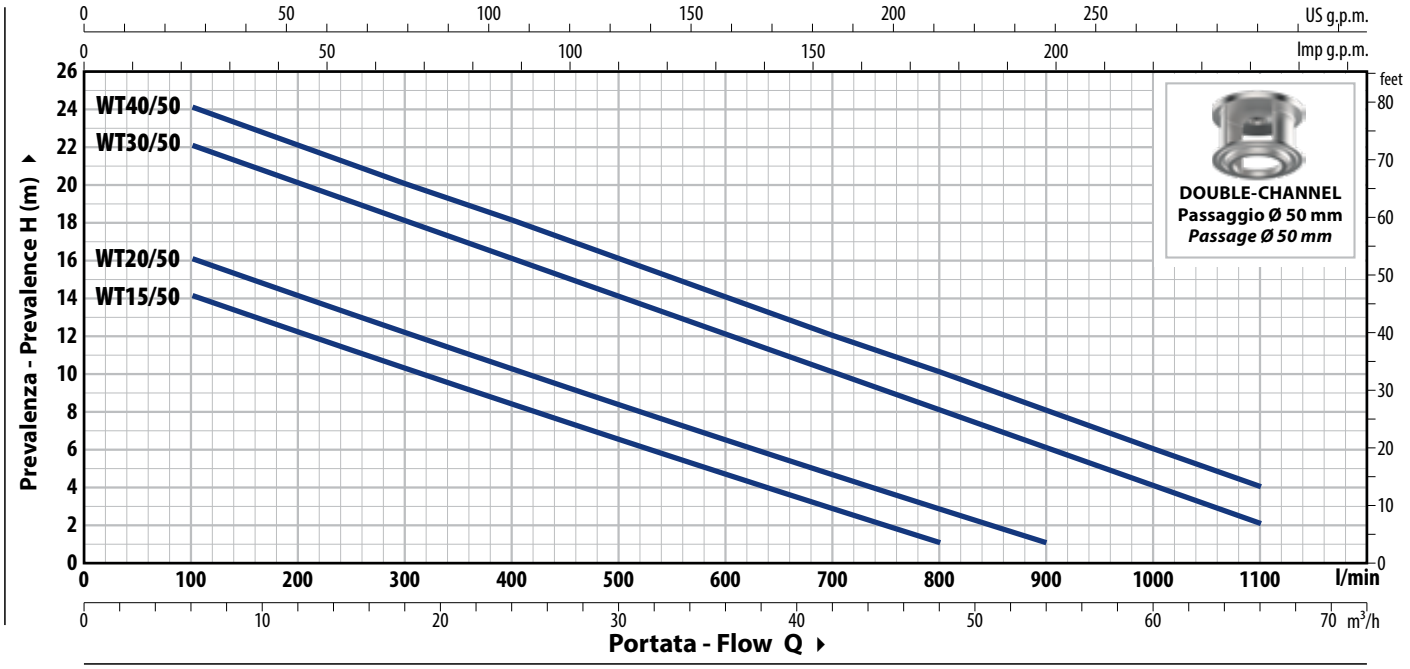

TIPO - TYPE		POWER (P2)		Q	m³/h	0	6	12	18	24	30	36	42	48	54	60	66
Single-phase	Three-phase	kW	HP		l/min	**0**	**100**	**200**	**300**	**400**	**500**	**600**	**700**	**800**	**900**	**1000**	**1100**
WTm 15/50	**WT 15/50**	1.1	1.5	**H**	(m)	16	14	12.5	10.5	8.5	6.5	4.5	3	1			
WTm 20/50	**WT 20/50**	1.5	2			18	16	14	12.5	10.5	8.5	6.5	5	3	1		
WTm 30/50	**WT 30/50**	2.2	3			24	22	20	18	16	14	12	10	8	6	4	2
–	**WT 40/50**	3	4			25	24	22	20	18	16	14	12	10	8	6	4

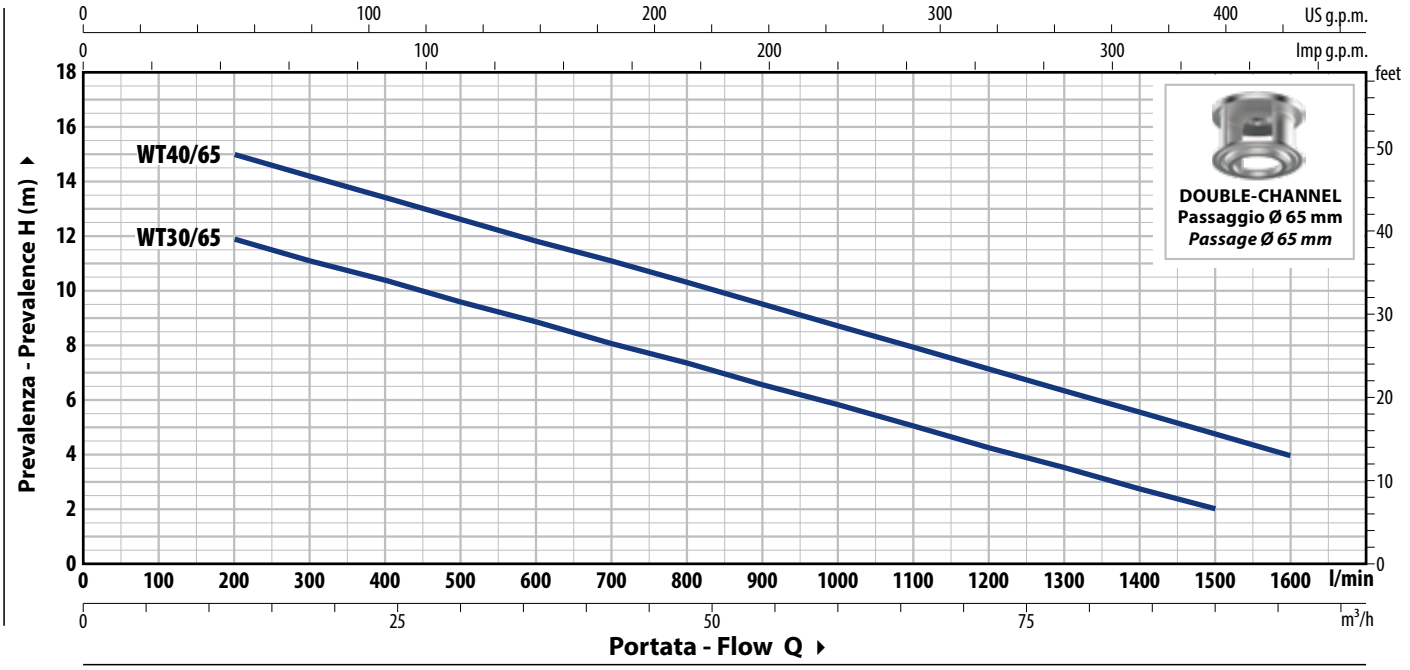

TIPO - TYPE		POWER (P2)		Q	m³/h	0	6	12	18	24	30	36	42	48	54	60	66	72	90	96
Single-phase	Three-phase	kW	HP		l/min	**0**	**100**	**200**	**300**	**400**	**500**	**600**	**700**	**800**	**900**	**1000**	**1100**	**1200**	**1500**	**1600**
WTm 30/65	**WT 30/65**	2.2	3	**H**	(m)	13	–	12	11	10.5	9.7	9	8	7.5	6.5	6	5	4.5	2	
–	**WT 40/65**	3	4			17	–	15	14	13.5	12.5	12	11	10.5	9.5	8.5	8	7	4.8	4

Tolleranza delle curve di prestazione secondo EN ISO 9906 Grado 3B.

ASSORBIMENTI - ABSORPTION

TIPO - TYPE **Single-phase**	TENSIONE - VOLTAGE **230 V**
WTm 15/50	10.5 A
WTm 20/50	14.0 A
WTm 30/50	18.0 A
WTm 30/65	14.0 A

TIPO - TYPE **Three-phase**	TENSIONE - VOLTAGE **400 V**
WT 15/50	4.5 A
WT 20/50	5.0 A
WT 30/50	6.0 A
WT 40/50	6.5 A
WT 30/65	5.5 A
WT 40/65	7.5 A

DIMENSIONI E PESI - DIMENSIONS AND WEIGHTS

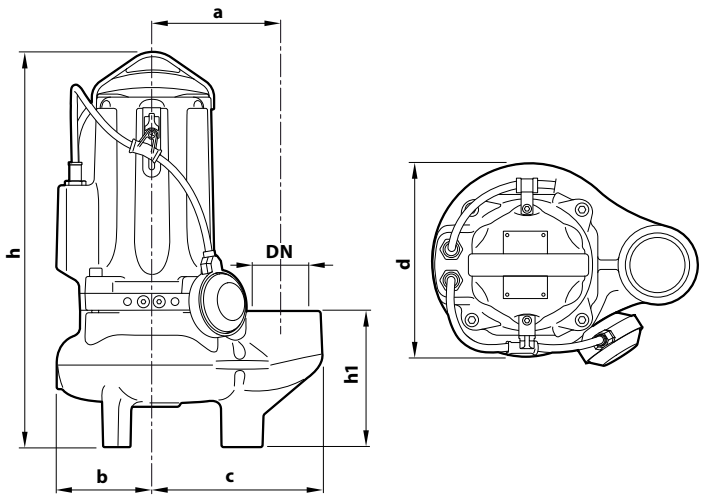

Installazione tipica
Typical installation

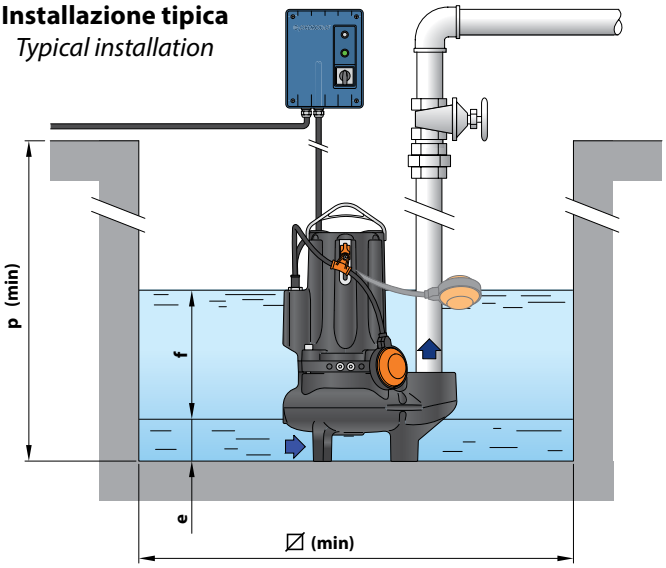

TIPO - TYPE		PORT	Solids	DIM mm										kg	
Single-phase	**Three-phase**	**DN**	passage	a	b	c	h	h1	d	e	f	p	⌀	1~	3~
WTm 15/50	**WT 15/50**	**2½"**	**50 mm**	162	119	212	487	167	242	75	regolabile adjustable	800	800	42.0	40.5
WTm 20/50	**WT 20/50**													43.0	42.0
WTm 30/50	**WT 30/50**						513 | 487						48.0	43.0
–	**WT 40/50**						513							–	48.0
WTm 30/65	**WT 30/65**	**3"**	**65 mm**	180	120	240	547 | 521	201	246	85				50.0	45.0
–	**WT 40/65**						547							–	50.0

PALLETTIZZAZIONE - PALLETIZATION

TIPO - TYPE		GROUPAGE
Single-phase	**Three-phase**	n° pumps
WTm 15/50	**WT 15/50**	16
WTm 20/50	**WT 20/50**	16
WTm 30/50	**WT 30/50**	12 | 16
–	**WT 40/50**	12
WTm 30/65	**WT 30/65**	12
–	**WT 40/65**	12

CARATTERISTICHE COSTRUTTIVE - CONSTRUCTION FEATURES

1	**Corpo pompa** ***Pump body***	Ghisa con trattamento di cataforesi *Cast iron with cataphoresis treatment*
2	**Girante** ***Impeller***	Di tipo BICANALE in acciaio inox **AISI 304** microfuso *DOUBLE-CHANNEL type in micro-cast **AISI 304** stainless steel*
3	**Portamotore** ***Motor holder***	Ghisa con trattamento di cataforesi *Cast iron with cataphoresis treatment*
4	**Lanterna** ***Lantern***	Ghisa con trattamento di cataforesi *Cast iron with cataphoresis treatment*
5	**Albero motore** ***Motor shaft***	**AISI 431**

6 **Doppia tenuta meccanica con camera d'olio interposta** - ***Double mechanical seal with interposed oil chamber***

Tenuta - *Seal*	Albero - *Shaft*	Posizione - *Position*	Materiali - *Materials*
STA-22	Ø 22 mm	Lato motore *Motor side*	Ceramica / Grafite / NBR *Ceramic / Graphite / NBR*
STA-20	Ø 20 mm	Lato pompa *Pump side*	Carburo di silicio / Carburo di silicio / NBR *Silicon carbide / Silicon carbide / NBR*

7 **Motore Elettrico**
WTm: monofase 230 V - 50 Hz
con salvamotore termico incorporato

WT: trifase 400 V - 50 Hz con termico incorporato nell'avvolgimento da collegare al quadro elettrico

– Isolamento: classe F
– Protezione: IP X8

Electric motor
WTm: *230 V - 50 Hz Single-phase*
with built-in thermal motor protection

WT: *400 V - 50 Hz Three-phase - with built-in thermal winding to be connected to the Electric panel*

– Insulation: classe F
– Protection: IP X8

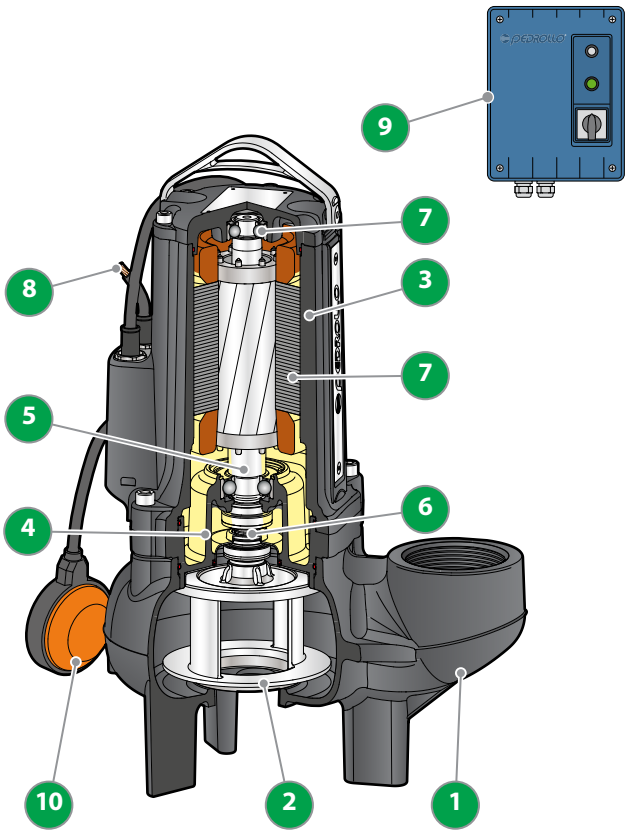

8 **Cavo di alimentazione** - ***Power cable***
- Da 5 m di tipo "H07 RN-F"
- 5 m "H07 RN-F" type

9 **Quadro elettrico** per WTm 15-20-30 - (solo per versioni monofase) Con condensatore e salvamotore a riarmo manuale

Electric panel *for WTm 15-20-30 - (Single-phase only)*
With capacitor and manual reset motor protection switch

10 **Interruttore a galleggiante esterno**
External float switch

OPTIONAL – Base d'appoggio / *Support base*
(Cod. ASSBAVM)

