Direccionamiento – Avance

Baldosa Táctil

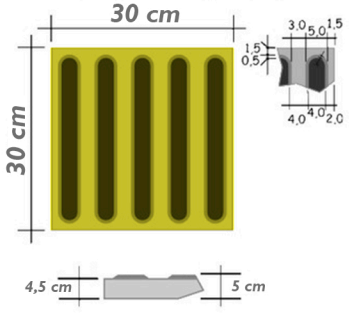

Alerta – Detención

Baldosa Táctil

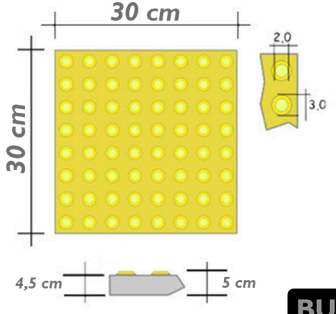

GUÍA SIMPLE

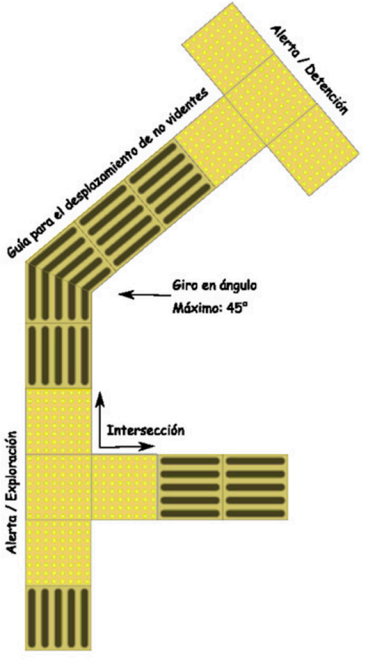

GIRO EN 90°

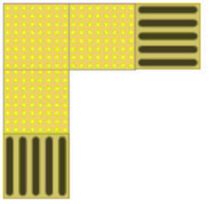

GUÍA DOBLE

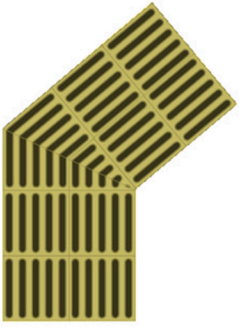

Baldosa de Franjas Táctil

Propósito: Señal de avance seguro.
Diseño: Forma conocida internacionalmente.
Medidas Franja: Dimensiones definidas, probadas y aprobadas por el Ministerio de Vivienda y Urbanismo (MINVU).

Baldosa de Botones Táctil

Propósito: Señal de alerta → detención - precaución.
Diseño: Forma conocida internacionalmente.
Medidas Botones: Dimensiones definidas, probadas y aprobadas por el Ministerio de Vivienda y Urbanismo (MINVU).

BUY ON
www.cablematic.com