ELECTRO DH

APLIQUE SOLAR LED RECARGABLE PARA PARED -IP65-

Especificaciones:

Panel Solar	Silicio mono-cristalino
Batería de litio	3,7 V/2.200 mAh
LED	20 pcs
Potencia	1,5 W
Ángulo/Área	120º 2-6 metros
Tiempo mínimo	15 segundos
Autonomía	6 horas al 100% de luz. 12 h al 50% de luz
Tiempo de Carga	6-8 horas (durante el día)

Descripción:

- Luz solar de fácil instalación.
- Utiliza un sistema de carga solar, además de un sensor de movimiento y célula fotoeléctrica que apaga la luz durante el día, de tal forma que durante el día va cargando su batería sin ningún consumo.
- En condiciones de oscuridad y al detectar movimiento, la luz se enciende automáticamente.
- Ideal para iluminar jardines, galerías, paseos, etc.

Modos de luz:

- OFF - ON (100%) - AUTO (100%) - Cortesía (50%)

Durante el día la luminaria se carga gracias a la luz solar. Cuando oscurece, y al detectar movimiento, la luminaria se encenderá al 100%. Mientras detecte movimiento, ésta permanecerá encendida, si durante 15 s no detecta movimiento, se apagará.

- ON - 25% (luz de cortesía) -100%

Durante el día la luminaria se carga gracias a la luz solar. Cuando oscurece, la luminaria permanecerá encendida todo el tiempo al 25% de su potencia (luz de cortesía). Si detecta movimiento, la luminaria se encenderá al 100%, si durante 15 segundos no detecta movimiento, volverá a la luz de cortesía.

- ON - 50%

Durante el día, la luminaria se carga gracias a la luz solar. Cuando oscurece y al detectar movimiento, la luminaria se encenderá al 50% permaneciendo todo el tiempo encendida. En este modo, el sensor de movimiento no actúa, solamente actúa el sensor crepuscular, que apagará la luz cuando comience a brillar el sol.

Importante:

Elegir un lugar para la **instalación** de la luminaria donde tengamos el **máximo de horas** posible de **luz solar** (más luz solar es igual a menos horas de carga).

Mientras tengamos luz solar, la luminaria no actuará, **solamente actúa en la oscuridad.**

Contiene una **batería de Litio. No reemplazarla,** no desechar el producto a la basura o al fuego. **Este producto debe ser reciclado por una empresa especializada** en gestión de residuos.

Instalación:

1. Escoger uno de los 3 Modos de luz antes de instalar.

2. Fijar los tornillos a la pared a una distancia de 85mm.
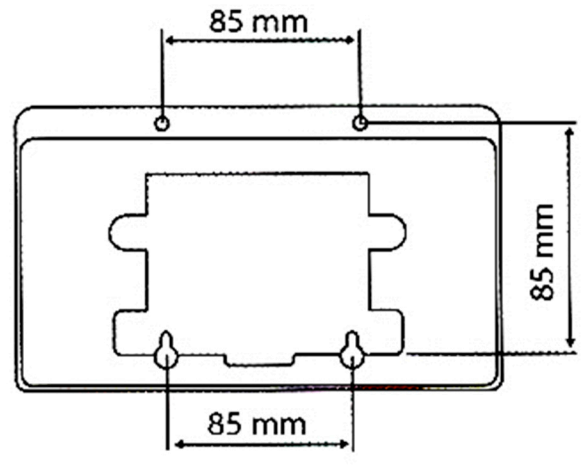
3. Insertar las cabezas de los tornillos en los huecos de fijación traseros de la luminaria y ajustar la luminaria hacia abajo para que los tornillos queden fijados en la ranura.