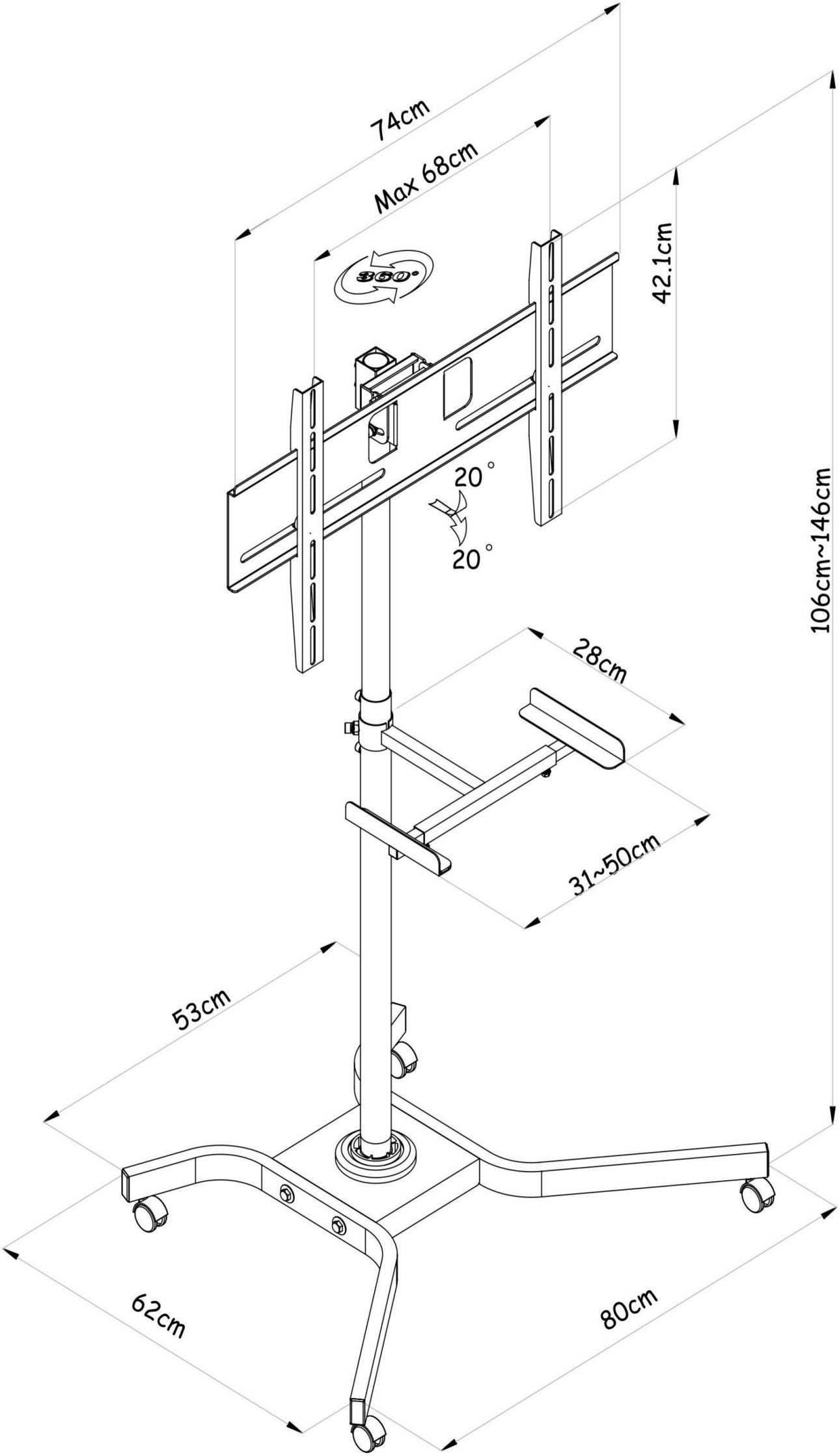
74cm
Max 68cm
360°
42.1cm
20°
20°
106cm~146cm
28cm
31~50cm
53cm
62cm
80cm