PIN-Belegung / *PIN Assignment*

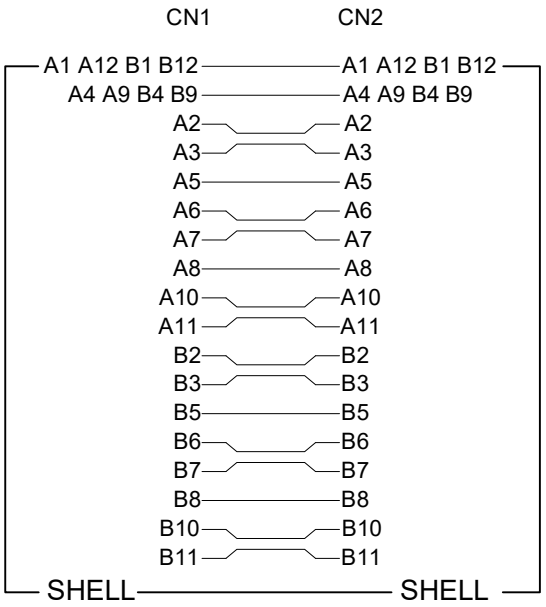

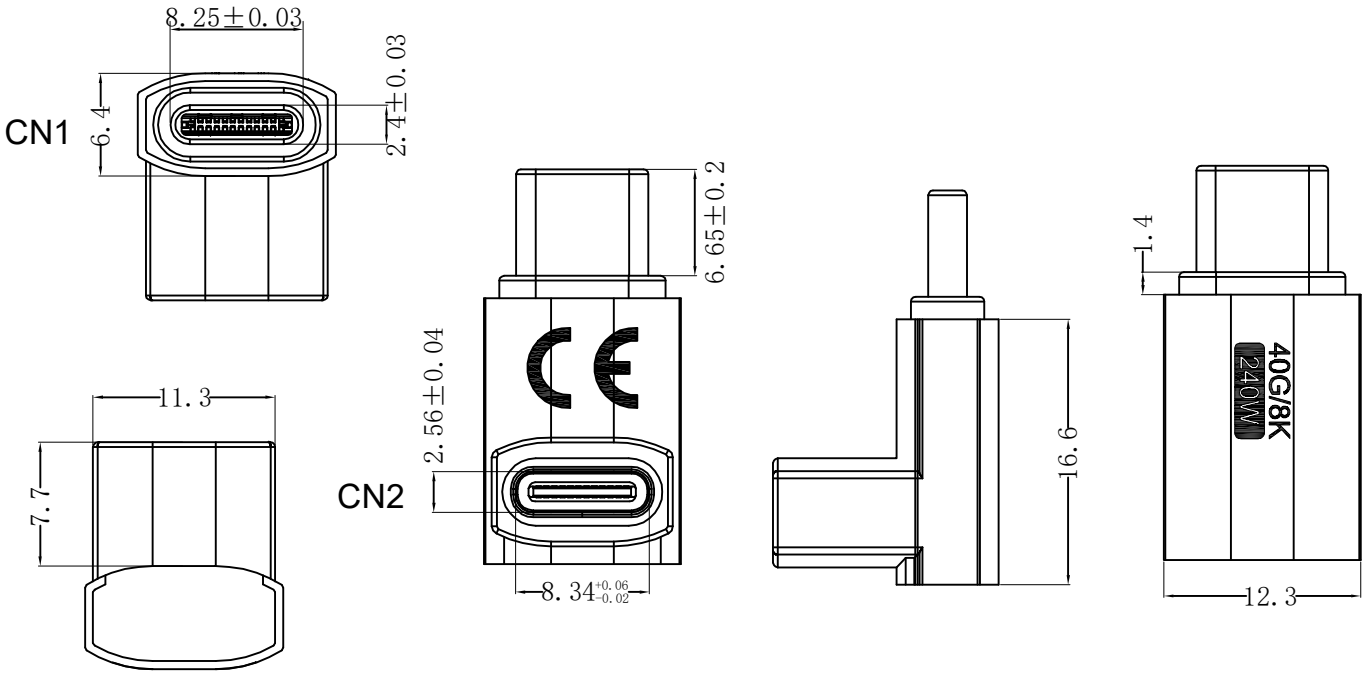

USB-C™-Adapter vertikal 90° kurz, USB4™

- Sorgt für eine platzsparende Kabelführung
- Hochwertiges, robustes Metallgehäuse
- Kompatibel mit USB 3.1, USB 2.0, Thunderbolt™ 3 und Thunderbolt™ 4

Anschlüsse:	USB-C™-Stecker, USB-C™-Buchse
Kontakte:	vernickelt PINs: vergoldet
Material Gehäuse:	Innen: PVC 45P, schwarz Außen: Aluminiumlegierung
Max. Auflösung:	8K @ 60 Hz
Max. Datenübertragungs-rate:	40 Gbit/s
Leistung:	Max. 240 W (48 V ; 5A)
Isolationswiderstand:	300 V/10ms ⎓ , ≥10 MΩ

USB-C™ Adapter Vertical 90° Short, USB4™

- Ensures space-saving cable routing
- High-quality, robust metal housing
- Compatible with USB 3.1, USB 2.0 as well as Thunderbolt™ 3 and Thunderbolt™ 4

Connectors:	*USB-C™ plug,* *USB-C™ socket*
Contacts:	*nickel-plated* *PINs: gold plated*
Material housing:	*Inside: PVC 45P, black* *Outside: Aluminium alloy*
Max. Resolution:	*8K @ 60 Hz*
Max. data transmission rate:	*40 Gbit/s*
Power:	*Max. 240 W (48 V ; 5A)*
Insulation resistance:	*300 V/10ms ⎓ , ≥10 MΩ*

Änderungen			Datum	Name	Bezeichnung	Blatt
Datum	Name	gez.:	25.07.2024	fw	USB-C 4.0 240W 40G 90° Adapter Breit Kurz F-M	1/1
21.08.2024	ir	gepr.:	25.07.2024	fw		
		Norm:			Zeichnungs-Nr.:	von
		Änderungen vorbehalten / *Subject to change*				

cablematic