PRODUITS
DE PROTECTION
RESPIRATOIRE

BLS FRANCE
t +33 481919196
info@blsgroup.it - www.blsgroup.com/fr

SÉRIE BLS 5000

MASQUES COMPLETS RÉUTILISABLES AVEC CONNEXION UNIVERSELLE RD40

Les masques complets réutilisables de la série BLS 5000 sont disponibles en silicone ou en caoutchouc thermoplastique. Ils se caractérisent par un raccord à filetage unique, certifié EN148-1, à utiliser en combinaison avec notre large gamme de filtres universels (série BLS 400) qui protègent contre les gaz/vapeurs et les particules toxiques.



HARNAIS
Fixé sur 6 points directement sur le corps rigide du masque afin de ne pas déformer le joint facial. Il permet de répartir le poids de le masque sans laisser de traces de visage.



JOINT FACIAL
Disponible en TPE souple mais résistant (BLS 5150) ou en silicone souple, très confortable et anallergique, qui se caractérise également par une très bonne résistance à la chaleur (BLS 5400).

NOUVEAU DEMI-MASQUE INTÉRIEUR
Le demi-masque intérieur, en TPE souple, a été redessiné pour mieux s'adapter au profil du visage et est facilement remplaçable.

CONNEXION UNIVERSELLE
Raccord fileté universel pour les appareils de protection respiratoire, normalisé selon la norme EN 148-1.

MEMBRANE PHONIQUE (BLS 5400)
Une couche d'aluminium, à l'intérieur de l'unité respiratoire de l'appareil, permet la transmission du son vocal.

ANTIBUÉE
Conçu pour éviter la formation de buée sur la visière par le contrôle des flux d'air froid et chaud à l'intérieur du masque au lieu d'utiliser des traitements de surface qui peuvent être facilement gâté.

VISIÈRE RÉSISTANTE AUX RAYURES, CLASSE OPTIQUE 1 (EN 166)
L'écran permet un champ visuel panoramique sans distorsion optique. Un traitement de vitrification de sa surface le rend résistant aux rayures et assure une bonne résistance à l'agression d'un certain nombre de substances chimiques (écran non rayé). Dans les applications chimiques, l'utilisation d'un film de protection est cependant toujours recommandée.

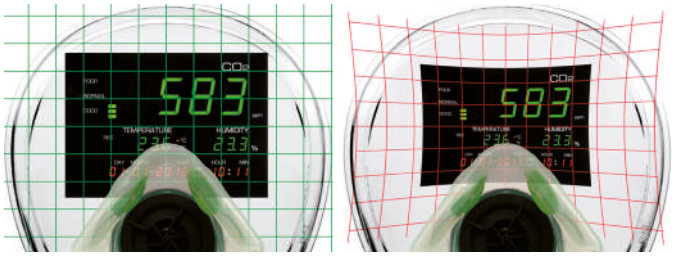

BLS FRANCE
t +33 481919196
info@blsgroup.it - www.blsgroup.com/fr

SÉRIE BLS 5000

MASQUES COMPLETS RÉUTILISABLES AVEC CONNEXION UNIVERSELLE RD40

TAILLES DISPONIBLES

Le masque complet BLS 5400 est disponible dans les tailles Small, Medium et Large, pour s'adapter parfaitement à tous les profils de visage.

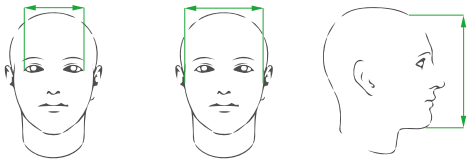

S	**99mm**	**137mm**	**183mm**
M	**113mm**	**147mm**	**195mm**
L	**121mm**	**155mm**	**195mm**

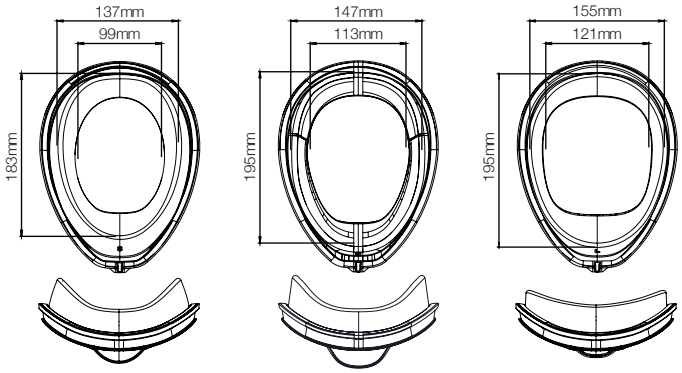

Taille S Taille M Taille L

SILICON vs TPE

Principales caractéristiques des deux matériaux:

- Silicone – Surface lisse au toucher ; meilleure résistance aux contraintes mécaniques et thermiques. D'une manière générale, meilleure résistance aux produits chimiques, en particulier aux composés organiques, comme les solvants ; plus stable aux rayons UV, meilleure résistance au vieillissement. Notre silicone est approuvé par la FDA.
- TPE – Plus facile à mouler et à recycler. Bonne résistance aux composés inorganiques.

REMARQUE : notre silicium et notre TPE sont tous deux anallergiques (rapport de test de Centrocot SpA n. 24RA05613 et 24RA05611 daté de juin 2024).

BLS FRANCE
t +33 481919196
info@blsgroup.it - www.blsgroup.com/fr

SÉRIE BLS 5000

MASQUES COMPLETS RÉUTILISABLES AVEC CONNEXION UNIVERSELLE RD40

MATÉRIAUX

JOINT FACIAL BLS 5400	Silicone
JOINT FACIAL BLS 5150	Elastomère thermoplastique (TPE)
VISOR	Polycarbonate (PC) + vitrification
SUPPORT DE FILTRE	Polyamide (PA)
HARNAIS	EPDM
DEMI-MASQUE INTÉRIEUR	Elastomère thermoplastique (TPE)
MEMBRANE PHONIQUE (BLS 5400 uniquement)	Aluminium
TOUR DE COU (BLS 5400 uniquement)	Polyester (PES)

Tous les composants en contact direct avec le visage de l'utilisateur sont exempts de LATEX
Les masques complets BLS 5150 et BLS 5400 sont fabriqués en Europe, comme tous leurs composants

DONNÉES TECHNIQUES

ARTICLE	JOINT FACIAL	CLASSE DE DISPOSITIF	CLASSE OPTIQUE EN 166	CONNEXION	FPN (filtre à particules et combiné)	FPN (filtre à gaz)
BLS 5400	Silicone	3	1	EN148-1 (Universal)	1000*TLV (P3)	2000*TLV
BLS 5150	Thermoplastique	3	1	EN148-1 (Universal)	1000*TLV (P3)	2000*TLV

(TLV) Valeur limite exposition (FPN) Facteur de Protection Nominale

TRANSPORT

ARTICLE	CODE	TAILLE	POIDS (g)	Q.TÉ/BOÎTE	Q.TÉ/CARTON	POIDS CARTON (Kg)
BLS 5400	8102019	S	556	1	4	3,54
BLS 5400	8001039	M	536	1	4	3,46
BLS 5400	8102020	L	506	1	4	2,56
BLS 5150	8001035	M	489	1	4	3,42

STOCKAGE

DURÉE DE VIE	10 années
TEMPERATURE	-10°C/+50°C
UMIDITÉ RELATIVE	80% max

CERTIFICATION

Les masques complets BLS:
- Répondre aux exigences du règlement européen 2016/425 (Equipements de Protection Individuelle)
- Sont certifiés comme EPI de catégorie III, conformement à la norme technique EN 136:1998
- Sont certifiés et contrôlés selon le module D chez Italcert S.r.l. (Organisme notifié n° 0426)
- Sont marqués CE

BLS a certifié son Système Gestion Qualité selon la normative ISO 9001.

BLS FRANCE
t +33 481919196
info@blsgroup.it - www.blsgroup.com/fr

SÉRIE BLS 5000

ANTIFOG technology · K-omfort technology · LiveVisor technology · UNIVERSAL CONNECTION · MADE IN EUROPE

MASQUES COMPLETS RÉUTILISABLES AVEC CONNEXION UNIVERSELLE RD40

MODÈLES DISPONIBLES



Masques complets
BLS 5400 - BLS 5150

DISPOSITIFS COMPATIBLES



Filtres
BLS 400 series

DISPOSITIFS AVEC LA MEME CONNEXION



Demi-masque
BLS SGE46



Masques complets
BLS 3150



Masques complets
BLS 2150/2150V

FILTRES COMPATIBLES

CODE	PRODUIT	PROTECTION	CODE COULEUR
8011013	**401 P3 R** [2]	Particules	○
8011002	**411 A2**	Gaz et vapeurs organiques, classe 2	●
8011023	**412 AX**	Gaz et vapeurs organiques avec un point d'ébullition ≤ 65 ° C	●
8011005	**413 K2**	Ammoniac et dérivés, classe 2	●
8011016	**414 ABE2**	Gaz et vapeurs organiques, inorganiques, acides, dioxyde de soufre et ammoniac et dérivés, classe 2	● ● ●
8011007	**415 ABEK2**	Gaz et vapeurs organiques, inorganiques, acides, ammoniac et dérivés, classe 2	● ● ● ●
8011008	**421 A2P3 R**	Gaz et vapeurs organiques, classe 2 et particules	● ○
8011024	**422 AXP3 NR**	Gaz et vapeurs organiques avec un point d'ébullition ≤ 65 ° C et particules	● ○
8011017	**423 ABE2P3 R** [1]	Gaz et vapeurs organiques, inorganiques, acides, classe 2 et particules	● ● ● ○
8011022	**424 ABEK1P3 R**	Gaz et vapeurs organiques, inorganiques, acides, ammoniac et dérivés, classe 1 et particules	● ● ● ● ○
8011012	**425 ABEK2P3 R** [1]	Gaz et vapeurs organiques, inorganiques, acides, ammoniac et dérivés, classe 2 et particules	● ● ● ● ○
8011014	**430 ABEK2HgP3 R** [1]	Gaz et vapeurs organiques, inorganiques, acides, ammoniac et dérivés, classe 2 vapeur de mercure et particules	● ● ● ● ● ○
8117004	**441 ABEK2HgNOCOP3 R** [1]	Gaz et vapeurs organiques, inorganiques, acides, ammoniac et dérivés, vapeur de mercure, dioxyde de soufre, gaz nitreux, monoxyde de carbone et particules	● ● ● ● ● ● ● ○
8117005	**442 Reaktor A2P3 R D** [1]	Particules, iode radioactif, y compris iodométhane radioactif	● ○

[1] ces filtres ne peuvent pas être utilisés avec des demi-masques car leur poids est >300g
[2] ces filtres ont été testés avec la technologie Nano Filtration

DOMAINE D'UTILISATION

L'utilisation d'un masque complet est conseillée dans les situations suivantes:

- lorsque l'utilisateur est exposé à des contaminants agressifs pour l'appareil respiratoire et les yeux
- lorsque la concentration du contaminant est supérieure au facteur de protection des demi-masques avec filtres.

Facteur de protection nominal pour les masques complets : 1.000 x TLV avec poussières et filtres combinés; 2.000 x TLV avec filtres à gaz.

BLS FRANCE
t +33 481919196
info@blsgroup.it - www.blsgroup.com/fr

SÉRIE BLS 5000

ANTIFOG technology · K-omfort technology · LiveVisor technology · UNIVERSAL CONNECTION · MADE IN EUROPE

MASQUES COMPLETS RÉUTILISABLES AVEC CONNEXION UNIVERSELLE RD40

LIMITATIONS D'UTILISATION

N'utilisez pas ce masque si:

- La concentration d'oxygène est < 17%
- Les contaminants sont inconnus ou présentent des concentrations supérieures à celles du FNP.

REMARQUE : il est peu probable qu'un ajustement correct soit obtenu dans le cas d'utilisateurs portant une barbe ou des lunettes

ACCESSOIRES



C41 – Sac textile pour masques complets.



C22 – Montures pour verre de correction.



C90 – Boitier mural.



Q409 – Spray désinfectant (150ml).



Q530 – Lingettes désinfectantes multiusages.



K15 – Film de protection en polycarbonate.



K19 – Film de protection en acétate.

INSTRUMENTATION

BLS Ma.Tech Connect 200 – code 8105063

Banc d'essai pour vérifier l'étanchéité du masque filtrant, avec la possibilité d'enregistrer et d'imprimer un rapport pour suivre les activités de maintenance effectuées sur le masque. Le banc d'essai permet d'effectuer des tests d'étanchéité statiques manuels et automatiques sur les masques filtrants, les appareils respiratoires isolants (ARI) et les vêtements étanches aux gaz, dans la plage des basses et moyennes pressions.



GUIDE POUR LA SÉLECTION

MASQUE COMPLET VS DEMI-MASQUE

- Facteur Nominal de Protection plus élevé: 1.000 x TLV avec poussières et filtres combinés ; 2.000 x TLV avec filtre à gaz
- Protège le visage et les yeux de la poussière, des éclats et des produits chimiques
- Prend en charge les filtres d'un poids total de 300g.

IMPORTANT

BLS décline toute responsabilité directe ou indirecte résultant d'une utilisation incorrecte ou inappropriée des appareils et des instructions. L'utilisateur est responsable de déterminer la compatibilité des produits à l'usage auquel ils sont destinés.