REPÈRE #

MODELE #

NOM #

SIS #

AIA #

Batteurs mélangeurs
Modèle de table, 8 litres, BE8 avec prise d'accessoires

Batteurs mélangeurs

Modèle de table, 8 litres, BE8 avec prise d'accessoires

600140 (DBE8BYA)

Batteur mélangeur 8 litres - Dispositif de détection de cuve - Variation électronique - **Equipé d'un écran plein de protection résistant** - sans BPA. **Outils INOX** - Avec prise d'accessoires - Mono 230 V

APPROBATION:

Caractéristiques principales

- Batteur mélangeur professionnel de table, compact, pour pétrir, mélanger et fouetter de façon intensive.
- Capacité maximum : 2.5 kg de farine (détrempe 60 % hydratation)
- Livré avec 3 outils inox et 1 cuve inox 8 litres : crochet, palette et fouet, lavables au lave-vaisselle
- Forme et taille des outils parfaitement adaptées à la cuve pour un mélange uniforme, même des petites quantités.
- Variateur de vitesse électronique.
- Bouton de sélection des vitesses, ergonomique et robuste.
- Ecran de sécurité plein et transparent, démontable facilement par système "clip" de fixation. Il est associé au monte et baisse de cuve
- Sécurité utilisateur par détection de la cuve ; le batteur ne peut fonctionner que si la cuve est présente et si l'écran de sécurité est fermé.

Construction

- Cuve en inox AISI 304, avec 2 poignées, d'une capacité de 8 litres
- Modèle peu encombrant et déplaçable facilement
- Moteur asynchrone puissant.
- Vitesse de rotation du planétaire de 20 à 220 tr/mn en fonction des outils utilisés et du type de préparation.
- Mécanisme du planétaire auto lubrifié, évitant ainsi tout risque de perte d'huile.
- Planétaire étanche, protégé contre les projections d'eau (contrôles électriques IP55 et machine IP34).
- Ecran plein de protection transparent, en copolyester Eastman Tritan™ sans bisphenol A (sans BPA), résistant aux impacts et aux cycles répétés de lavage au lave-vaisselle. Eastman&Tritan sont des marques déposées par Eastman Chemical Company.
- Vitesse de rotation des outils de 67 à 740 tr/mn
- Prise accessoire métallique pour un usage intensif.

Accessoires inclus

- 1 X Cuve INOX pour batteur 8 litres PNC 653766
- 1 X Crochet INOX pour batteur 8 litres PNC 653767
- 1 X Palette INOX pour batteur 8 litres PNC 653768
- 1 X Fouet INOX pour batteur 8 litres PNC 653769

Accessoires en option

- Hachoir à viande 60mm avec 1 plaque de 6mm - type K PNC 653043 ❑
- Kit 3 plaques (diam.3 - 4.5 - 8mm) pour hachoir PNC 653044 ❑
- Accessoire coupe légumes - avec embout prise K pour batteurs 5L et 8L PNC 653493 ❑
- Outil pour Lasagne, Tagliatelle, Tagliolini PNC 653610 ❑

- Outil pour Spaghetti PNC 653611 ❑
- Cuve INOX pour batteur 8 litres PNC 653766 ❑
- Crochet INOX pour batteur 8 litres PNC 653767 ❑
- Palette INOX pour batteur 8 litres PNC 653768 ❑
- Fouet INOX pour batteur 8 litres PNC 653769 ❑
- Ecran fermé de protection pour batteur 5 et 8 litres avec prise d'accessoires PNC 653782 ❑

La societe se reserve le droit de modifier les specifications techniques sans préavis.

2016.09.23

Batteurs mélangeurs
Modèle de table, 8 litres, BE8
avec prise d'accessoires

Avant

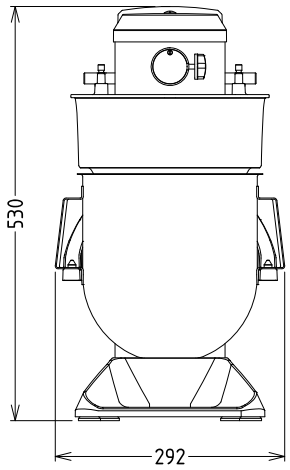

Dessus

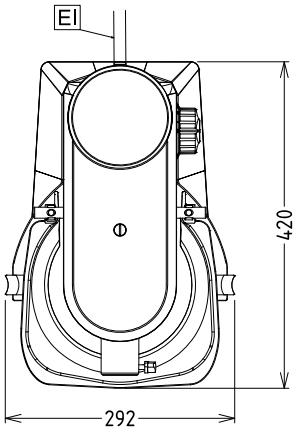

EI = Connexion électrique

Côté

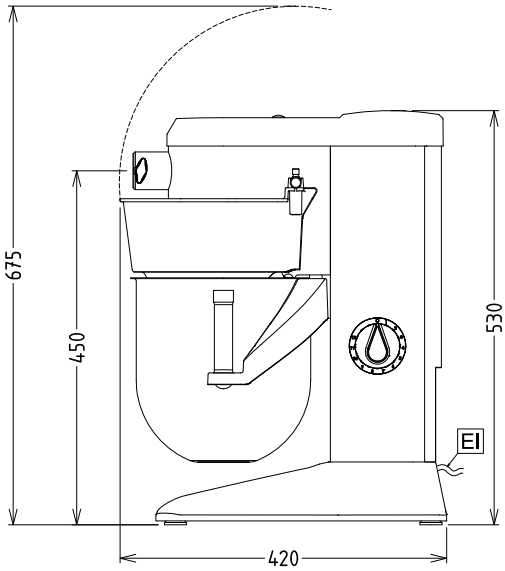

Électrique

Voltage :	
600140 (DBE8BYA)	200-240 V/1N ph/50/60 Hz
Puissance de raccordement	0.6 kW
Total Watts :	0.6 kW

Capacité

Rendement :	2.5 - kg/Cycle
Capacité	8 litres

Informations générales

Hauteur extérieure	527 mm
Largeur extérieure	292 mm
Profondeur extérieure	416 mm
Poids brut :	21 kg
Poids net (kg) :	19
Détrempe :	2.5 kg avec crochet spiral
Blanc d'oeuf :	14 avec Fouet

La societe se reserve le droit de modifier les specifications techniques sans préavis.