pizzeria, crêperie, petite collectivité, maison d'hôte et petite alimentation

MODÈLES TYPE TAG

Trancheur à gravité à courroie économique (entrée de gamme)

Affûteur auto-centré amovible
Anneau de protection en inox avec support décalé pour faciliter le nettoyage

MODÈLE 300++

COURSE LONGUE 290 MM

construction renforcée

Descriptif des modèles TAG économique 250 / 275 / 300 / 350, à courroie

Les modèles allégés de la gamme TAG sont destinés à une clientèle qui ne tranche pas forcément beaucoup mais qui a besoin d'un appareil simple et robuste.
La structure ainsi que les composants sont allégés par rapport à la gamme TGE/TG mais tout en respectant une bonne construction.

Les appareils sont équipés du chariot démontable avec Normes C.E., de vis de réglage, de pièces interchangeables, anneau de pourtour de lame en inox, affuteur incorporé. La forme arrondie du carter permet un nettoyage rapide et hygiénique.

Étanchéité autour de la poulie
Racle-lame amovible

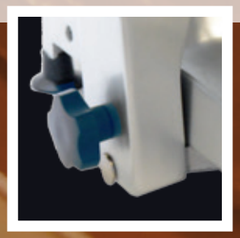

Chariot démontable avec norme C.E.

Support chariot renforcé

Barre de guidage renforcée

Interrupteurs IP 67

MODÈLES 250/275

MODÈLES 300/350

contruction normale

TAG 220/250/275/300/350
A : 500/550/580/620/710 mm
B : 420/440/480/490/490 mm
C : extérieur pieds 435/435/435/475/475 mm
D : extérieur pieds 285/285/285/330/330 mm
E : 365/370/380/450/465 mm

TAG 300++
A : 620 mm
B : 490 mm
C : extérieur pieds 475 mm
D : extérieur pieds 330 mm
E : 450 mm

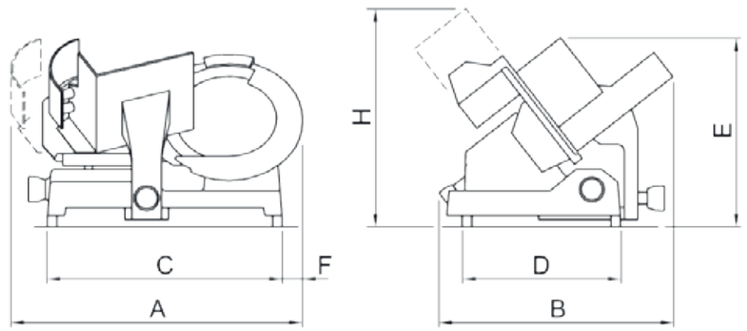

Nom	diamètre lame (mm)	Poids (kg)	Tension (volts)	Puissance moteur (kw)	Dim.max de coup (mm)	épaisseur de coupe(mm)
TAG	250	15	230	0,158	245 L x 170 H	0 à 15
TAG	275	17	230	0,158	260 L x 180 H	0 à 15
TAG	300	21	230	0,187	280 L x 205 H	0 à 15
TAG	300++	21	230	0,187	290 L x 205 H	0 à 15
TAG	350	24	230	0,220	300 L x 260 H	0 à 15

Tél. 04 79 72 94 83 - Fax 04 79 72 78 37 - rousseyfb@orange.fr