# CH 396 Refrigeración Doméstica

## CARACTERISTICAS DE PRODUCTO

| | | |
|---|---|---|
| Linea | | Congelador doméstico CH 396 |
| Referencia Industrial | Blanco | 16.3969.14.01 |
| Código EAN | Blanco | 7705191002477 |
| Tipo de Aparato | | Chest Freezer |
| Volumen Bruto | | 535,0 L |
| Volumen Almacenamiento | | 490,0 L |
| Clase | | SubTropical (ST) |
| Clasificación congelador | | -18ºC ****** |
| Clasificación refrigerador | | 5ºC |
| Acabados | | Blanco |

| | |
|---|---|
| Temperatura de trabajo | de 16 ºC a 38 ºC Subtropical (ST) |
| Clasificación energética | B |
| Capacidad comercial | 19,0 Pies cúbicos |
| Tensión / Frecuencia | 115 V / 60 Hz |
| Capacidad congelamiento | |
| Consumo de energía | 1,490 Kwh/día congelador |
| Corriente Nominal | 1,39 A |
| Potencia Nominal | 120,0 W |
| Capacidad frigorífica | 837 BTU/h |
| Gas refrigerante | R600a |
| Gas espumante | Ciclopentano |
| Controles | Termostato mecánico dual |
| Tipo de descongelación | Manual |
| Sistema de enfriamiento | Directo |
| Sistema de condensación | Skin condenser |
| Puertas | Doble puerta |
| Accesorios | Canastilla plástica (2 und) |
| Manija | Externa plástica |
| Display | No |
| Publicidad | Externa opcional |
| Rodachinas | 4 und |
| Patas niveladoras | No |
| Dimensiones de empaque | 161,5 cm x 76,0 cm x 95,0 cm (F x P x A) |
| Empaque (local) | Base / Tapa EPS, Termoencogible |
| Empaque (exportación) | Base / Tapa EPS, Termoencogible |
| Peso Neto | 69,01 Kg |
| Peso Bruto | 75,15 Kg |
| Dimension Neta | 156,0 cm x 75 cm x 89,5 cm (F x P x A) |

## VENTAJAS COMPETITIVAS

- 2 chapas de seguridad
- Rodachinas para fácil desplazamiento
- Contrapuerta en ABS de fácil limpieza, mejor apariencia, mayor durabilidad y mayor resistencia al manchado
- Gabinete interno y externo en lámina galvanizada prepintada
- Condensador interno que facilita la limpieza
- Sistema dual de temperaturas (refrigerador y congelador)
- Empaque magnético removible para facilitar su limpieza
- Bajo nivel de ruido
- Canastillas plásticas de gran resistencia

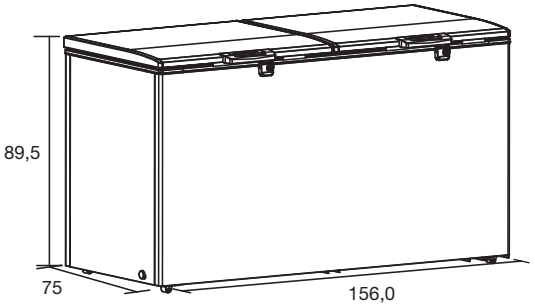


Dimensiones en cm

CHALLENGER