Links úteis:
Página do produto: www.circuitar.com.br/nanoshields/modulos/triac/

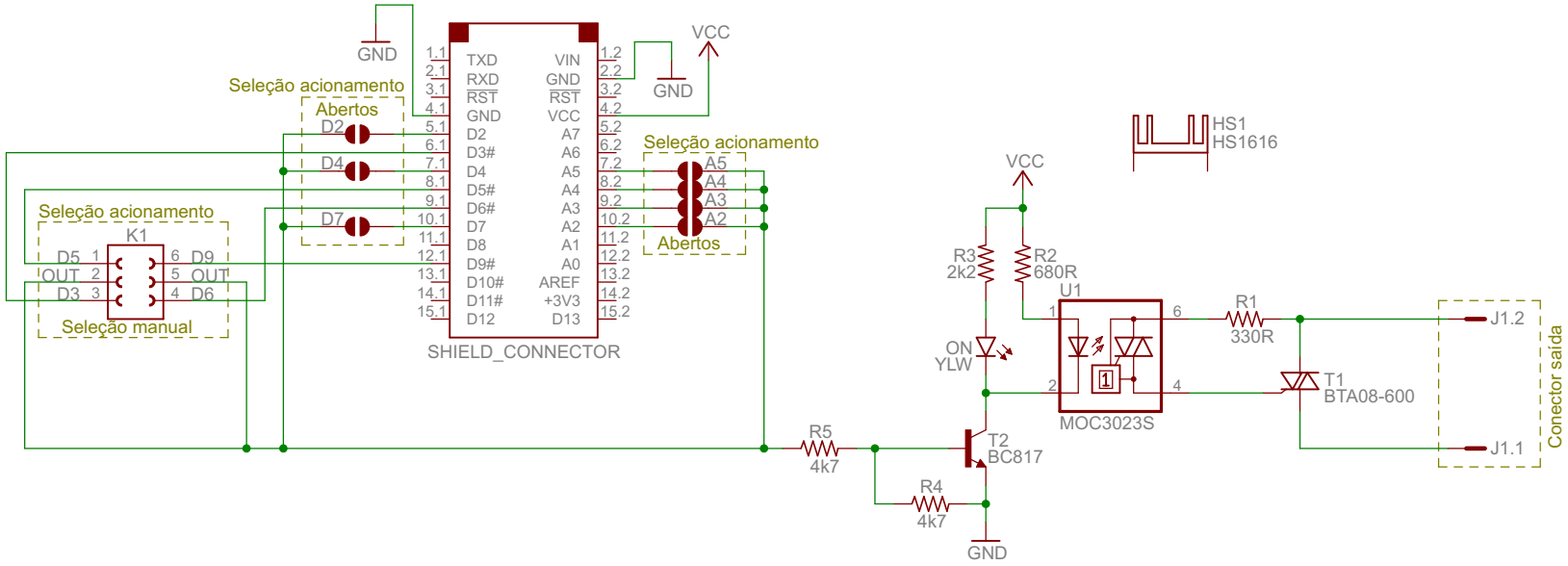

Jumpers de solda:

D2, D4, D7, A2, A3, A4, A5 - Permitem a seleção do pino de acionamento em alternativa ao jumper de seleção manual. Fechar o jumper correspondente ao pino desejado para usá-lo (nesse caso deixar o jumper de seleção manual aberto). DEFAULT: Todos abertos.

circuitar

circuitar.com	
Triac_v1.0	
25/08/2013 16:51:30	
Sheet: 1/1	