Pystykulma
KS100 VD-500 R=600 XPG

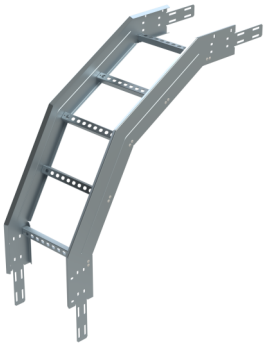

Tuotenimi	**KS100 VD-500 R=600 XPG**		
Snro	**1478260**		
Materiaali	**Teräs**		
Korroosioluokka	**C1-C4**		
Väri	**Teräksenharmaa**		
Myyntiyksikkö	**PCE**		
Pakkaus	**6 PCE**		
Mitat (mm) **Leveys | Korkeus | Pituus**	**728**	**500**	**728**
Paino (kg/kpl)	**4,54**		
GTIN	**6438377164072**		
Pintakäsittely	**Valmistettu standardin EN 10346 mukaisesti pinnoitetusta teräksestä**		

Mitta A (mm)	500
Säde R (mm)	600
CO2e/kg	2,72

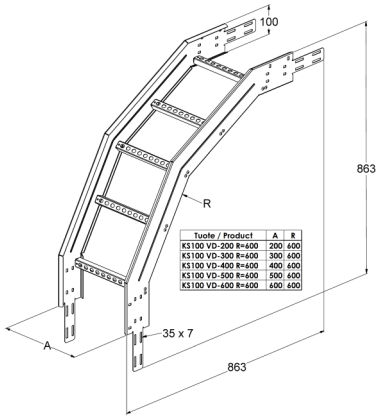

MEKA PRO OY
Konetie 25 / FI-90620 Oulu, Finland / +358 207 450 800 / meka@meka.eu

© Pidätämme oikeudet muutoksiin. Propria Oy omistaa kaikki Meka Pro Oy:n tuotemerkit.