Pystykulma
KS100 VD-600 R=600 PG

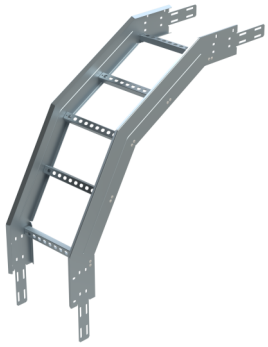

Tuotenimi	**KS100 VD-600 R=600 PG**		
Snro	**1478251**		
Materiaali	**Teräs**		
Korroosioluokka	**C1-C2**		
Väri	**Teräksenharmaa**		
Myyntiyksikkö	**PCE**		
Pakkaus	**6 PCE**		
Mitat (mm) **Leveys | Korkeus | Pituus**	**728**	**600**	**728**
Paino (kg/kpl)	**4,8**		
GTIN	**6438377164034**		
Pintakäsittely	**Valmistettu standardin EN 10346 mukaisesti kuumasinkitystä teräksestä**		

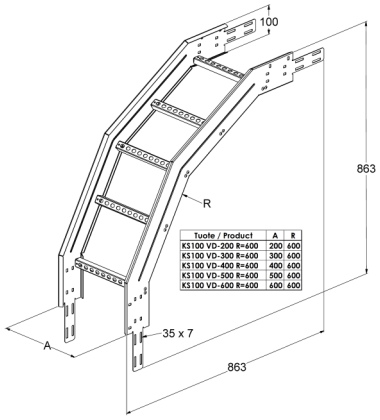

Mitta A (mm)	600
Säde R (mm)	600
CO2e/kg	2,61

MEKA PRO OY
Konetie 25 / FI-90620 Oulu, Finland / +358 207 450 800 / meka@meka.eu

© Pidätämme oikeudet muutoksiin. Propria Oy omistaa kaikki Meka Pro Oy:n tuotemerkit.