# Kansi
# KS100 VDC-400 R=600 XPG

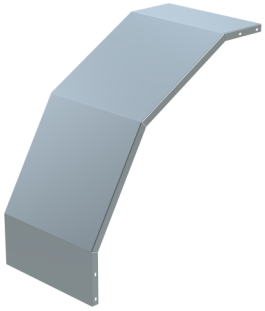

| | | | |
|---|---|---|---|
| **Tuotenimi** | **KS100 VDC-400 R=600 XPG** | | |
| **Snro** | **1431991** | | |
| **Materiaali** | **Teräs** | | |
| **Korroosioluokka** | **C1-C4** | | |
| **Väri** | **Teräksenharmaa** | | |
| **Myyntiyksikkö** | **PCE** | | |
| **Pakkaus** | **10 PCE** | | |
| **Mitat (mm)**<br>**Leveys \| Korkeus \| Pituus** | **410** | **730** | **730** |
| **Paino (kg/kpl)** | **4,12** | | |
| **GTIN** | **6438377175603** | | |
| **Pintakäsittely** | **Valmistettu standardin EN 10346 mukaisesti pinnoitetusta teräksestä** | | |

| | |
|---|---|
| Mitta A (mm) | 400 |
| Säde R (mm) | 600 |
| CO2e/kg | 2,72 |

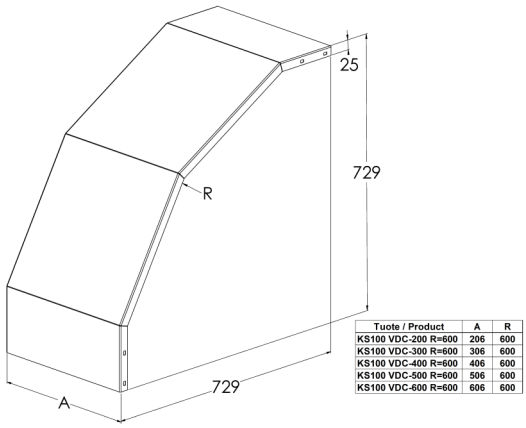


| Tuote / Product | A | R |
|---|---|---|
| KS100 VDC-200 R=600 | 206 | 600 |
| KS100 VDC-300 R=600 | 306 | 600 |
| KS100 VDC-400 R=600 | 406 | 600 |
| KS100 VDC-500 R=600 | 506 | 600 |
| KS100 VDC-600 R=600 | 606 | 600 |

**MEKA PRO OY**
**Konetie 25 / FI-90620 Oulu, Finland / +358 207 450 800 / meka@meka.eu**

© Pidätämme oikeudet muutoksiin. Propria Oy omistaa kaikki Meka Pro Oy:n tuotemerkit.