Kansi
KS100 VDC-600 R=600 PG

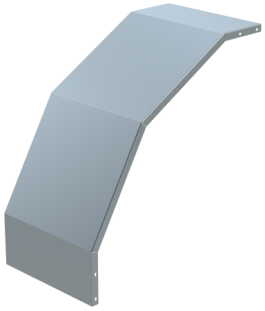

Tuotenimi	**KS100 VDC-600 R=600 PG**		
Snro	**1431984**		
Materiaali	**Teräs**		
Korroosioluokka	**C1-C2**		
Väri	**Teräksenharmaa**		
Myyntiyksikkö	**PCE**		
Pakkaus	**10 PCE**		
Mitat (mm) **Leveys | Korkeus | Pituus**	**610**	**730**	**730**
Paino (kg/kpl)	**5,95**		
GTIN	**6438377175528**		
Pintakäsittely	**Valmistettu standardin EN 10346 mukaisesti kuumasinkitystä teräksestä**		

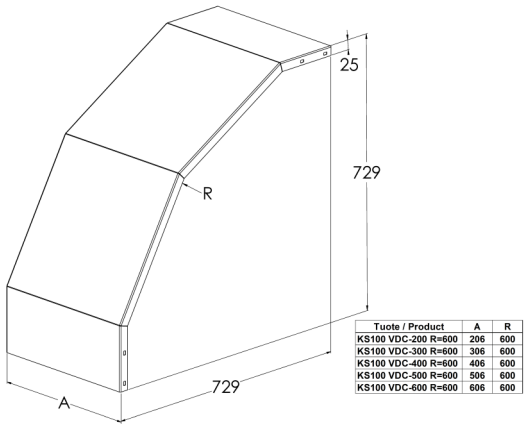

Tuote / Product	A	R
KS100 VDC-200 R=600	206	600
KS100 VDC-300 R=600	306	600
KS100 VDC-400 R=600	406	600
KS100 VDC-500 R=600	506	600
KS100 VDC-600 R=600	606	600

Mitta A (mm)	600
Säde R (mm)	600
CO2e/kg	2,61

MEKA PRO OY
Konetie 25 / FI-90620 Oulu, Finland / +358 207 450 800 / meka@meka.eu

© Pidätämme oikeudet muutoksiin. Propria Oy omistaa kaikki Meka Pro Oy:n tuotemerkit.