Pystykulma
KS100 VU-200 R=600 XPG



Tuotenimi	KS100 VU-200 R=600 XPG		
Snro	1478262		
Materiaali	Teräs		
Korroosioluokka	C1-C4		
Väri	Teräksenharmaa		
Myyntiyksikkö	PCE		
Pakkaus	6 PCE		
Mitat (mm) Leveys | Korkeus | Pituus	670	200	670
Paino (kg/kpl)	3,51		
GTIN	6438377164225		
Pintakäsittely	Valmistettu standardin EN 10346 mukaisesti pinnoitetusta teräksestä		

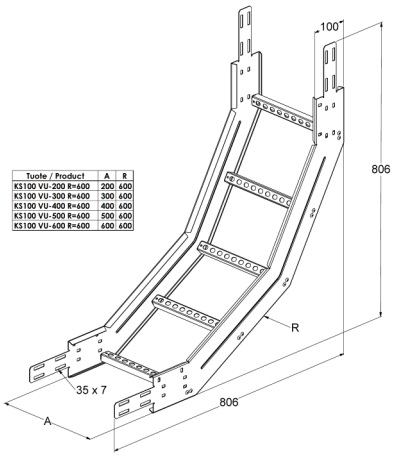

Mitta A (mm)	200
Säde R (mm)	600
CO2e/kg	2,72

MEKA PRO OY
Konetie 25 / FI-90620 Oulu, Finland / +358 207 450 800 / meka@meka.eu

© Pidätämme oikeudet muutoksiin. Propria Oy omistaa kaikki Meka Pro Oy:n tuotemerkit.