Kansi
KS100 VUC-400 R=600 XPG

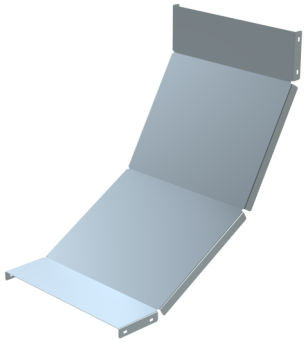

Tuotenimi	KS100 VUC-400 R=600 XPG		
Snro	1432771		
Materiaali	Teräs		
Korroosioluokka	C1-C4		
Väri	Teräksenharmaa		
Myyntiyksikkö	PCE		
Pakkaus	10 PCE		
Mitat (mm) Leveys | Korkeus | Pituus	410	590	590
Paino (kg/kpl)	3,2		
GTIN	6438377175405		
Pintakäsittely	Valmistettu standardin EN 10346 mukaisesti pinnoitetusta teräksestä		

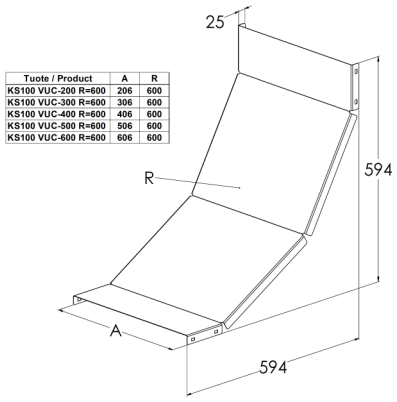

Mitta A (mm)	400
Säde R (mm)	600
CO2e/kg	2,72

MEKA PRO OY
Konetie 25 / FI-90620 Oulu, Finland / +358 207 450 800 / meka@meka.eu

© Pidätämme oikeudet muutoksiin. Propria Oy omistaa kaikki Meka Pro Oy:n tuotemerkit.