# Kansi
# KS100 VUC-500 R=600 PG

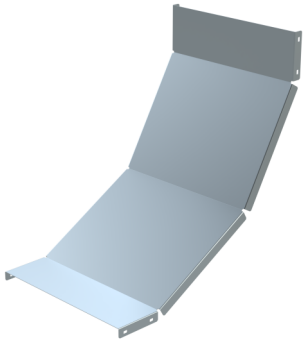

| Tuotenimi | KS100 VUC-500 R=600 PG | | |
|---|---|---|---|
| Snro | 1432763 | | |
| Materiaali | Teräs | | |
| Korroosioluokka | C1-C2 | | |
| Väri | Teräksenharmaa | | |
| Myyntiyksikkö | PCE | | |
| Pakkaus | 10 PCE | | |
| Mitat (mm)<br>Leveys \| Korkeus \| Pituus | 510 | 590 | 590 |
| Paino (kg/kpl) | 3,9 | | |
| GTIN | 6438377175313 | | |
| Pintakäsittely | Valmistettu standardin EN 10346 mukaisesti kuumasinkitystä teräksestä | | |

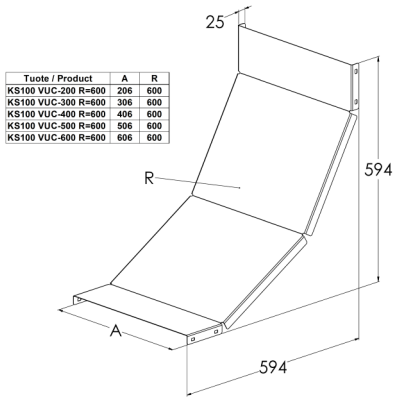


| | |
|---|---|
| Mitta A (mm) | 500 |
| Säde R (mm) | 600 |
| CO2e/kg | 2,61 |

**MEKA PRO OY**
**Konetie 25 / FI-90620 Oulu, Finland / +358 207 450 800 / meka@meka.eu**

© Pidätämme oikeudet muutoksiin. Propria Oy omistaa kaikki Meka Pro Oy:n tuotemerkit.