Kansi
KS100 VUC-600 R=600 PG

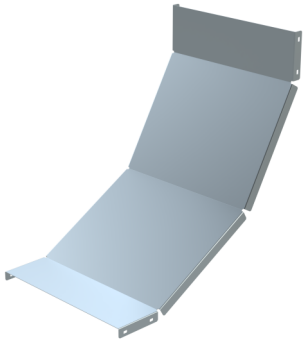

Tuotenimi	KS100 VUC-600 R=600 PG		
Snro	1432764		
Materiaali	Teräs		
Korroosioluokka	C1-C2		
Väri	Teräksenharmaa		
Myyntiyksikkö	PCE		
Pakkaus	10 PCE		
Mitat (mm) Leveys | Korkeus | Pituus	610	590	590
Paino (kg/kpl)	4,6		
GTIN	6438377175320		
Pintakäsittely	Valmistettu standardin EN 10346 mukaisesti kuumasinkitystä teräksestä		

Mitta A (mm)	600
Säde R (mm)	600
CO2e/kg	2,61

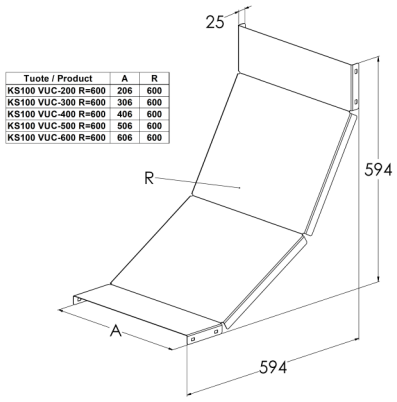

MEKA PRO OY
Konetie 25 / FI-90620 Oulu, Finland / +358 207 450 800 / meka@meka.eu

© Pidätämme oikeudet muutoksiin. Propria Oy omistaa kaikki Meka Pro Oy:n tuotemerkit.