Hörn
KS100 VD-600 R=600 PG

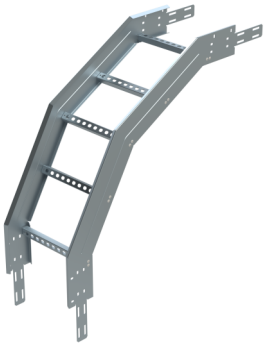

Produkt	**KS100 VD-600 R=600 PG**		
E-nummer	**1139984**		
Material	**Stål**		
Korrosivitetsklass	**C1-C2**		
Färg	**Grå**		
Försäljningsenhet	**PCE**		
Förpackning	**6 PCE**		
Dimensioner (mm) **Bredd | Höjd | Längd**	**728**	**600**	**728**
Vikt (kg/styck)	**4,8**		
GTIN	**6438377164034**		
Ytbehandling	**Tillverkad i sendzimirförzinkat stål enligt standarden EN 10346**		

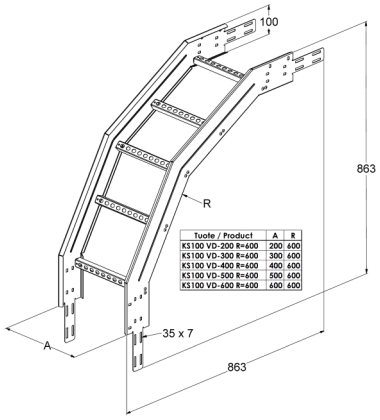

Dimension A (mm)	600
Radie R (mm)	600
CO2e/kg	2,61

MEKA PRO AB
meka@meka.eu

© Vi förbehåller oss rätten till ändringar. Propria Oy äger alla varumärken inom Meka Pro Oy.