Lock
KS100 VDC-400 R=600 PG

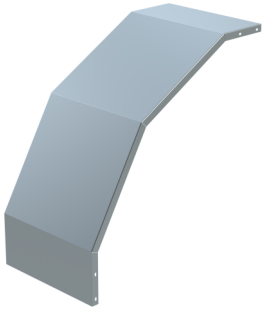

Produkt	**KS100 VDC-400 R=600 PG**		
E-nummer	**1139428**		
Material	**Stål**		
Korrosivitetsklass	**C1-C2**		
Färg	**Grå**		
Försäljningsenhet	**PCE**		
Förpackning	**10 PCE**		
Dimensioner (mm) **Bredd | Höjd | Längd**	**410**	**730**	**730**
Vikt (kg/styck)	**4,12**		
GTIN	**6438377175504**		
Ytbehandling	**Tillverkad i sendzimirförzinkat stål enligt standarden EN 10346**		

Dimension A (mm)	400
Radie R (mm)	600
CO2e/kg	2,61

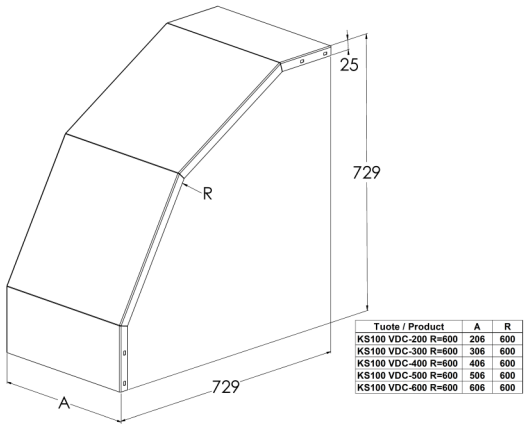

Tuote / Product	A	R
KS100 VDC-200 R=600	206	600
KS100 VDC-300 R=600	306	600
KS100 VDC-400 R=600	406	600
KS100 VDC-500 R=600	506	600
KS100 VDC-600 R=600	606	600

MEKA PRO AB
meka@meka.eu

© Vi förbehåller oss rätten till ändringar. Propria Oy äger alla varumärken inom Meka Pro Oy.