# Lock
# KS100 VDC-600 R=600 PG

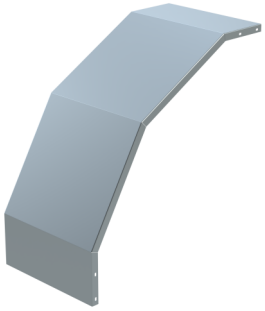

| | | | |
|---|---|---|---|
| **Produkt** | **KS100 VDC-600 R=600 PG** | | |
| **E-nummer** | **1139430** | | |
| **Material** | **Stål** | | |
| **Korrosivitetsklass** | **C1-C2** | | |
| **Färg** | **Grå** | | |
| **Försäljningsenhet** | **PCE** | | |
| **Förpackning** | **10 PCE** | | |
| **Dimensioner (mm)**<br>**Bredd \| Höjd \| Längd** | **610** | **730** | **730** |
| **Vikt (kg/styck)** | **5,95** | | |
| **GTIN** | **6438377175528** | | |
| **Ytbehandling** | **Tillverkad i sendzimirförzinkat stål enligt standarden EN 10346** | | |

| | |
|---|---|
| Dimension A (mm) | 600 |
| Radie R (mm) | 600 |
| CO2e/kg | 2,61 |

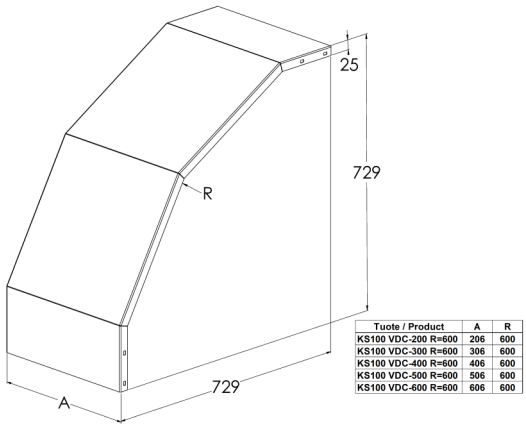


| Tuote / Product | A | R |
|---|---|---|
| KS100 VDC-200 R=600 | 206 | 600 |
| KS100 VDC-300 R=600 | 306 | 600 |
| KS100 VDC-400 R=600 | 406 | 600 |
| KS100 VDC-500 R=600 | 506 | 600 |
| KS100 VDC-600 R=600 | 606 | 600 |

**MEKA PRO AB**
**meka@meka.eu**

© Vi förbehåller oss rätten till ändringar. Propria Oy äger alla varumärken inom Meka Pro Oy.