Hörn
KS100 VU-500 R=600 XPG



Produkt	**KS100 VU-500 R=600 XPG**		
E-nummer	**1139998**		
Material	**Stål**		
Korrosivitetsklass	**C1-C4**		
Färg	**Grå**		
Försäljningsenhet	**PCE**		
Förpackning	**6 PCE**		
Dimensioner (mm) **Bredd | Höjd | Längd**	**670**	**500**	**670**
Vikt (kg/styck)	**4,28**		
GTIN	**6438377164256**		
Ytbehandling	**Tillverkad i kontinuerligt varmmetalliserade stål enligt standarden EN 10346**		

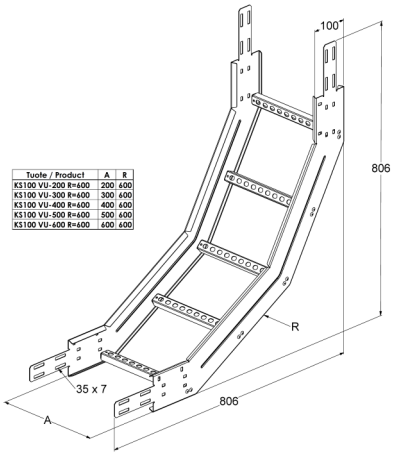

Dimension A (mm)	500
Radie R (mm)	600
CO2e/kg	2,72

MEKA PRO AB
meka@meka.eu

© Vi förbehåller oss rätten till ändringar. Propria Oy äger alla varumärken inom Meka Pro Oy.