# Hörn
# KS100 VU-600 R=600 XPG



| | | | |
|---|---|---|---|
| **Produkt** | **KS100 VU-600 R=600 XPG** | | |
| **E-nummer** | **1139999** | | |
| **Material** | **Stål** | | |
| **Korrosivitetsklass** | **C1-C4** | | |
| **Färg** | **Grå** | | |
| **Försäljningsenhet** | **PCE** | | |
| **Förpackning** | **6 PCE** | | |
| **Dimensioner (mm)**<br>**Bredd \| Höjd \| Längd** | **670** | **600** | **670** |
| **Vikt (kg/styck)** | **4,53** | | |
| **GTIN** | **6438377164263** | | |
| **Ytbehandling** | **Tillverkad i kontinuerligt varmmetalliserade stål enligt standarden EN 10346** | | |

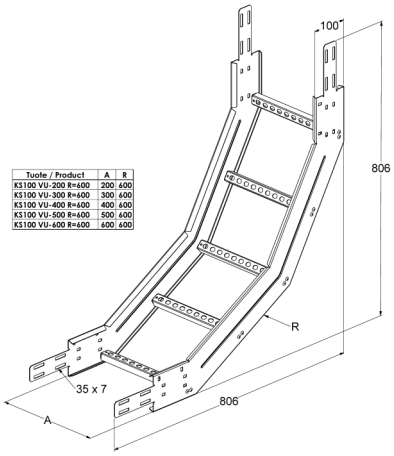


| | |
|---|---|
| Dimension A (mm) | 600 |
| Radie R (mm) | 600 |
| CO2e/kg | 2,72 |

**MEKA PRO AB**
**meka@meka.eu**

© Vi förbehåller oss rätten till ändringar. Propria Oy äger alla varumärken inom Meka Pro Oy.