Lock
KS100 VUC-200 R=600 XPG

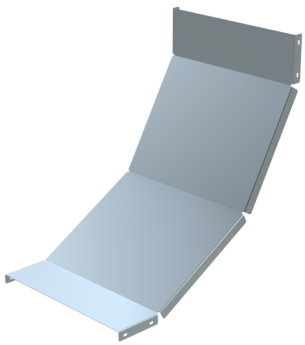

Produkt	KS100 VUC-200 R=600 XPG		
E-nummer	1138945		
Material	Stål		
Korrosivitetsklass	C1-C4		
Färg	Grå		
Försäljningsenhet	PCE		
Förpackning	10 PCE		
Dimensioner (mm) Bredd | Höjd | Längd	210	590	590
Vikt (kg/styck)	1,8		
GTIN	6438377175382		
Ytbehandling	Tillverkad i kontinuerligt varmmetalliserade stål enligt standarden EN 10346		

Dimension A (mm)	200
Radie R (mm)	600
CO2e/kg	2,72

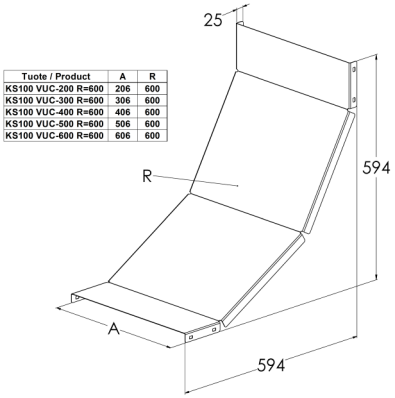

MEKA PRO AB
meka@meka.eu

© Vi förbehåller oss rätten till ändringar. Propria Oy äger alla varumärken inom Meka Pro Oy.