Väggkonsol
YPK-200 M

Med väggkonsol YPK görs stöd för trådstege WMT och kabelränna KRA samt KRB, om det finns begränsat med utrymme under kabelrännan.

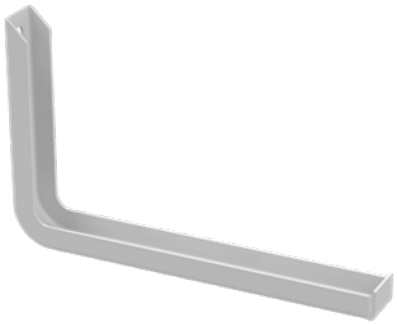

Produkt	**YPK-200 M**		
E-nummer	**1139566**		
Material	**Stål**		
Korrosivitetsklass	**C1-C2**		
Färg	**Vit**		
Försäljningsenhet	**PCE**		
Förpackning	**10 PCE**		
Dimensioner (mm) **Bredd | Höjd | Längd**	**247**	**160**	**30**
Vikt (kg/styck)	**0,33**		
GTIN	**6438377011253**		
Ytbehandling	**Vit RAL 9010 lackad**		

Dimension A (mm)	**249**
Dimension B (mm)	**65**
Belastningskapacitet (kg)	**75**

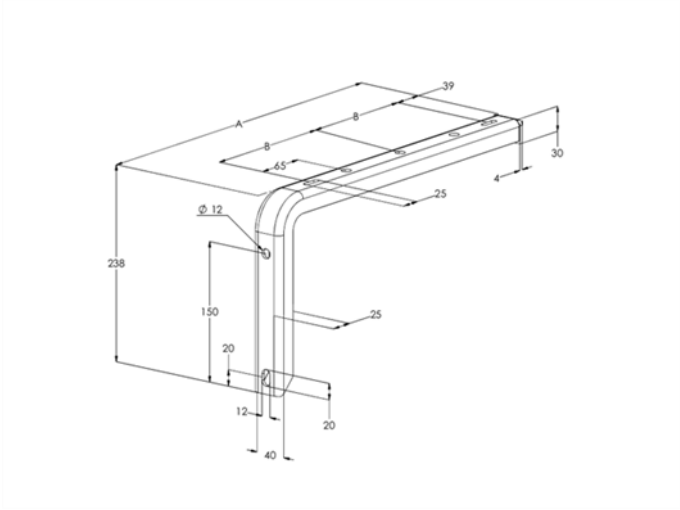

MEKA PRO AB
meka@meka.eu

© Vi förbehåller oss rätten till ändringar. Propria Oy äger alla varumärken inom Meka Pro Oy.