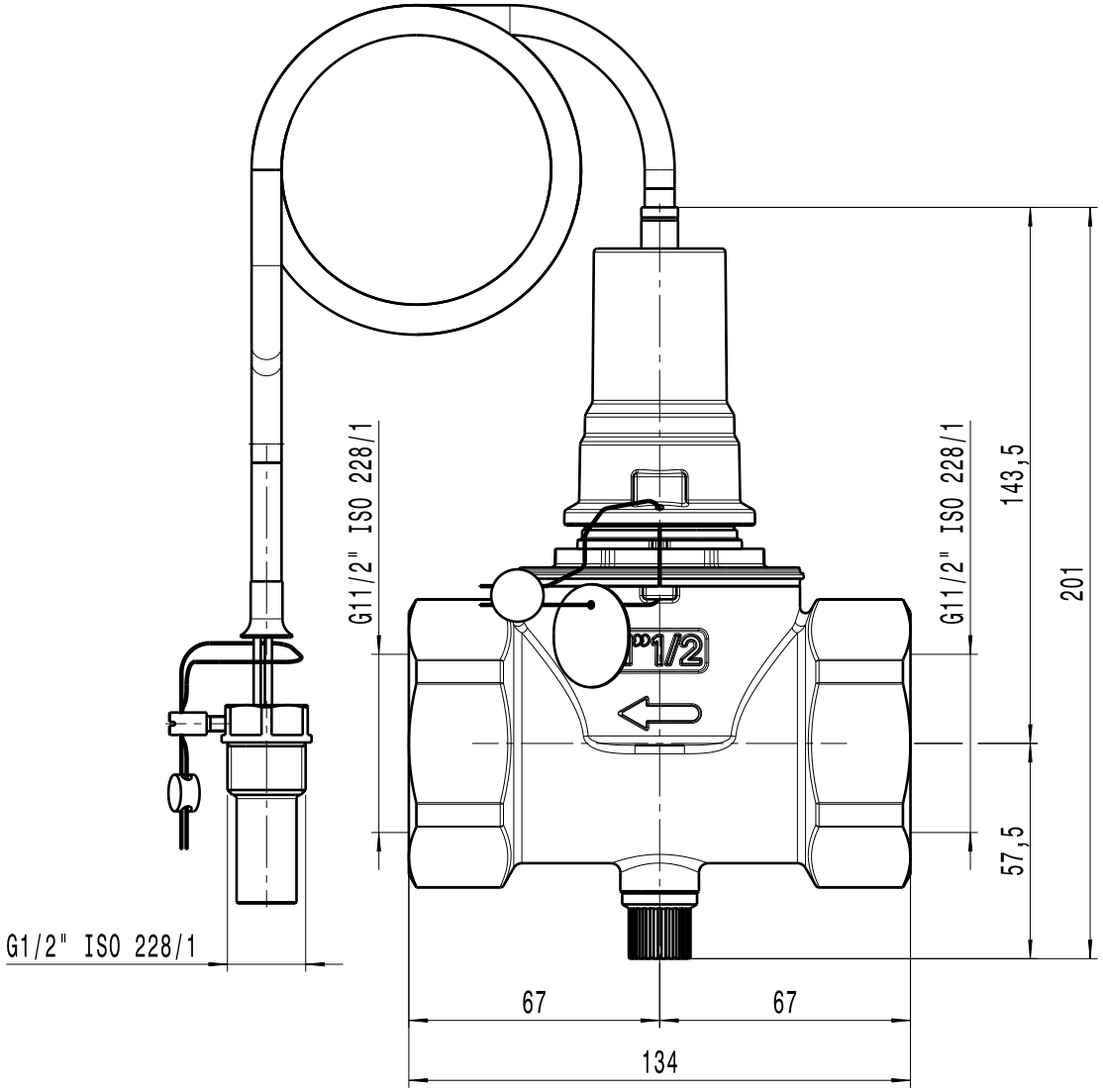

CALEFFI
Hydronic Solutions

DESCRIPTION

VALV.D'INTERC.COMBU. 120° Ø11/2 10M

CODE

541083

Questo documento non è da ritenersi impegnativo. Ci riserviamo il diritto di modificare i nostri prodotti, di apportare miglioramenti tecnici e di svilupparli ulteriormente. Attenzione, documento gestito da sistema informatico: se distribuito esternamente, l'aggiornamento e la validità dello stesso devono essere verificati ad ogni utilizzo. Sono vietate le modifiche manuali.

This document is not a commitment to provide the product in the same form as the product shown in the document. We reserve the right to modify the product and to further develop them.

Attention, document managed by software system: in case of external distribution, its update and validity must be checked at any need. Hand changes are forbidden.

A4