C1.0*180*253.2*1PCS

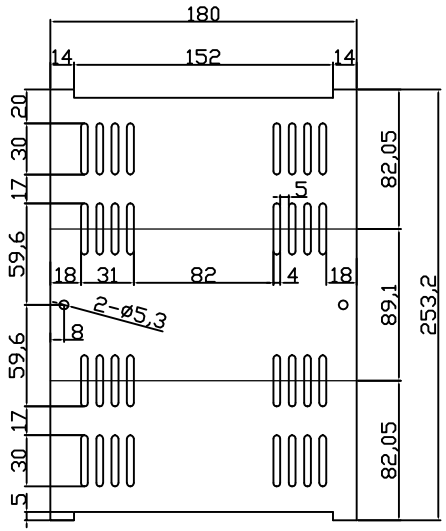

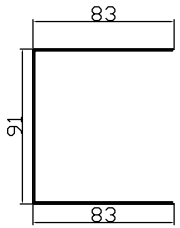

T=1.0mm

C1.0*360.4*147.9*1PCS

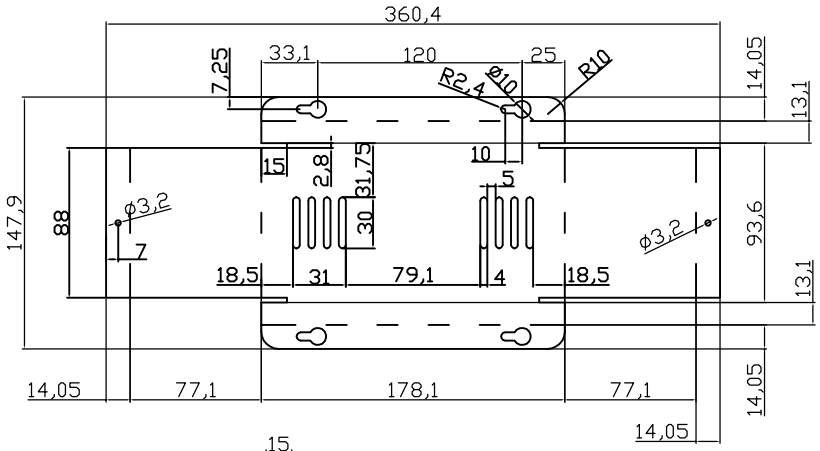

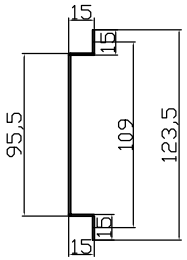

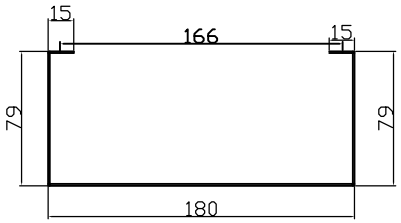

Accessary / 配件	MATERIAL/材質	Quintity/數量	Type/型式
SELF TAPPING SCREWS	Free Cutting Steel-Sulfur	6	M4x13mm

	DIM./單位 mm	DWN./繪圖 周育傑	DATE./日期 2006/11/02	ITEM/產品名稱 232147
	IE.NO./客戶型號	CHK./審查	DATE./日期	
	MATERIAL/材質 SHEET STEEL	APPN./核准	DATE./日期	DWG. NO./圖號 BW513