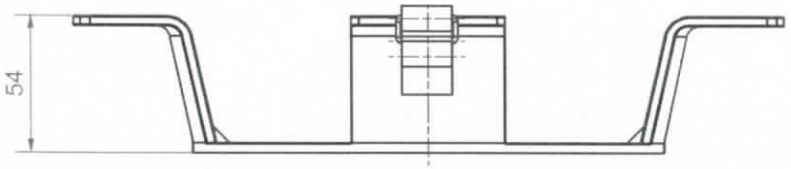

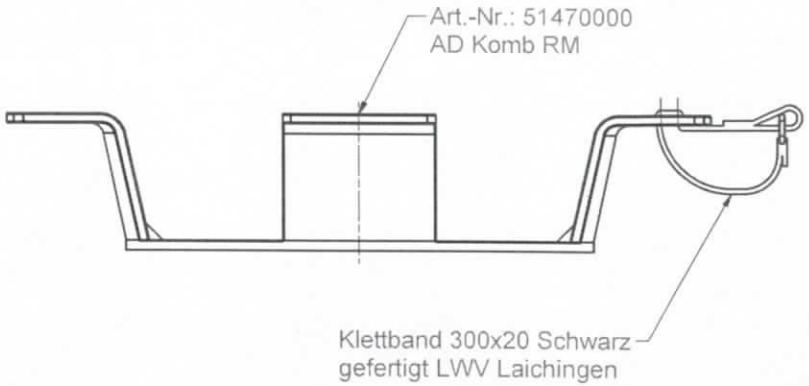

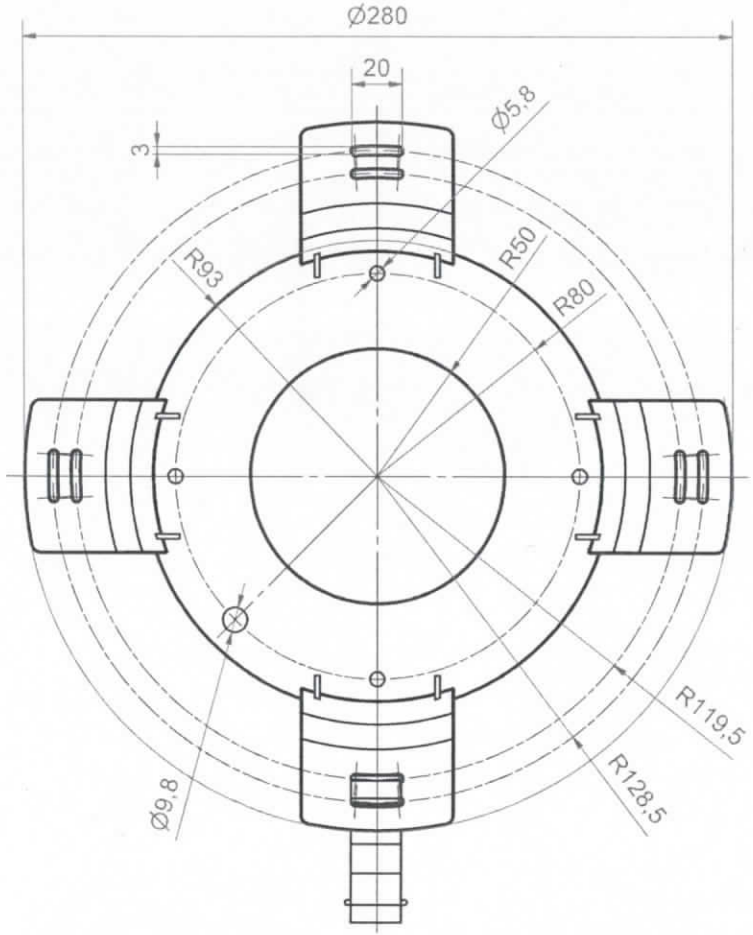

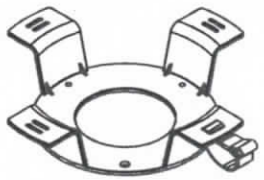

				Allg.Toleranzen Fertigung ISO 2768-m		MASSTAB 1:2	FORMAT A3
						WERKSTOFF	
						S.VERMERK	
					Datum / Name		
				BEARB.	14.01.2015 FWalleczek	Komb RM mit Klettband	
				GEPR.	14.01.2015 RWiedenmann		
				NORM			
A	Montage LWV	14.01.15	FWall			ZN-64010000	Blatt 1
ZUST.	AENDERUNG	DATUM	NAME	URSPR.	ZN-64010000	ERS.F.	ERS.D.