# Handbuch
# Mezos SIT

## Untersuchungs- und Behandlungsstuhl



**Bitte vor Gebrauch sorgfältig lesen**

Gültig für:
**Mezos SIT**

Gliwice, Polen rev. 5

CE

Datum der ersten Veröffentlichung des Benutzerhandbuchs: 2022-02-21

# 1. Wir sind für Sie da!

Vielen Dank, dass Sie sich für **Mezos SIT** entschieden haben! Willkommen in unserer Familie!

Wir bei **EGZO**Tech glauben, dass ein großartiges Nutzererlebnis nicht nur großartige Produkte voraussetzt, sondern auch zuverlässigen Support, kontinuierliche Entwicklung und Verständnis für die Bedürfnisse der Menschen, die unsere Produkte verwenden - sowohl Patienten als auch Therapeuten. Wir sind davon überzeugt, dass wir gemeinsam die Zukunft der Gesundheitsbranche und der Physiotherapie verändern können!

Die nächsten Schritte werden Ihre Untersuchungen und Behandlungen mit **Mezos SIT** verbessern!

Unser YouTube-Kanal mit Videos!

https://youtube.com/EGZOTech

Wenn bei Ihnen unerwartete Vorfälle oder Ereignisse, Probleme, medizinische Zwischenfälle oder sonstige Schwierigkeiten mit Ihrem **Mezos SIT** auftreten, kontaktieren Sie uns bitte unter den folgenden Kontaktdaten:

Technischer Support:

https://service.egzotech.com

Direkte Kontaktdaten:

support@egzotech.com
https://egzotech.com
+48 32 750 49 45

**EGZO**Tech Sp. z o.o.
Romualda Traugutta 6H
44-100 Gliwice, Polen

Wir bieten zusätzliche Materialien zu Schulung, technischem Support, Wartung und Webinaren. Schauen Sie sich gerne die verfügbaren **EGZO**Tech-Kurse unter https://www.egzotech.com/en/knowledge-base/ an.

Jeder medizinische Zwischenfall im Zusammenhang mit **Mezos SIT** muss **EGZO**Tech und den zuständigen Behörden des jeweiligen Landes gemeldet werden. Bitte informieren Sie uns über ein solches Ereignis per E-Mail an safety@egzotech.com.

# 2. Warum ist dieses Handbuch so wichtig?

## 2.1 Sicherheit

Mezos SIT ist ein elektrisch betriebener Untersuchungs- und Behandlungsstuhl. Daher **kann er bei falscher Anwendung gefährlich sein.**
Bevor Sie Mezos SIT verwenden, lesen Sie bitte diese Bedienungsanleitung, insbesondere das Kapitel 7. Warn- und Sicherheitshinweise.

## 2.2 Einstellen des Stuhls vor der Inbetriebnahme

Der Stuhl sollte während der Übungen stillstehen. Für eine korrekte und stabile Einstellung des Stuhls sollten daher die Füße gemäß der folgenden Abbildung eingestellt werden.

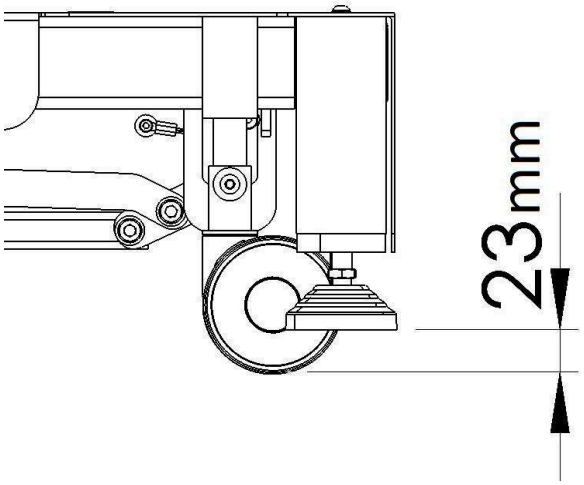


Eine falsche Einstellung kann dazu führen, dass sich der Stuhl während der Übungen bewegt, was nicht zulässig ist.
Stellen Sie die Höhe der Füße bei angehobenem Hebel ein, wie auf der Abbildung dargestellt:

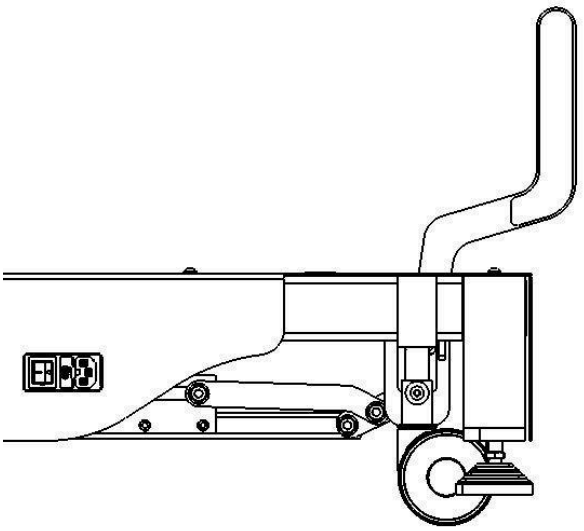

## 2.3 Verbinden Sie alles!

Befolgen Sie die nachstehenden Anweisungen, um den Mezos SIT richtig anzuschließen:

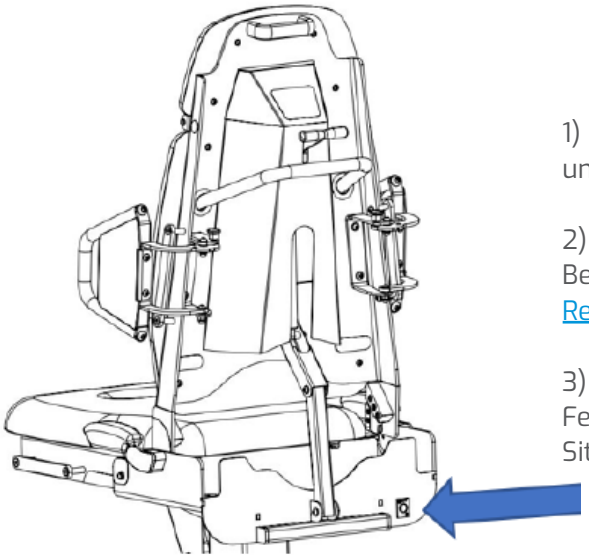

1) Nehmen Sie den Mezos SIT aus der Verpackung und entfernen Sie alle Sicherungsbänder.

2) Reinigen Sie Mezos SIT vor dem ersten Gebrauch. Befolgen Sie die Anweisungen im Kapitel 14. Reinigung.

3) Verbinden Sie das Fernbedienungskabel mit der Fernbedienungsbuchse auf der Rückseite des Sitzes.

4) Montieren Sie alle erforderlichen Zubehörteile.

5) Schließen Sie das Netzkabel an die Buchse auf der linken Seite des Sockels und an eine geerdete Steckdose an.
6) Schalten Sie Mezos SIT mit dem Netzschalter ein.

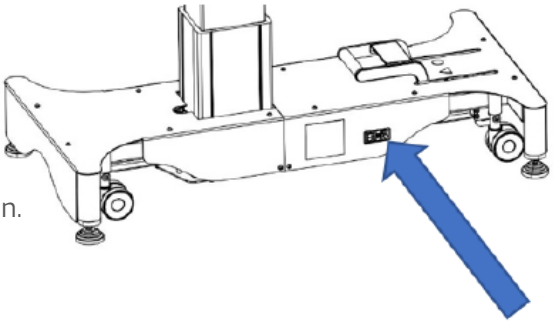

# 3. Inhaltsverzeichnis


**1. Wir sind für Sie da! 3**

**2. Warum ist dieses Handbuch so wichtig? 4**

2.1 Sicherheit 4

2.2 Einstellen des Stuhls vor der Inbetriebnahme 4

2.3 Verbinden Sie alles! 5

**3. Inhaltsverzeichnis 6**

**4. Wo ist diese Bedienungsanleitung erhältlich? 8**

**5. Was ist Mezos SIT? 8**

5.1 Beschreibung des Geräts 8

**6. Verantwortlichkeiten des Nutzers 9**

6.1 Wofür wird Mezos SIT verwendet (Zweckbestimmung)? 9

6.2 Wann darf Mezos SIT nicht verwendet werden (nicht bestimmungsgemäße Verwendung)? 9

6.3 Verantwortlichkeiten der Einrichtung 9

6.4 Risiken und Vorteile 9

6.5 Vorteile 10

**7. Warn- und Sicherheitshinweise 11**

7.1 Allgemeine Sicherheitsüberlegungen und Vorsichtsmaßnahmen 11

7.2 Elektrische Sicherheit und elektromagnetische Verträglichkeit 11

7.3 Mechanische Sicherheit 12

7.4 Vorsichtsmaßnahmen bei wiederholter Verwendung und Verbrauchsmaterialien 14

7.5 Biologische Sicherheit 14

7.6 Umweltsicherheit 15

7.7 Produktlebensdauer 15

7.8 Jährliche Wartung 15

**8. Wie arbeite ich sicher mit Mezos SIT? 16**

8.1 Beschriftung 16

8.2 Wie identifizieren Sie Ihren Mezos SIT? 17

8.3 Zusätzliche Aufkleber auf Zubehörteilen 17

8.4 Symbole 19

**9. Was finde ich in der Verpackung? 22**

9.1 Mezos SIT 22

9.2 Zubehör 22

9.3 Obligatorische Kabel 23

9.4 Montage der Seitengeländer 24

**10. Grundlegende Informationen zu Mezos SIT 28**

10.1 Wie ist Mezos SIT gebaut? 28

10.2 Technische Spezifikation 29

10.3 Sockel 29

10.4 Hubsäule 30

10.5 Sitz 30
10.6 Rückenlehne 31
10.7 Fernbedienung 32
10.8 Tastenfunktionen 32
10.9 LED-Ring-Anzeigen 33
10.10 Benachrichtigungssystem 33
**11. Bedienung und Einstellung von Mezos SIT 34**
11.1 Transport 34
11.2 Mezos SIT positionieren 35
11.3 Patientenpositionierung 35
11.4 Einstellung 36
11.5 Sitzhöhe und -neigung 36
11.6 Sitztiefe und Rückenlehnenneigung 37
11.7 Position der Geländer 38
**12. Zubehör 39**
12.1 Fußstützen 39
12.2 Verlängerung des Liegestuhls 39
12.3 Hauptspanngurte 40
12.4 Armlehne 41
12.5 Seitengriff 41
12.6 Oberschenkelstabilisierungsgurt 42
12.7 Seitengeländer 42
**13. Verschiedenes 43**
13.1 Informationen zur Elektroisolation 43
13.2 Erwartete Produktlebensdauer 43
13.3 Lagerungs- und Transporthinweise 43
13.4 Wie wird das Gerät sicher entsorgt? 44
13.5 Gewährleistung 44
**14. Reinigung 45**
**15. Konformitätserklärung(en) 46**
15.1 Konformitätserklärung 46
15.2 Erklärung zur Funkverordnung 46
15.3 Herstellererklärung - Elektromagnetische Emissionen 46
15.4 Herstellererklärung - Elektromagnetische Störfestigkeit 47
15.5 Empfohlene Schutzabstände zwischen mobilen und tragbaren HF-Kommunikationsgeräten und Mezos SIT 49

# 4. Wo ist diese Bedienungsanleitung erhältlich?



Stellen Sie vor dem Gebrauch immer sicher, dass die Version dieser Bedienungsanleitung mit der Version Ihres Mezos SIT-Stuhls übereinstimmt. **EGZO**Tech haftet nicht für Schäden, die aus einer falschen Verwendung des Produkts aufgrund einer nicht mehr gültigen Version dieser Bedienungsanleitung resultieren.

Die neueste Version der Bedienungsanleitung ist jederzeit unter http://www.egzotech.com verfügbar und kann auch beim Helpdesk angefordert werden.

# 5. Was ist Mezos SIT?

## 5.1 Beschreibung des Geräts

Der Mezos SIT ist ein mit strombetriebener Untersuchungs- und Behandlungsstuhl, der entwickelt wurde, um den Patienten in einer sitzenden oder liegenden Position zu lagern und zu positionieren, um einen einfachen Zugang und Patientenkomfort während diagnostischer Untersuchungen, medizinischer oder physiotherapeutischer Verfahren zu gewährleisten.

Mezos SIT hat bewegliche Teile und verfügt über spezielle Funktionen wie Hebe- und Senkmechanismus, einstellbarem Neigungswinkel und abnehmbare Armlehnen. Mezos SIT kann auch in eine flache Position (Liegel) geklappt werden.

Mezos SIT wird über eine mit dem Sitz verbundene Fernbedienung gesteuert.



Mezos SIT sollte unter ärztlicher Aufsicht angewendet werden. Das Gerät ist nicht für den Heimgebrauch geeignet.

# 6. Verantwortlichkeiten des Nutzers

## 6.1 Wofür wird Mezos SIT verwendet (Zweckbestimmung)?

Mezos SIT ist als Stuhl oder Liege zur Positionierung und Lagerung von Patienten während allgemeiner Untersuchungen und Behandlungen vorgesehen, die von medizinischem Fachpersonal durchgeführt werden.

## 6.2 Wann darf Mezos SIT nicht verwendet werden (nicht bestimmungsgemäße Verwendung)?

**Mezos SIT darf nicht verwendet werden:**

- als Arbeitsstuhl,
- als Sessel oder OP-Tisch,
- als Bettersatz,
- zum Transport von Patienten,
- in Kombination mit therapeutischer Radiologie, Röntgendiagnostik, therapeutischer Magnetfeldtherapie, intravaskulären oder intrakardialen Eingriffen,
- in der Nähe von Hochfrequenz-Chirurgiegeräten oder Defibrillatoren,
- während der CPR (Herz-Lungen-Wiederbelebung),
- in Umgebungen, in denen brennbare oder explosive Gase oder Dämpfe auftreten können (z. B. Anästhetika),
- bei Patienten mit einem Körpergewicht über 135 kg.

## 6.3 Verantwortlichkeiten der Einrichtung

Mezos SIT wurde entwickelt, um Patienten zu helfen, aber der Einsatz kann zu Verletzungen führen, wenn Mezos SIT falsch verwendet wird. Es gibt zwei Grundregeln, die beachtet werden müssen.

Mezos SIT muss von einem professionellen Benutzer,einem Therapeuten oder Arzt, betrieben werden. Techniker dürfen den Stuhl während der jährlichen Inspektion oder Wartung bedienen, sind jedoch nicht berechtigt, mit dem Patienten zu arbeiten. Jede Person, die den Mezos SIT-Stuhl bedient, sollte vor dem Gebrauch diese Bedienungsanleitung lesen.

Vor Beginn der Arbeit mit dem Patienten ist der Nutzer verpflichtet, sich mit der vorgenannten bestimmungsgemäßen und möglichen unsachgemäßen Verwendung des Gerätes vertraut zu machen. Die Entscheidung, den Mezos SIT-Stuhl für medizinische Zwecke zu verwenden, liegt beim Nutzer. Der Betreiber ist für alle Tätigkeiten seiner Nutzer und deren Folgen verantwortlich.

## 6.4 Risiken und Vorteile

Als Medizinprodukt wurde Mezos SIT entwickelt, um den Patienten in sitzender oder liegender Position zu lagern und zu positionieren. Mezos SIT ist für allgemeine Untersuchungsverfahren und Behandlungen konzipiert, die von medizinischem Fachpersonal durchgeführt werden.

Mezos SIT wurde entwickelt und mit Sicherheitsfunktionen ausgestattet, um eine komfortable, funktionale und sichere Patientenpositionierung zu gewährleisten. Anhand der verfügbaren klinischen Daten, die in der Fachliteratur und im klinischen Bewertungsbericht veröffentlicht wurden, wurde festgestellt, dass die bestimmungsgemäße Verwendung des Geräts korrekt dokumentiert und durch Beispiele aus der Fachliteratur und aus ähnlichen Geräten bestätigt wurde.

Die verfügbaren Informationen zu ähnlichen Produkten und die Risikoanalyse des Herstellers haben gezeigt, dass die Wahrscheinlichkeit und das Ausmaß des Risikos für Mezos SIT gering sind. Mezos SIT erfüllt die in den Normen enthaltenen Sicherheitsanforderungen.

Basierend auf der klinischen Bewertung und Risikoanalyse lässt sich feststellen, dass **die Vorteile der Verwendung des Geräts hoch bei zugleich geringen Risiken sind**. Der Hersteller stellt geeignete Warnhinweise und Kennzeichnung sicher, die mögliche Risiken einschränken.

## 6.5 Vorteile

Anhand der Fachliteratur und einer Übersicht ähnlicher Geräte können die folgenden Vorteile der Verwendung von Mezos SIT genannt werden:

- korrekte Positionierung und Sicherung des Patienten während verschiedener Verfahren, Behandlungen, Übungen in sitzender oder liegender Lage.
- verbesserung der Arbeitsergonomie und -qualität für medizinisches Fachpersonal.
- verwendung durch medizinische Einrichtungen ist zulässig.

# 7. Warn- und Sicherheitshinweise

## 7.1 Allgemeine Sicherheitsüberlegungen und Vorsichtsmaßnahmen

Mezos SIT wurde als Untersuchungs- und Behandlungsstuhl entwickelt. Verwenden Sie ihn nicht für andere Zwecke, die nicht in dieser Bedienungsanleitung genannt sind.

Bevor ein Patient auf dem Mezos SIT positioniert wird, sollten Informationen über die geplante Behandlung, Kontraindikationen und Vorsichtsmaßnahmen bereitgestellt werden.

**Verwenden Sie Mezos SIT nur mit zugelassenem Zubehör!** Dies gilt für alle im Unterkapitel 9 Was finde ich in der Verpackung?. **Verwenden Sie nur das mit dem Produkt mitgelieferte Netzteil.**

Bei der Verwendung von Mezos SIT ist im Falle von Änderungen am Geräteverhalten Vorsicht geboten. Sollten sich Änderungen am Geräteverhalten von Mezos SIT ergeben, wenden Sie sich bitte an **EGZO**Tech. Nutzen Sie dazu eine der am Ende dieser Bedienungsanleitung aufgeführten Kontaktmöglichkeiten. Mezos SIT sollte nicht verwendet werden, wenn es zu irgendwelchen Änderungen am Geräteverhalten kommt.

Mezos SIT erfüllt die Anforderungen von ISO 60601-1-2 für elektromagnetische Verträglichkeit, einschließlich Störfestigkeit. **Bei der Arbeit in der Nähe von medizinischen Hochfrequenz-/Hochleistungsgeräten müssen jedoch Sicherheitshinweise für diese Geräte befolgt werden.** Die unsachgemäße Verwendung anderer Geräte und Produkte, die nicht den einschlägigen Anforderungen entsprechen, kann die Leistung von Mezos SIT beeinträchtigen.

Falls sich **Mezos SIT auf eine unerwartete Art und Weise verhält, schalten Sie bitte den Netzschalter aus** und benachrichtigen Sie umgehend Ihren Produktspezialisten oder unseren Kundendienst.

Jeder medizinische Zwischenfall im Zusammenhang mit Mezos SIT muss **EGZO**Tech und der zuständigen Behörde des Landes gemeldet werden, in dem sich der Benutzer und/oder Patient befindet. Bitte benachrichtigen Sie uns auch per E-Mail an: safety@egzotech.com.

Verwenden Sie den Mezos SIT nicht außerhalb seiner Betriebsumgebung, einschließlich der Temperatur-, Feuchtigkeits- oder Luftdruckwerte, die im Kapitel 10.2 Technische Spezifikation in dieser Bedienungsanleitung angegeben sind.

## 7.2 Elektrische Sicherheit und elektromagnetische Verträglichkeit

Mezos SIT arbeitet nach bestimmten elektrischen Parametern. **Stellen Sie sicher, dass Sie über geerdete Wechselstromsteckdosen verfügen, die den Anforderungen im Kapitel** 10.2 Technische Spezifikation entsprechen.

Mezos SIT ist ein elektrisches Gerät, das nicht gegen Flüssigkeiten oder feste Partikel geschützt wird (IP20). Schützen Sie Mezos SIT vor jeglichem Kontakt mit Flüssigkeiten und/oder festen Partikeln.

Vermeiden Sie es, das Kabel zu dehnen, zu binden, darüber zu laufen oder andere Handlungen auszuführen, die das Netzkabel oder das Kabel der Fernbedienung beschädigen könnten.

Transportieren oder stellen Sie Mezos SIT nicht um, während es an die Stromquelle angeschlossen ist.

Während der Mezos SIT an die Stromquelle angeschlossen ist, ersetzen Sie keines der Zubehörteile, die sich in den Schienen unter dem Sitz befinden.

Beachten Sie beim Austausch externer AC-Sicherungen die elektrischen Anforderungen in den technischen Daten.

Mezos SIT ist ein sicheres Gerät, auch im Falle des Ausfalls eines einzelnen Subsystems. Sollten Sie jedoch Abnutzungserscheinungen oder Schäden an den Kabeln, der Verkleidung oder anderen Sicherheitseinrichtungen feststellen, lassen Sie bitte äußerste Vorsicht walten und wenden Sie sich an Ihren Produktspezialisten.

Mezos SIT hat einen Anwendungsteil (Teil, der für den Kontakt mit dem Patienten vorgesehen ist). Anwendungsteil B (Sitz, Rückenlehne, Kopfstütze und Zubehör) dient der Lagerung und Positionierung des Patienten. Dieses Teil hat erweiterte elektrische Sicherheitseigenschaften und ist entsprechend der Symboltabelle im Kapitel 8.4 Symbole.

Informationen zur Elektroisolation (AC) finden Sie im Kapitel 13.1 Informationen zur Elektroisolation.

Mezos SIT erfüllt die Anforderungen der IEC 60601-1-2 (elektromagnetische Verträglichkeit der Sicherheitsstandards), einschließlich elektromagnetischer Störfestigkeit bei 3 Volt pro Meter für Frequenzen von 80 MHz bis 2,7 GHz. Aber selbst bei dieser Störfestigkeit strahlen einige Übertragungsgeräte (Mobiltelefone, Funkgeräte, schnurlose Telefone, Paging-Sender, Funkidentifikationsgeräte usw.) Funkfrequenzen aus, die den Mezos SIT stören können, wenn sie in zu unmittelbarer Nähe von Mezos SIT betrieben werden. Benutzer sollten sich möglicher Funkfrequenzstörungen bewusst sein, wenn tragbare Geräte in unmittelbarer Nähe des Mezos SIT betrieben werden.

Halten Sie HF-Lesegeräte mindestens 30 cm vom Gerät entfernt.

Das Arbeiten in unmittelbarer Nähe von Kurzwellen- oder Mikrowellentherapiegeräten kann zu Instabilität elektronischer Teile führen.

Mobile Tragbare HF-Kommunikationsgeräte (einschließlich Peripheriegeräte wie Antennenkabel oder externe Antennen) sollten nicht näher als 30cm von irgendeinem Bereich des Mezos SIT, einschließlich seiner Kabel, verwendet werden. Andernfalls kann es zu Leistungseinbußen dieses Geräts kommen.

Die Verwendung von Zubehör, Wandlern und Kabeln, die nicht von **EGZO**Tech angegeben oder geliefert wurden, kann zu erhöhten Emissionen oder einer verringerten elektromagnetischen Störfestigkeit des Geräts und zu dessen Fehlfunktionen führen.

Vermeiden Sie dieses Gerät in der Nähe von oder auf anderen Geräten zu verwenden, da dies zu Fehlfunktionen führen kann. Wenn eine solche Verwendung unumgänglich ist, sollten dieses Gerät und andere Geräte beobachtet werden, um den normalen Betrieb zu überprüfen.

## 7.3 Mechanische Sicherheit

Mezos SIT hat die folgenden Einklemmzonen:

- zwischen der Rückenlehne und der Sitzfläche,
- zwischen der Sitzfläche und der Hubsäule,
- unter dem Stuhlsockel,
- zwischen den Scharnieren des seitlichen Geländers und der Rückenlehne,
- zwischen dem Radsystemhebel und Sockelgehäuse einschließlich der Gehäusespalten,
- zwischen der Hubsäule und der Sockelverkleidung.

**Legen Sie keine Körperteile oder andere Gegenstände in einen dieser Einklemmzonen, während sich der Mezos SIT bewegt oder eingestellt wird. Das Platzieren von Gegenständen in den Einklemmzonen während des normalen Betriebs kann zu Verletzungen führen.**

Überprüfen Sie Mezos SIT und Zubehör vor jedem Gebrauch auf mechanische Beschädigungen. Verwenden Sie Mezos SIT nicht, wenn Sie Schäden festgestellt haben.

Nehmen Sie keine mechanischen Veränderungen an Mezos SIT oder Zubehör vor. Dies gilt auch für das Herausschrauben montierter Schrauben.

Im Falle einer unkontrollierten und unbeabsichtigten Bewegung des Mezos SIT, schalten Sie den Netzschalter aus und helfen Sie dann dem Patienten, vom Stuhl abzusteigen.

Mezos SIT nutzt sein Gewicht und seinen niedrigen Schwerpunkt, um die Stabilität zu gewährleisten. Beachten Sie das in den technischen Daten angegebene maximale Patientengewicht, um Instabilität und Kippen des Stuhls zu vermeiden. Der Patient sollte in der Mitte des Sitzes sitzen. Der Patient darf auf den Stuhl steigen oder davon absteigen nur, wenn der Stuhl in seiner Ausgangsposition ist.

Es ist verboten, das gesamte Körpergewicht auf einen anderen Teil des Mezos SIT als den Sitz selbst platzieren. **Setzen Sie sich insbesondere nicht auf die Fußstützen, , Armlehne, Rückenlehne oder Kopfstütze.**

Treten Sie nicht auf irgendwelche Bauteile des Mezos SIT. **Stellen Sie sich insbesondere nicht auf ausgefahrene Beinstütze mit ausgefahrener Fußstütze.**

**Transportieren Sie keine Gegenstände oder Personen auf dem Stuhl.**

Beim Transport **müssen die Räder ausgefahren sein.** Verwenden Sie den hinteren Griff für maximale Stabilität. Vermeiden Sie Kollisionen mit anderen Objekten.

Wenn Sie den Mezos SIT während des Transports anheben müssen (wenn alle Rollen vom Boden abgehoben sein müssen), halten Sie den Stuhl am Rahmen am Grundgestell. **Die Seitenführungen des Sitzes und der Rückenlehne sind nicht dafür ausgelegt, das große Gewicht des Stuhls zu tragen.**

**Stellen Sie vor dem Positionieren des Patienten auf dem Stuhl sicher**, **dass die Räder eingefahren sind** und der Stuhl stabil auf den Stellfüßen steht.

Bevor Sie den Patienten auf den Stuhl setzen, stellen Sie sicher, **dass das Radsystem eingefahren ist** und der Stuhl auf seinen Stellfüßen steht.

Lassen Sie den Stuhl nicht unbeaufsichtigt, wenn die Räder ausgefahren sind.

**Vermeiden Sie nasse, rutschige oder unebene Oberflächen, wenn Sie Mezos SIT verwenden.** Versuchen Sie, diese Oberflächen während des Transports so weit wie möglich zu vermeiden.

Beim Einstellen des **Mezos SIT müssen sich alle Gliedmaßen des Patienten an einer sicheren und für den Bediener einsehbaren Stelle befinden** (z. B. beide Beine auf den Fußstützen, Arme auf den Knien oder auf der Armlehne).

Wenn Sie den Mezos SIT mit der Fernbedienung einstellen, **rücken Sie weg und halten Sie einen sicheren Abstand zum Stuhl.**

**Neigen Sie den Sitz nicht, wenn der Rückenlehnenwinkel unter 45° liegt** (Mezos SIT im Liegestuhlmodus). Es besteht die Gefahr, dass der Patient stürzt und die Rückenlehne oder das Geländer an den Stuhlsockel stößt.

**Neigen Sie die Fußstützen vor dem Absenken des Sitzes mindestens 20° von der Senkrechten nach vorne und kürzen Sie ihre Länge so weit wie möglich.** Andernfalls kann die Fußstütze an den Boden oder an den Stuhlsockel stoßen.

Ändern Sie die Sitztiefe oder den Rückenlehnenwinkel nicht, während die Hubsäule oder der Stellmotor der Sitzfläche in Betrieb sind.

**Ändern Sie die Sitztiefe nicht, wenn die Rückenlehne oder der Sitz geneigt sind**, insbesondere wenn der Patient auf dem Stuhl sitzt.

Ändern Sie die Neigung der Rückenlehne nicht, wenn der Sitz zurückgelehnt ist.

Die Neigung der Rückenlehne kann nur verändert werden, wenn die Rückenlehne mindestens 10 cm zurückgelehnt ist (blauer Bereich auf dem Aufkleber, der die Sitztiefe anzeigt)

Während der Patient auf dem Stuhl sitzt, ersetzen Sie kein Zubehör, das sich in den Schienen unter dem Sitz befindet.

Bitte melden Sie alle Schäden, Störungen oder abnormales Verhalten Ihrem Produktspezialisten.

## 7.4 Vorsichtsmaßnahmen bei wiederholter Verwendung und Verbrauchsmaterialien

Mezos SIT wurde auf Zuverlässigkeit bei wiederholter Verwendung und Reinigung mit den in Kapitel 14 Reinigung. beschriebenen Reinigungsmitteln getestet. Die Verwendung anderer Reinigungsmittel kann zu verschiedenen Ergebnissen und zu Verunreinigungen, Oberflächenschäden, Verlust der Biokompatibilität und Fehlfunktionen führen.

Bei der Entsorgung von Mezos SIT ist Vorsicht geboten. Wegen elektronischer Bauteile darf das Gerät nicht weggeworfen oder unsachgemäß entsorgt werden. Informieren Sie sich bei Ihrem Produktspezialisten, wie Sie Mezos SIT am besten umweltschonend entsorgen können.

Mezos SIT-Zubehör und das Gerät selbst unterliegen im Laufe der Zeit einem normalen Verschleiß. Die Leistung kann mit der Zeit nachlassen.

Mezos SIT ist ein spezialisiertes elektrisches Gerät. Im Inneren des Geräts liegt gefährliche Spannung an. **Daher darf die Wartung nur von autorisiertem EGZOTech-Personal durchgeführt werden.** Benachrichtigen Sie im Falle einer Störung sofort Ihren Produktspezialisten oder den Kundendienst. **EGZO**Tech stellt allem Wartungspersonal die notwendigen technischen Informationen zur Verfügung.

Die Hubsäule und der Stellmotor der Sitzfläche Mezos SIT arbeiten intermittierend (2 Minuten Betrieb, 18 Minuten Pause). Die Restlaufzeit verringert sich, wenn das Gerät arbeitet, und erhöht sich, wenn es stillsteht. Nach 2 Minuten Dauerbetrieb der Hubsäule und/oder des Stellmotors der Sitzfläche stoppt der Mezos SIT und der LED-Ring zeigt eine Meldung an, dass die maximale Dauerbetriebszeit überschritten wurde. In diesem Fall besteht keine Gefahr, aber warten Sie mindestens 10 Minuten, bevor Sie den Betrieb wieder aufnehmen, bis der LED-Ring die Bereitschaftsmeldung des Systems anzeigt.

## 7.5 Biologische Sicherheit

Verwenden Sie Mezos SIT niemals in Kontakt mit verletzter Haut.

Mezos SIT wurde für Biokompatibilität **bei Kontakt mit der Haut entwickelt und hergestellt. Vermeiden Sie den Kontakt mit Schleimhäuten und verletzten Hautoberflächen,** und auf jeden Fall mit dem Inneren des Körpers.

Mezos SIT wurde auf Biokompatibilität einschließlich Zytotoxizität, Sensibilisierungs- und Reizungspotenzial oder intradermale Reaktivität getestet. **Wenn Sie oder Ihr Patient jedoch eine allergische Reaktion, Reizung oder Anzeichen von Toxizität durch das Gerät oder eine andere Quelle bemerken, brechen Sie die Untersuchung oder die Behandlung ab und helfen Sie den Patienten vom Stuhl abzusteigen**, bis die Ursachen für diesen Zustand behoben sind.

Reinigen und desinfizieren Sie den Mezos SIT-Stuhl nach jedem Patienten, um die Übertragung ansteckender Hautkrankheiten zu vermeiden.

Der Benutzer oder Gesundheitsdienstleister muss sich an die örtlichen Behörden wenden, um die ordnungsgemäße Methode zur Entsorgung potenziell biologisch gefährlicher Materialien festzulegen.

## 7.6 Umweltsicherheit

Reparieren, warten oder modifizieren Sie den Mezos SIT nicht selbst! Lassen Sie diese Maßnahmen nur von Anbietern ausführen, die von **EGZO**Tech autorisiert sind.

Lagern Sie Mezos SIT und sein Zubehör gemäß den Aufbewahrungsanweisungen.

Verwenden Sie den Mezos SIT nicht in einer gefährlichen Umgebung (dies beinhaltet, ist aber nicht beschränkt auf Explosionsgefahr oder das Vorhandensein von Gas).

Mezos SIT ist für den Einsatz in einer feuchtigkeitsfreien Umgebung vorgesehen. Halten Sie das Gerät fern von Wasser, einschließlich Wasser, das von anderen Geräten erzeugt wird, z.B. Wasserkocher, Vernebler, Duschen usw.

Mezos SIT ist für die Verwendung bei der in Kapitel 10.2 Technische Spezifikation angegebenen Betriebstemperatur, Luftfeuchtigkeit und Luftdruck vorgesehen.

Mezos SIT sollte in gut beleuchteten Räumen verwendet werden.

Mezos SIT sollte keiner übermäßigen Sonneneinstrahlung ausgesetzt werden.

Lassen Sie Mezos SIT in Gegenwart von Kindern oder Haustieren nicht unbeaufsichtigt.

Die Schutzart (IP) von Mezos SIT ist in Kapitel 10.2 Technische Spezifikation angegeben. Die Schutzart ist IP20, damit einher geht:

- IP2X zum Schutz vor Objekten mit einer Größe von mehr als 12,5 mm (0,49 Zoll) vor festen Partikeln.Das heißt, dass die Verkleidung den Schutz vor gefährlichen Elementen, insbesondere elektrischen Leitern und dem Eindringen von Festkörpern der angegebenen Größe bietet.
- IPX0 zum Schutz vor Eindringen von Flüssigkeiten. Dies bedeutet, dass die Verkleidung keinen Schutz gegen das Eindringen von Flüssigkeiten bietet.

Tauchen Sie Mezos SIT nicht in Dampf, Wasser oder andere flüssige Substanzen.

## 7.7 Produktlebensdauer

**Mezos SIT unterliegt dem Verschleiß durch bewegliche mechanische Teile.** Durch die Umsetzung von Sicherheitsmaßnahmen durch den Einsatz von mechanischen Einrichtungen ist je nach Verschleißgrad des Mezos SIT eine regelmäßige Wartung erforderlich. Die Gerätewartung kann durchgeführt werden, wenn eine einzelne Störung auftritt. Von **EGZO**Tech oder seinen Partnern zugelassenes Wartungspersonal kann **regelmäßige Wartungsarbeiten durchführen, um die kontinuierliche Stabilität und Zuverlässigkeit des Geräts sicherzustellen und einzelne Störungen zu vermeiden. Nach Erreichen der halben Produktlebensdauer ist ein gründlicher Service (alle 5 Jahre) erforderlich.**

## 7.8 Jährliche Wartung



Wie bei jedem medizinischen Gerät, **ist eine jährliche Wartung erforderlich**, um die kontinuierliche Sicherheit und Wirksamkeit des Mezos SIT-Stuhls zu gewährleisten. Der Produktspezialist wird mit Ihnen einen passenden Wartungstermin vereinbaren. Wir empfehlen Ihnen dringend, die jährliche Wartung durchzuführen und sich in unvorhergesehenen Situationen sofort an den Produktlieferanten zu wenden. **EGZO**Tech haftet nicht für Schäden, die aus Nichtbeachten der jährlichen Wartung resultieren.

# 8. Wie arbeite ich sicher mit Mezos SIT?

## 8.1 Beschriftung

Das Etikett des Mezos SIT befindet sich auf der linken Seite des Fußes. Das Etikett enthält Informationen zu Ihrem Mezos SIT-Modell. Sicherheitssymbole befinden sich am Stuhl, Zubehör, Fernbedienung und Netzkabel.



Die Fernbedienung und das Netzkabel des Mezos SIT sind ebenfalls mit Etiketten versehen. Beispiele für diese Etiketten sind unten dargestellt:

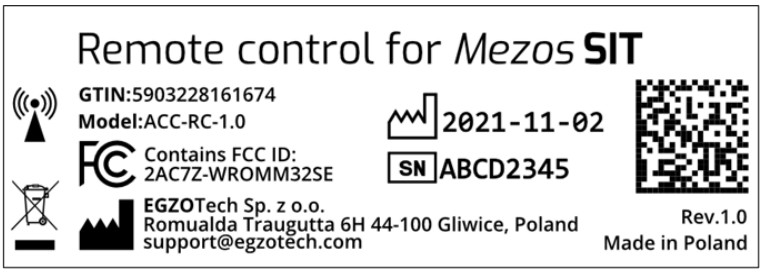





## 8.2 Wie identifizieren Sie Ihren Mezos SIT?

Bei der Fehlersuche und Rücksprache mit Ihrem Produktspezialisten oder Kundendienst kann es erforderlich sein, die Seriennummer des Mezos SIT-Stuhls oder der Fernbedienung anzugeben.
Die Seriennummer befindet sich unten auf dem Etikettlinks neben dem Data Matrix Code.

## 8.3 Zusätzliche Aufkleber auf Zubehörteilen

Mezos SIT-Zubehörteile sind mit zusätzlichen Aufklebern zur Erleichterung der Identifizierung versehen. Nachfolgend finden Sie Beispiele für diese Aufkleber:

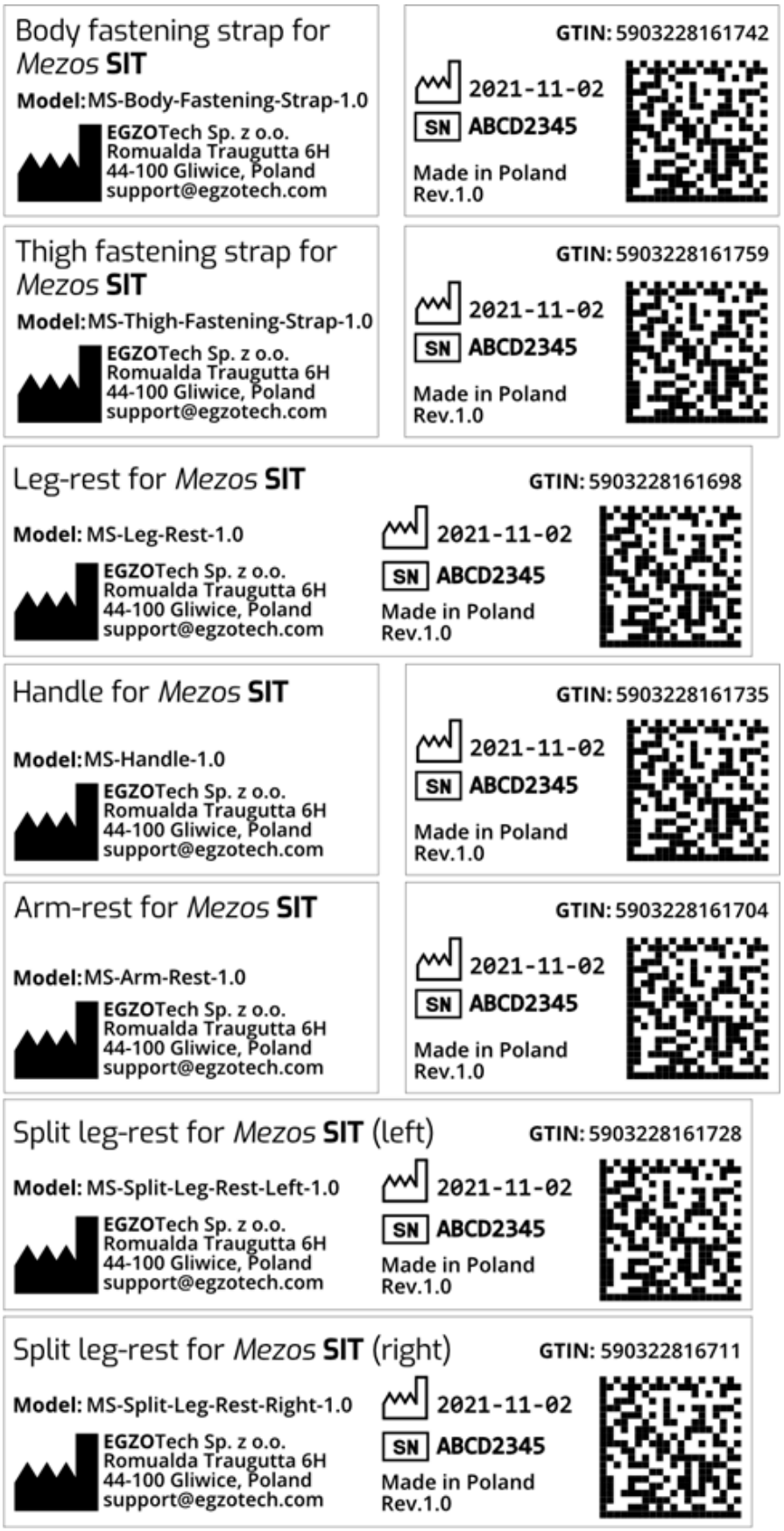
Body fastening strap for Mezos SIT
Model: MS-Body-Fastening-Strap-1.0
EGZOTech Sp. z o.o.
Romualda Traugutta 6H
44-100 Gliwice, Poland
support@egzotech.com
GTIN: 5903228161742
2021-11-02
SN ABCD2345
Made in Poland
Rev.1.0
Thigh fastening strap for Mezos SIT
Model: MS-Thigh-Fastening-Strap-1.0
EGZOTech Sp. z o.o.
Romualda Traugutta 6H
44-100 Gliwice, Poland
support@egzotech.com
GTIN: 5903228161759
2021-11-02
SN ABCD2345
Made in Poland
Rev.1.0
Leg-rest for Mezos SIT
Model: MS-Leg-Rest-1.0
EGZOTech Sp. z o.o.
Romualda Traugutta 6H
44-100 Gliwice, Poland
support@egzotech.com
GTIN: 5903228161698
2021-11-02
SN ABCD2345
Made in Poland
Rev.1.0
Handle for Mezos SIT
Model: MS-Handle-1.0
EGZOTech Sp. z o.o.
Romualda Traugutta 6H
44-100 Gliwice, Poland
support@egzotech.com
GTIN: 5903228161735
2021-11-02
SN ABCD2345
Made in Poland
Rev.1.0
Arm-rest for Mezos SIT
Model: MS-Arm-Rest-1.0
EGZOTech Sp. z o.o.
Romualda Traugutta 6H
44-100 Gliwice, Poland
support@egzotech.com
GTIN: 5903228161704
2021-11-02
SN ABCD2345
Made in Poland
Rev.1.0
Split leg-rest for Mezos SIT (left)
Model: MS-Split-Leg-Rest-Left-1.0
EGZOTech Sp. z o.o.
Romualda Traugutta 6H
44-100 Gliwice, Poland
support@egzotech.com
GTIN: 5903228161728
2021-11-02
SN ABCD2345
Made in Poland
Rev.1.0
Split leg-rest for Mezos SIT (right)
Model: MS-Split-Leg-Rest-Right-1.0
EGZOTech Sp. z o.o.
Romualda Traugutta 6H
44-100 Gliwice, Poland
support@egzotech.com
GTIN: 590322816711
2021-11-02
SN ABCD2345
Made in Poland
Rev.1.0

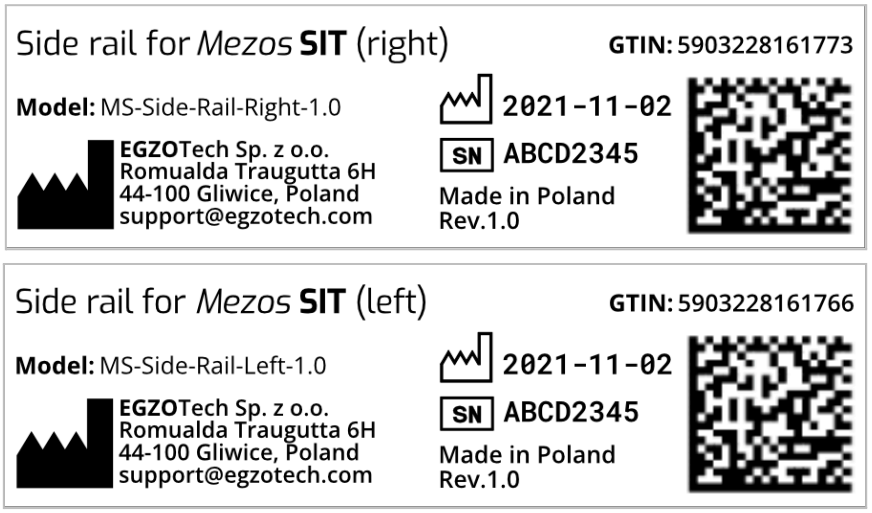


## 8.4 Symbole

Nachfolgend finden Sie Erläuterungen zu allen Symbolen, auf die Sie bei der Verwendung von Mezos SIT treffen können.

| Symbol | Bedeutung |
|---|---|
| EGZOTech Sp. z o.o.<br>Romualda Traugutta 6H<br>44-100 Gliwice. Poland<br>support@egzotech.com<br>www.egzotech.com | Gerätehersteller mit Adresse |
| YYYY-MM-DD | Herstellungsdatum |
| MD<br>Medical Device | Medizinprodukt |
| SN | Seriennummer |
| CE | Die CE-Kennzeichnung gibt an, dass das Produkt den geltenden Vorschriften der Europäischen Union entspricht |
| | Weist darauf hin, dass der Benutzer die Gebrauchsanweisung konsultieren muss |
| 100-240 VAC<br>50/60Hz 3A 252W<br>(T 4AL, 250V fuse) | Gibt den Bereich der zulässigen Stromversorgungsparameter und die Art der im Gerät verwendeten Sicherung an |

| | |
|---|---|
|  | Maximales PATIENTENGEWICHT und SICHERE ARBEITSLAST |
| Made in Poland | Gibt Polen als Herkunftsland an |
|  <br>courses.egzotech.com | Weist darauf hin, dass der Benutzer die Gebrauchsanweisung konsultieren muss |
| IP20 | Schutz vor Eindringen (IP-Code) |
|  | Das Gerät erzeugt während des Betriebs Hochfrequenzenergie |
|  | Bezeichnet das Anwendungsteil vom Typ B nach IEC 60601-1 |
|  | Das Produkt darf nicht als unsortierter Abfall entsorgt werden, sondern muss zur Verwertung und zum Recycling zu separaten Sammelstellen gebracht werden |
|  | Nicht auf das Gerät treten |
|  | Das Gerät nicht schieben |
|  | Zeigt an, dass bei der Bedienung des Geräts oder der Steuerung in der Nähe des Symbols Vorsicht geboten ist oder dass die aktuelle Situation die Aufmerksamkeit des Bedieners oder ein Eingreifen des Bedieners erfordert, um unerwünschte Folgen zu vermeiden. |
|  | Warnung: gefährliche Spannung |
|  | Nicht auf das Gerät setzen |

| | |
|---|---|
|  | Nicht in das Gerät greifen |
|  | Warnung: Einklemmgefahr der Hände |
|  | FCC-Zeichen |
|  | Gibt die Temperaturgrenzen an, denen das Medizinprodukt sicher ausgesetzt werden kann |
|  | Gibt den Feuchtigkeitsbereich an, dem das Medizinprodukt sicher ausgesetzt werden kann |

# 9. Was finde ich in der Verpackung?

Sie finden die folgenden Produkte im Zusammenhang mit Mezos SIT.

## 9.1 Mezos SIT

| Wie sieht es aus? | Was ist das? |
|---|---|
| 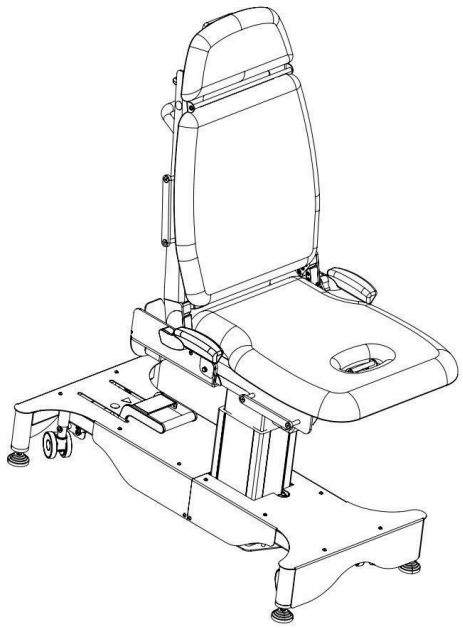 | Mezos SIT-Stuhl<br><br>1 Stück |

## 9.2 Zubehör

| Wie sieht es aus? | Was ist das? | Wie sieht es aus? | Was ist das? |
|---|---|---|---|
| 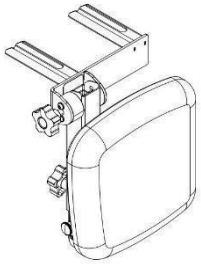 | Fußstütze (links)<br>1 Stück | 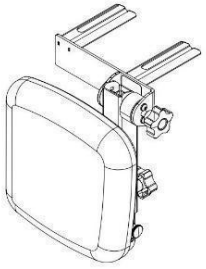 | Fußstütze (rechts)<br>1 Stück |
| 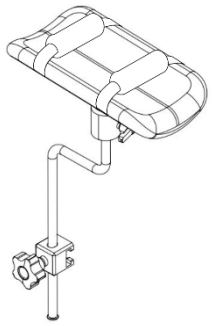 | Armlehne<br>1 Stück | 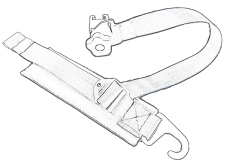 | Oberschenkel-Befestigungsgurt<br>1 Stück |

| | | | |
|---|---|---|---|
| 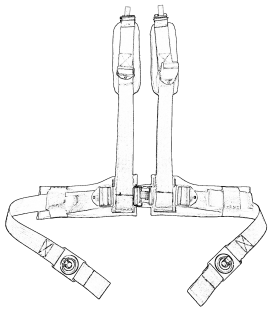 | Befestigungsgurte für den Körper<br>1 Stück | | |
| 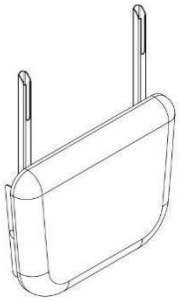 | Fußteil<br>1 Stück |  | Seitengriff<br>1 Stück |
| 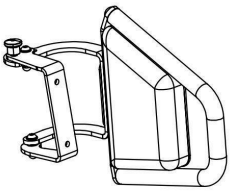 | Seitengeländer (rechts)<br>1 Stück |  | Seitengeländer (links)<br>1 Stück |

## 9.3 Obligatorische Kabel

| Wie sieht es aus? | Was ist das? | Wie sieht es aus? | Was ist das? |
|---|---|---|---|
|  | Netzkabel 5m<br><br>1 Stück |  | Fernbedienung mit Kabel<br><br>1 Stück |

## 9.4 Montage der Seitengeländer

Diese Anleitung zeigt die Montage der Seitengeländer am Mezos SIT (gilt nur für Mezos SIT ohne Zubehör).

| Montage | Wie geht das? |
|---|---|
|  | Erste Ansicht |
| 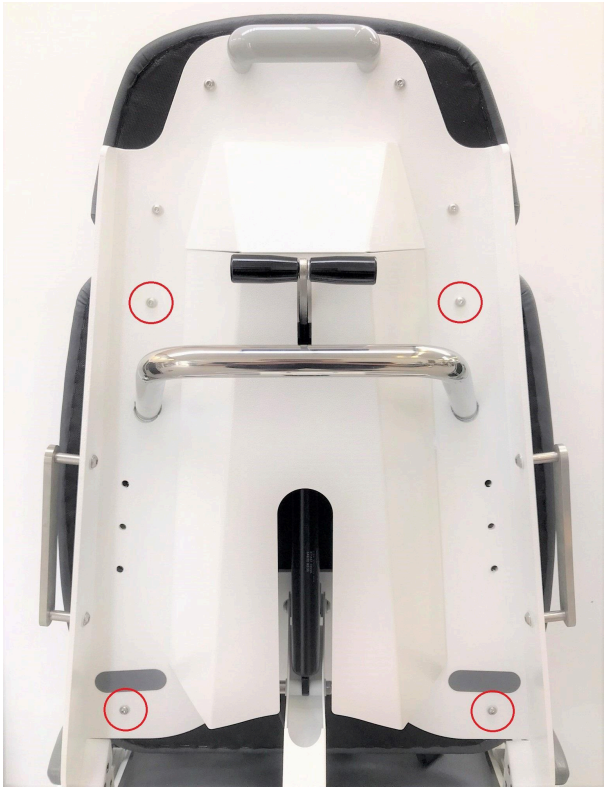 | Lösen Sie die 4 Schrauben des Rückenpolsters. Verwenden Sie einen Innensechskantschlüssel SW 4  |

| | |
|---|---|
| 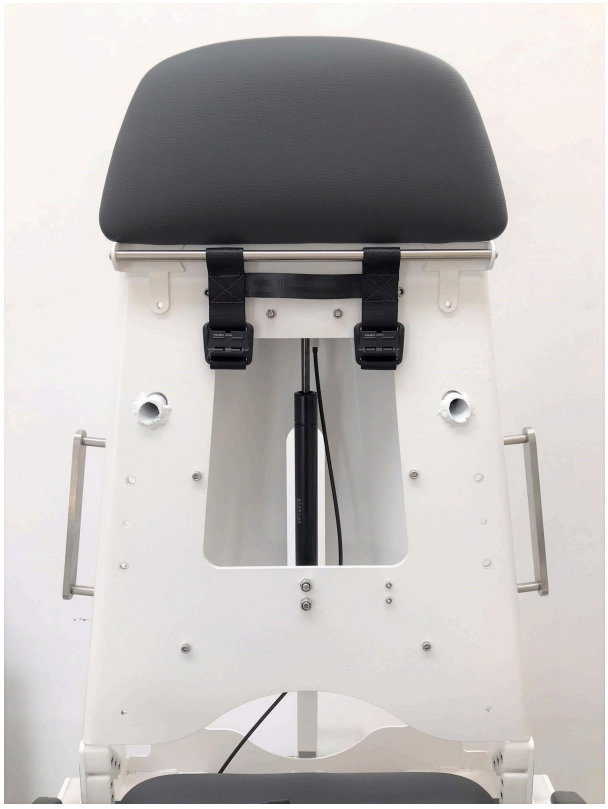 | Entfernen Sie die Polsterung der Rückenlehne |
|  | Bereiten Sie 4 Schrauben mit Unterlegscheiben und 4 selbstsichernde Muttern vor |
|  | Stecken Sie die Schrauben mit Unterlegscheiben in die Löcher der Geländer (links und rechts) |

| | |
|---|---|
| 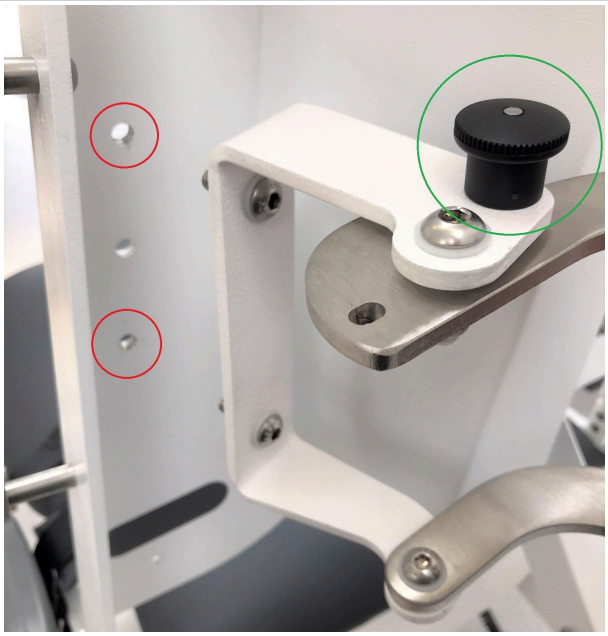 | Setzen Sie die Schrauben in das obere und untere Loch ein<br><br>**Hinweis!**<br>Der Positionierstift sollte oben sein |
| 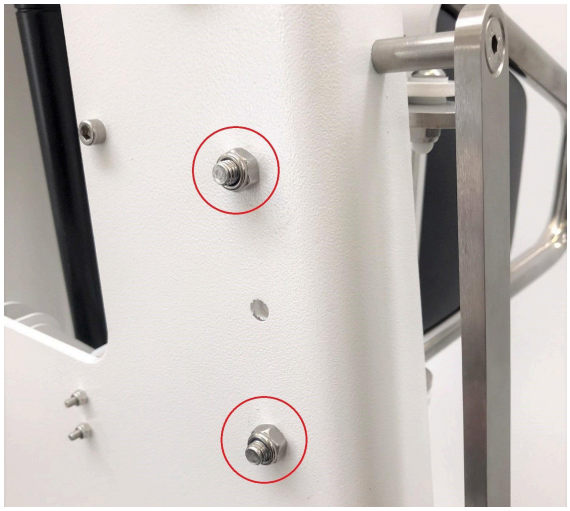 | Ziehen Sie die selbstsichernden Muttern fest.<br><br>Verwenden Sie einen Innensechskantschlüssel SW 5 und einen Schraubenschlüssel SW 13<br>  |
|  | Stuhl mit montierten Seitengeländern |

| | |
|---|---|
|  | Schrauben Sie die Rückenlehnenpolsterung fest |
|  | Angestrebter Zustand |

# 10. Grundlegende Informationen zu Mezos SIT

## 10.1 Wie ist Mezos SIT gebaut?

Mezos SIT besteht aus vier Hauptkomponenten: Sockel, Hubsäule, Sitz und Rückenlehne. Sie sind in der folgenden Grafik markiert:

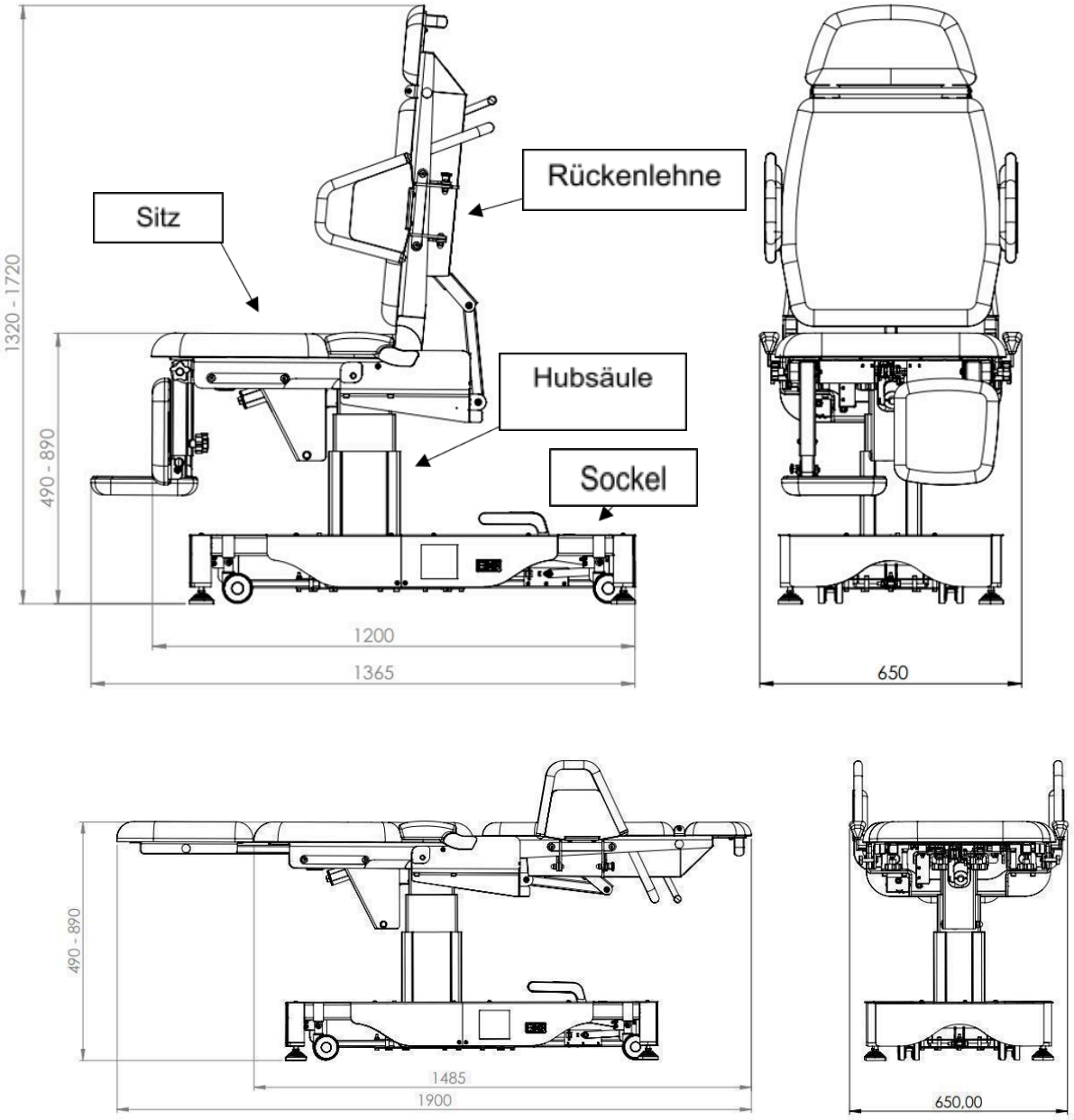

## 10.2 Technische Spezifikation

**HANDELSBEZEICHNUNG:**
**Mezos SIT**

**MAß- UND GEWICHTSANGABEN:**
**Gesamtbreite:** 650 mm
**Breite der Sitzfläche:** 580 mm
**Gesamtlänge:** 1200 mm (Fußstütze eingeklappt), 1900 mm im Liegenmodus
**Gesamthöhe:** 1320 - 1720 mm, 490 – 890 mm im Liegestuhlmodus
**Gesamtgewicht:** max. 137 kg (mit Zubehör max. 148 kg)
**Max. Patientengewicht:** 135 kg
**Sichere Arbeitslast:** 170 kg

**BETRIEBSUMGEBUNG:**
**Betriebstemperatur:** 10°C - 40°C
**Max. Temperaturänderung innerhalb von 12 h:** 20°C
**Betriebsfeuchtigkeit:** 10% - 90% relative Luftfeuchtigkeit, nicht kondensierend
**Maximale Nutzungshöhe:** 3.000 Meter über dem Meeresspiegel
**Kühlung:** durch Konvektion

**Schutz gegen das Eindringen von Flüssigkeiten und Feststoffen:** IP20
**Transport:** unter den oben beschriebenen Betriebsbedingungen
**Betriebsart:** intermittierend, 2 Minuten Betrieb / 18 Minuten Pause

**MECHANISCHE EIGENSCHAFTEN:**
**Höhe der Sitzfläche:** 490 - 890 mm
**Sitzneigung:** 0° - 20°
**Sitztiefe:** 450 - 570 mm
**Rückenlehnenwinkel:** 87° - 0°
**Neigungswinkel der Fußstütze:** 15° - 90°

**SONSTIGE:**
**Stromquelle:** 100-240 V, ~50/60 Hz mit Erdung
**Strombedarf:** max. 3 A bei 252 W
**Typ des Anwendungsteils:** B
**Elektrische Schutzklasse:** Klasse I
**Verwendete Sicherungen:** T 4AL, 250 V
**Netzkabellänge:** 5 m
**Länge des Fernbedienungskabels:** 0,5 - 2 m

## 10.3 Sockel

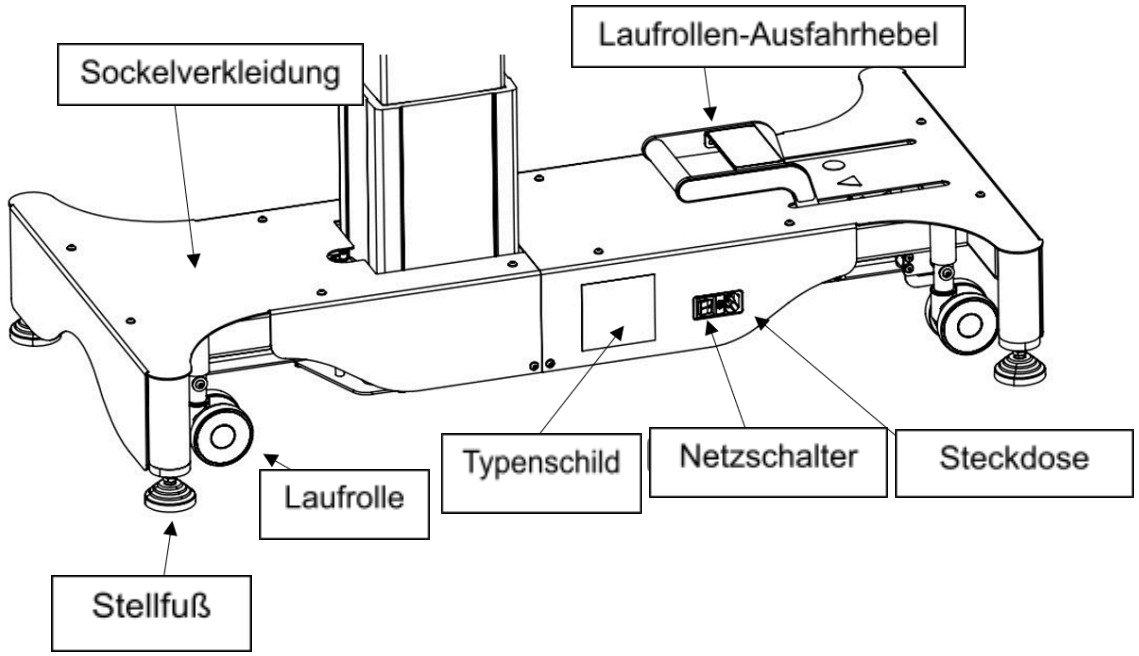

## 10.4 Hubsäule

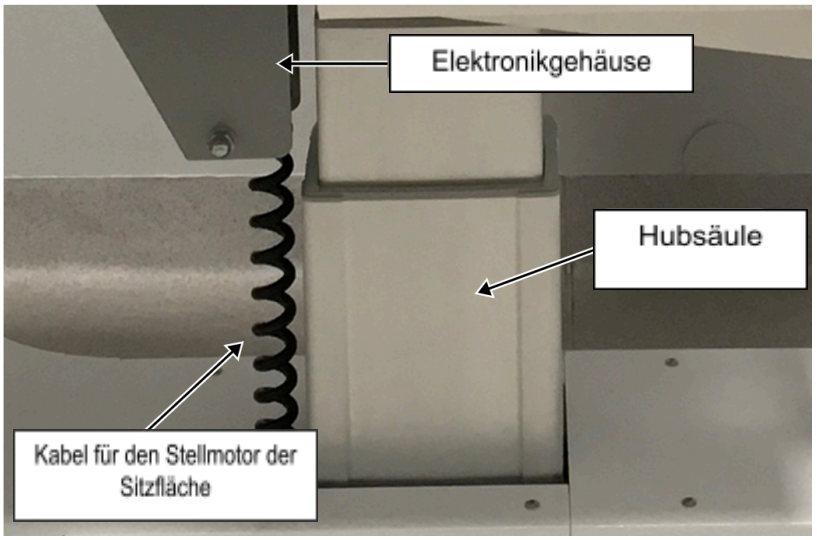


## 10.5 Sitz

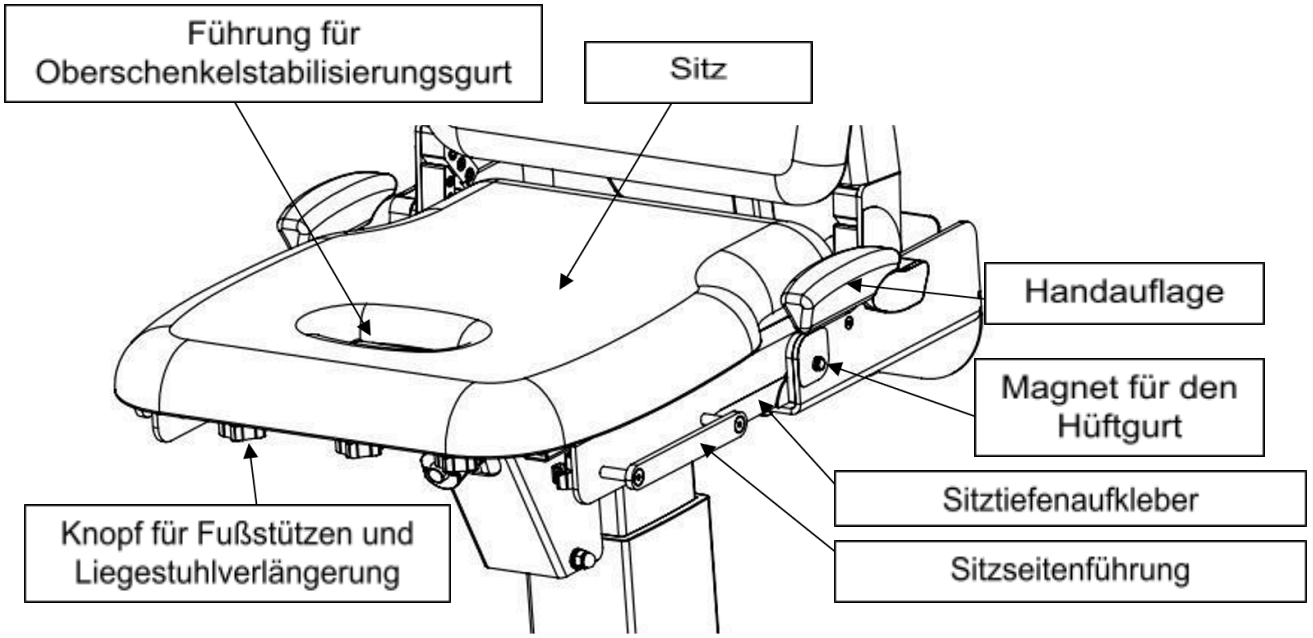

## 10.6 Rückenlehne

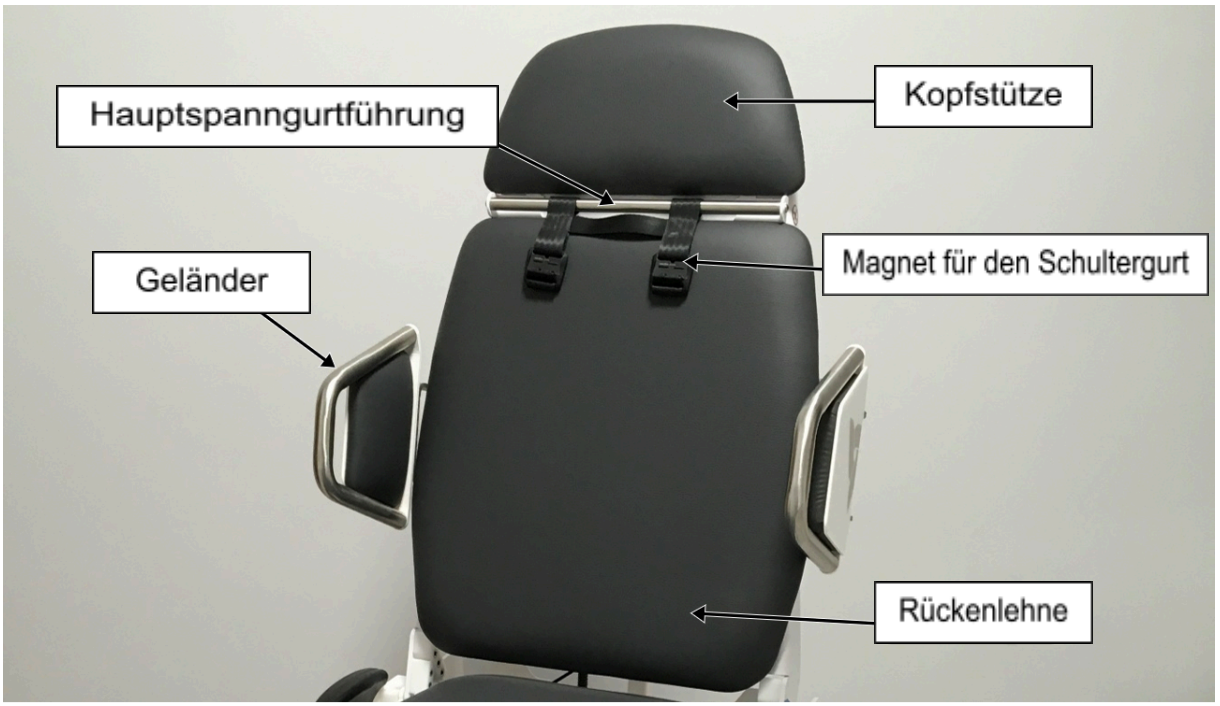


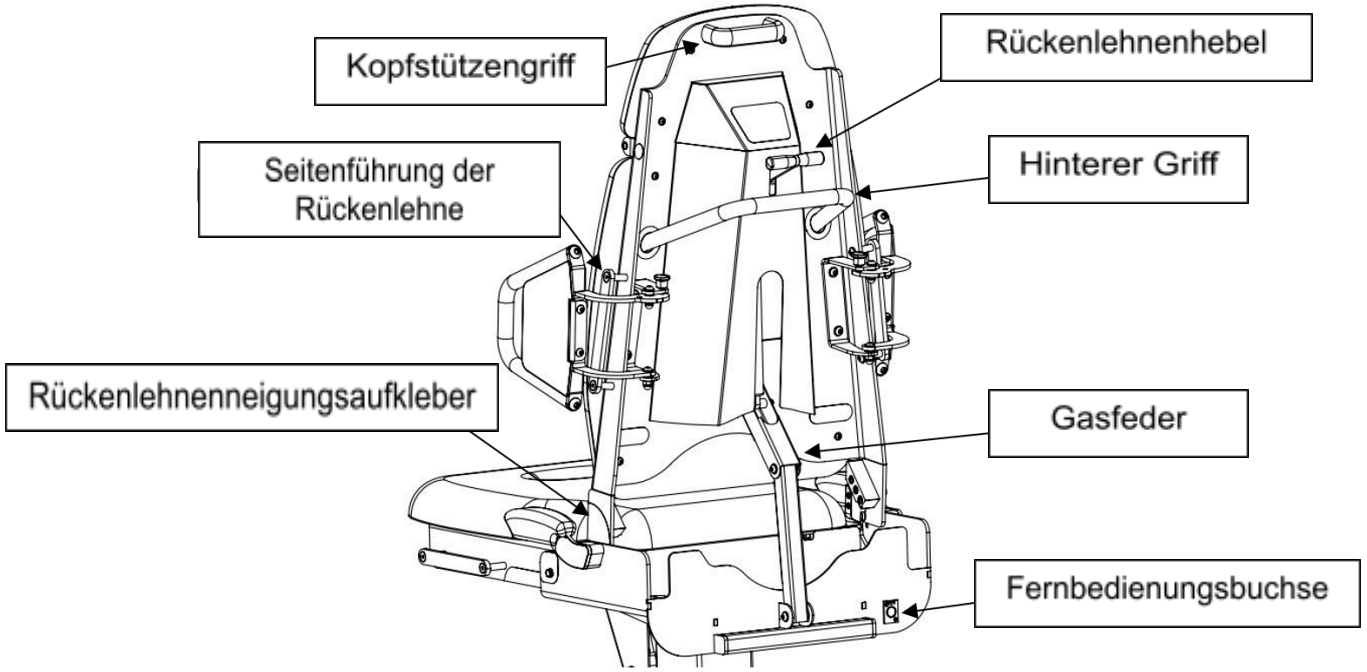

## 10.7 Fernbedienung




Die Fernbedienung darf nur von der Person verwendet werden, die den Mezos SIT-Stuhl bedient. Es sollte an einem sicheren Ort und außerhalb der Reichweite des Patienten aufbewahrt werden, um ein versehentliches Drücken der Tasten zu vermeiden. Die Fernbedienung hat auf der Rückseite einen Haken, mit dem Sie sie bei Nichtgebrauch aufhängen können (z. B. am hinteren Griff, an Seitenführungen des Sitzes oder der Rückenlehne).
Um das Netzkabel der Fernbedienung vom Stuhl zu trennen, drücken Sie den kleinen Hebel über der Fernbedienungsbuchse nach unten.

## 10.8 Tastenfunktionen

Alle Stuhlbewegungen finden nur statt, **wenn die Taste gedrückt wird.** Nachfolgend finden Sie Beschreibungen der Funktionen aller Tasten.

| Taste | Aktion | Taste | Aktion |
|---|---|---|---|
| ^ | Den Stuhl nach oben fahren | v | Den Stuhl nach unten fahren |
| < | Den Stuhl nach vorne neigen | > | Den Stuhl nach hinten neigen |
| HOME | Den Stuhl nach unten fahren und nach vorne neigen (in die Ausgangsposition) | AUTO | Den Stuhl in die gewünschte Position fahren |

Mit der „AUTO“-Taste können Sie den Stuhl in die ausgewählte Position fahren, wenn der Mezos SIT über Bluetooth mit der App verbunden ist und die Position ausgewählt wurde. Diese Funktion ist derzeit nicht verfügbar.

## 10.9 LED-Ring-Anzeigen

Der LED-Ring der Fernbedienung besteht aus 12 mehrfarbigen (RGB) LEDs, die kreisförmig angeordnet sind. Während des normalen Betriebs leuchten diese LEDs, um den Benutzer über Stuhlbewegungen, Gefahren sowie den aktuellen Status zu informieren.
Die folgende Tabelle enthält eine Liste der wichtigsten LED-Ring-Benachrichtigungen:

| Meldung | | Wie sieht der LED-Ring aus? |
|---|---|---|
| Systembereitschaft | | Alle LEDs blinken weiß |
| Die Restlaufzeit verkürzt sich | | Alle LEDs wechseln nach und nach ihre Farbe zu **orange** |
| Der Stuhl fährt nach oben | | Zwei Paare **violetter** LED´s bewegen sich nach oben |
| Der Stuhl fährt nach unten | | Zwei Paare **violetter** LED´s bewegen sich nach unten |
| Der Stuhl neigt sich nach vorne | | Zwei Paare **blauer** LEDs bewegen sich gegen den Uhrzeigersinn |
| Der Stuhl neigt sich nach hinten | | Zwei Paare **blauer** LEDs bewegen sich mit dem Uhrzeigersinn |
| Der Stuhl fährt in die Ausgangsposition | | Zwei Paare **grüner** LEDs bewegen sich nach unten |
| Die 'AUTO'-Taste ist gedrückt | Der Stuhl fährt in die gewählte Position | Zwei Paare **grüner** LEDs bewegen sich nach oben |
| | Mezos SIT ist nicht mit der App verbunden oder die Position ist nicht ausgewählt | Alle LEDs blinken einmal **grün** |

Die Anzeigen des LED-Rings können in sehr hellen Räumen schwer zu erkennen sein. Halten Sie die Fernbedienung außer Sichtweite, damit der Ring den Patienten während der Untersuchung oder Behandlung nicht ablenkt.

Blicken Sie nicht länger als 30 Sekunden auf den LED-Ring.

## 10.10 Benachrichtigungssystem

Bei der Verwendung von Mezos SIT können folgende visuelle Benachrichtigungen von Mezos SIT angezeigt werden:

| Schwere | Benachrichtigung | Wie sieht der LED-Ring aus? | Was sollten Sie tun? |
|---|---|---|---|
| Warnung | Die maximale Dauerbetriebszeit wurde überschritten | Alle LEDs blinken dreimal **orange** | Mezos SIT unterbricht alle seine Bewegungen. Warten Sie etwa 10 Minuten, bis der LED-Ring die Meldung „System bereit“ anzeigt |
| Warnung | Endlage erreicht | Alle LEDs blinken einmal **blau** | Lassen Sie die Taste los |
| Notfall | Gerätestörung | Alle LEDs blinken **rot** | Schalten Sie Mezos SIT aus und wenden Sie sich an Ihren Produktspezialisten |

# 11. Bedienung und Einstellung von Mezos SIT

Bevor Sie mit dem Mezos SIT arbeiten, sorgen Sie für einen freien Raum um den Stuhl herum, um Kollisionen mit anderen Objekten zu vermeiden. Achten Sie bei der Bedienung und Einstellung des Stuhls auf die Sicherheit Dritter.

Alle in diesem Kapitel beschriebenen Bedienungen und Einstellungen dürfen nur von der Person durchgeführt werden, die den Stuhl bedient. Der Patient darf den Stuhl nicht selbst bedienen oder einstellen.

## 11.1 Transport

Vor dem Transport des Mezos SIT-Stuhls:

1) Stellen Sie den Sitz in die Ausgangsposition (maximal abgesenkt und nicht zurückgelehnt).
2) Richten Sie die Rückenlehne aus.
3) Ziehen Sie das Netzkabel ab.
4) Fahren Sie die Laufrollen aus, indem Sie den Hebel am Stuhlgestell nach hinten in die aufrechte Position verstellen.

Verwenden Sie den hinteren Griff, um den Mezos SIT zu bewegen.



Beim Transport **müssen die Räder ausgefahren sein.**
**Transportieren Sie keine Gegenstände oder Personen auf dem Stuhl.**
Transportieren oder stellen Sie die Position des Mezos SIT nicht um, während es an eine Stromquelle angeschlossen ist.

**Es ist möglich, mit Mezos SIT Hindernisse unter 2 cm zu überwinden**. Wenn der Mezos SIT das Hindernis nicht passieren kann, heben Sie den vorderen Teil des Stuhls an und fahren Sie ihn über das Hindernis, dann wiederholen Sie diesen Vorgang für den hinteren Teil. Fassen Sie den Mezos SIT beim Anheben an den Ecken des Tragrahmens des Stuhlsockels, an der in der folgenden Grafik markierten Stelle an:

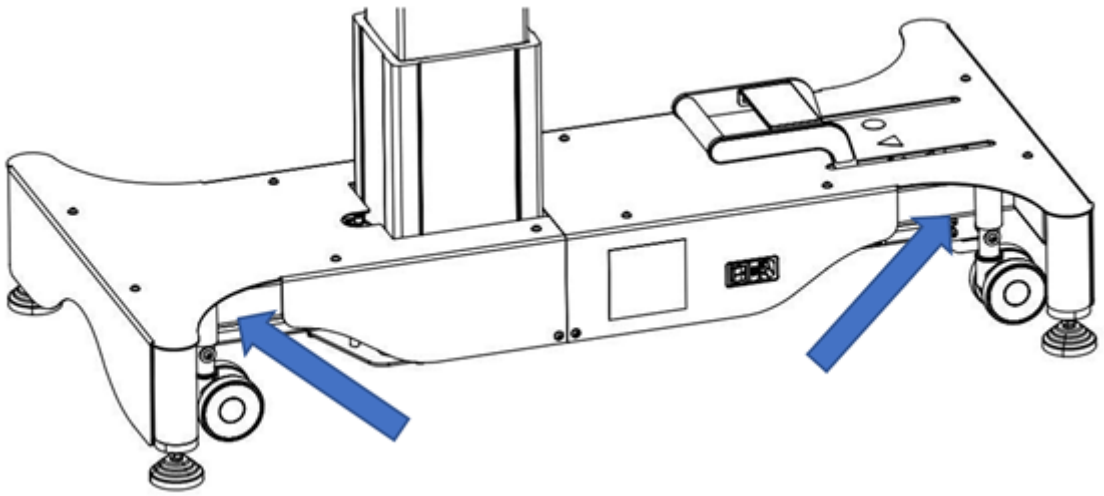

## 11.2 Mezos SIT positionieren

Stellen Sie vor dem Positionieren des Mezos SIT sicher, dass sich kein Gegenstand oder Körperteil zwischen dem Laufrollen-Ausfahrhebel und der Sockelverkleidung und unter oder in unmittelbarer Nähe des Fußes befindet - mindestens 10 cm in jede Richtung, wie in der folgenden Grafik dargestellt:

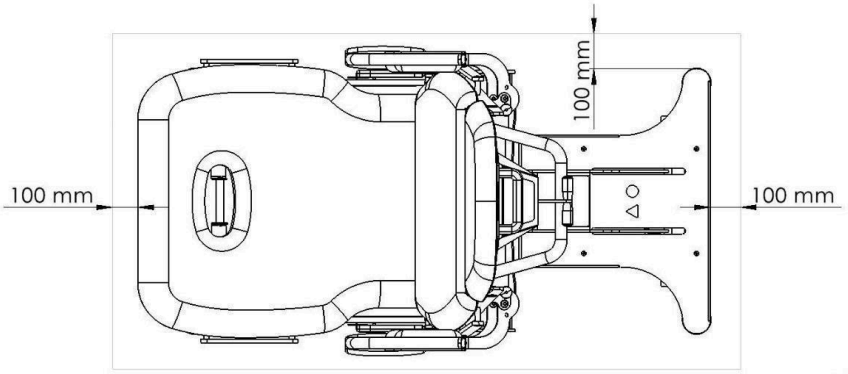


Mezos SIT muss auf dem Boden stehen.
Bei der Positionierung des Mezos SIT auf den Stellfüßen besteht Einklemmgefahr.

Um den Stuhl auf den Stellfüßen zu stabilisieren, schieben Sie den Laufrollen-Ausfahrhebel in die horizontale Position. Wenn Sie den Hebel mit einer Hand bedienen, ist es ratsam, die andere Hand am hinteren Griff zu halten, um Quetschungen zu vermeiden. Wenn sich der Hebel beim Drücken nicht automatisch in eine horizontale Position bewegt, überprüfen Sie die Höhe der Stellfüße und stellen Sie sie gemäß den nachstehenden Anweisungen ein.

## 11.3 Patientenpositionierung

Befolgen Sie beim Positionieren des Patienten die unten aufgeführte Reihenfolge:

1) Stellen Sie sicher, dass sich der Laufrollen-Ausfahrhebel in einer waagerechten Position befindet und dass der Stuhl stabil auf den Stellfüßen steht.
2) Senken und richten Sie den Sitz in die Ausgangsposition aus und schieben Sie die Rückenlehne so weit wie möglich nach vorne.
3) Helfen Sie dem Patienten, auf den Stuhl zu steigen.
4) Passen Sie die Sitztiefe an.
5) Befestigen Sie locker die Hauptspanngurte (falls erforderlich).
6) Stellen Sie den Winkel der Rückenlehne ein (überschreiten Sie dabei nicht die Neigungsgrenze von 45°).
7) Ziehen Sie die Spanngurte fest.

**Bevor** Sie den Patienten auf dem Stuhl positionieren, denken Sie daran, die Räder mit dem Ausfahrhebel einzufahren, um den Stuhl auf den Stellfüßen zu stabilisieren.
Wenn der Mezos SIT als Liegel verwendet wird, sollte der Neigungswinkel der Rückenlehne eingestellt werden, **bevor** sich der Patient auf den Stuhl setzt.
**Es ist verboten, den Mezos SIT zu bewegen, während der Patient auf dem Stuhl sitzt.**

Das Auf- und Absteigen ist nur möglich, wenn der Sitz abgesenkt und nicht geneigt ist. Beim Auf- und Absteigen darf nur der Sitz verwendet werden. Der Patient sollte in der Mitte des Sitzes sitzen. Es ist verboten, sich auf die Fußstützen, Rückenlehne, oder Kopfstütze zu setzen oder sich auf eine aufgeklappte Fußstütze zu stellen.

## 11.4 Einstellung

Beim Einstellen des **Mezos SIT müssen sich alle Gliedmaßen des Patienten an einer sicheren und für den Stuhlbediener einsehbaren Stelle befinden** (z. B. beide Beine auf den Fußstützen, Arme auf den Knien oder auf der Armlehne).

## 11.5 Sitzhöhe und -neigung

Verwenden Sie die Fernbedienung, um die Höhe oder Neigung des Sitzes einzustellen. Die Beschreibung der Funktionen der Fernbedienungstasten finden Sie in Kapitel 10.7 Fernbedienung.
Die Hubsäule und der Stellmotor der Sitzfläche Mezos SIT arbeiten intermittierend (2 Minuten Betrieb, 18 Minuten Pause). Die Restlaufzeit verringert sich, wenn das Gerät arbeitet, und erhöht sich, wenn es stillsteht. Nach 2 Minuten Dauerbetrieb der Hubsäule und/oder des Stellmotors der Sitzfläche stoppt der Mezos SIT und der LED-Ring zeigt eine Meldung an, dass die maximale Dauerbetriebszeit überschritten wurde. In diesem Fall besteht keine Gefahr, aber warten Sie mindestens 10 Minuten, bevor Sie den Betrieb wieder aufnehmen, bis der LED-Ring die Bereitschaftsmeldung des Systems anzeigt.



Wenn Sie den Mezos SIT mit der Fernbedienung einstellen, **rücken Sie weg und halten Sie einen sicheren Abstand zum Stuhl.**

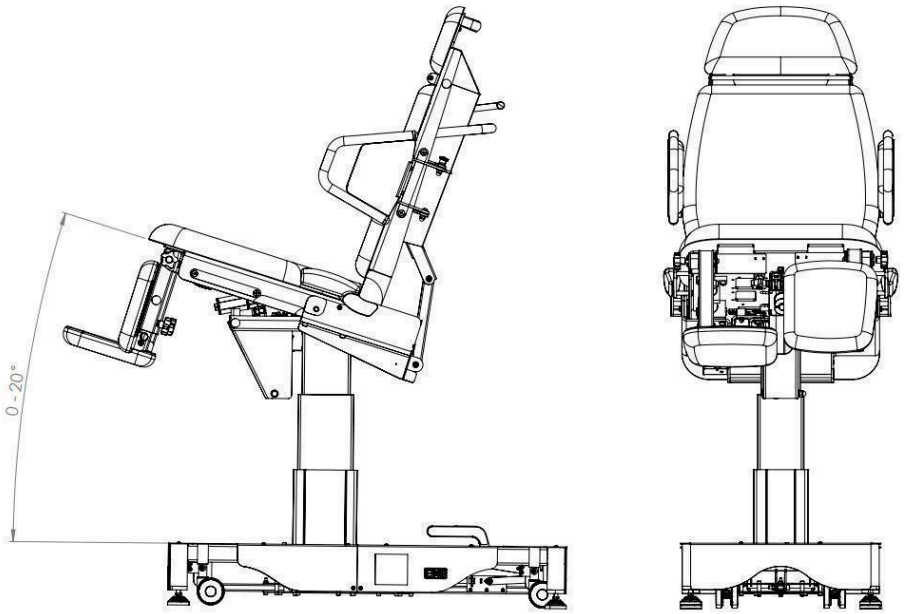




**Neigen Sie den Sitz nicht, wenn der Rückenlehnenwinkel unter 45° liegt** (Mezos SIT im Liegenmodus). Es besteht die Gefahr, dass der Patient stürzt oder die Rückenlehne oder das Geländer an den Stuhlsockel stößt.
**Neigen Sie die Fußstützen vor dem Absenken des Sitzes mindestens 20° von der Senkrechten nach vorne und kürzen Sie ihre Länge so weit wie möglich.** Andernfalls kann die Fußstütze an den Boden oder an den Stuhlsockel stoßen.

## 11.6 Sitztiefe und Rückenlehnenneigung

Um die Sitztiefe einzustellen, ziehen Sie den Rückenlehnenhebel nach oben und verstellen Sie dann die Rückenlehne nach vorne oder hinten.
Um die Neigung der Rückenlehne einzustellen, ziehen Sie den Rückenlehnenhebel nach unten und heben oder senken Sie dann die Rückenlehne.

Auf der linken und rechten Seite der Rückenlehne und des Sitzes befinden sich zwei Aufkleberpaare für die Sitztiefe und für den Rückenlehnenwinkel. Die Sitztiefe wird durch das gebogene Element der Sitzverkleidung angezeigt. Der Neigungswinkel der Rückenlehne gibt die Kante der Sitzverkleidung an.

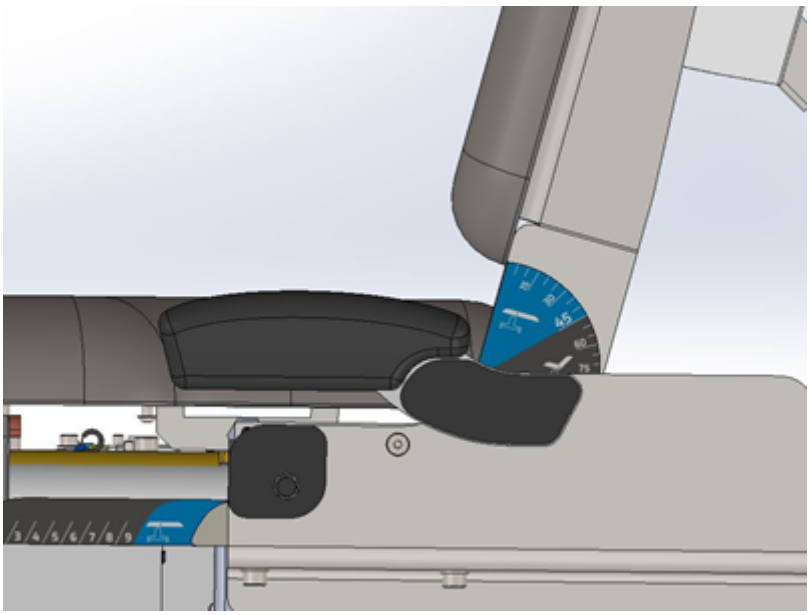



**Ändern Sie die Sitztiefe oder die Rückenlehnenneigung nicht, während die Hubsäule oder der Stellmotor der Sitzfläche in Betrieb sind.**
**Ändern Sie die Sitztiefe nicht, wenn die Rückenlehne oder der Sitz geneigt sind**, insbesondere wenn der Patient auf dem Stuhl sitzt.
**Ändern Sie die Neigung der Rückenlehne nicht, wenn der Sitz zurückgelehnt ist.**
**Die Neigung der Rückenlehne kann nur verändert werden, wenn die Rückenlehne mindestens 10 cm zurückgelehnt ist** (blauer Bereich auf dem Aufkleber, der die Sitztiefe anzeigt).
Wenn der Patient auf dem Stuhl sitzt, sollte der Rückenlehnenwinkel langsam und vorsichtig eingestellt werden, um den Komfort und die Sicherheit des Patienten zu gewährleisten.
Während der Patient auf dem Stuhl sitzt, ändern Sie den Rückenlehnenwinkel vom Stuhl- in den Liegenmodus nicht (und umgekehrt).

## 11.7 Position der Geländer

Die Mezos SIT-Geländer wurden entwickelt, um den Komfort des Patienten zu verbessern und ihn vor einem Sturz vom Stuhl zu schützen.
Beide Geländer können in 2 Positionen eingestellt werden: versteckt hinter der Rückenlehne oder aufgeklappt vor der Rückenlehne. Um die Position des Geländers zu ändern, ziehen Sie an seinem Positionierungsstift.

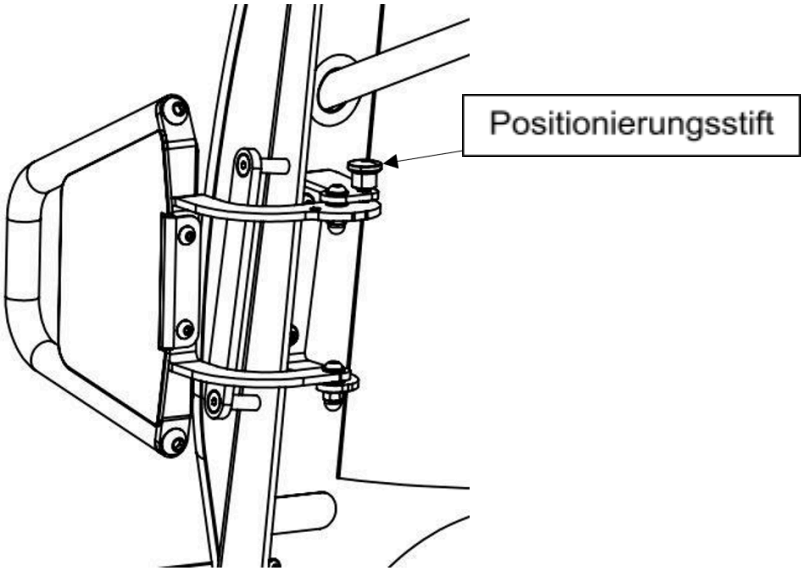


**Bevor** Sie die Position der Geländer ändern, vergewissern Sie sich, dass sich keine Gegenstände oder Körperteile zwischen der Rückenlehne und den Geländerscharnieren befinden.

# 12. Zubehör

Alle in diesem Kapitel aufgeführten Zubehörteile dürfen nur von der Person, die den Mezos SIT-Stuhl bedient, ausgetauscht oder eingestellt werden.

## 12.1 Fußstützen

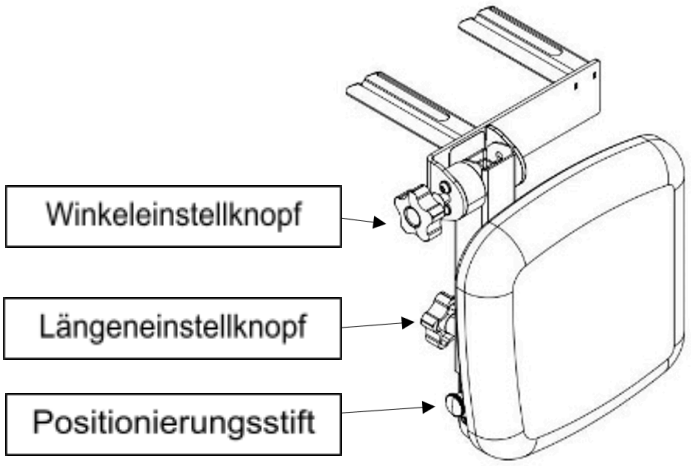


Um die Fußstütze am Stuhl zu befestigen, platzieren Sie sie in den Schienen unter dem Sitz (linke Fußstütze in den 2 linken Schienen, rechte Fußstütze in den 2 rechten Schienen) und **ziehen Sie die Knöpfe fest.**

Um die Länge oder den Neigungswinkel der Fußstütze einzustellen, lösen Sie den entsprechenden Knopf, stellen Sie die Fußstütze auf die gewünschte Position ein und ziehen Sie dann den Knopf fest. Um die Fußstütze auszuklappen, ziehen Sie am Positionierungsstift.

**Stellen Sie sich nicht auf die Fußstütze im ausgeklappten Zustand.**

## 12.2 Verlängerung des Liegestuhls

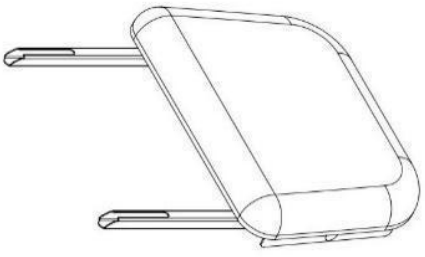

Um die Fußstütze zu montieren, platzieren Sie sie in den Schienen unter dem Sitz und ziehen Sie dann die Knöpfe fest.

**Ersetzen Sie keines der Zubehörteile, die sich in den Schienen unter dem Sitz befinden, während der Mezos SIT an die Stromquelle angeschlossen ist oder der Patient auf dem Stuhl sitzt.**

## 12.3 Hauptspanngurte




Die Hauptspanngurte dienen der Stabilisierung des Patienten im Stuhl. Sie sollten verwendet werden, wenn der Patient nicht ohne Hilfe auf dem Stuhl bleiben kann oder wenn der Körper des Patienten während einer Untersuchung oder einer Behandlung ruhiggestellt werden muss.

Verwenden Sie die Sicherheitsgurte nicht, wenn der Patient an Hautüberempfindlichkeit leidet.

Um die Schultergurte am Stuhl zu befestigen, verbinden Sie deren Magnete mit den entsprechenden Magneten am kurzen Gurt, der sich an der Hauptspanngurtführung zwischen der Kopfstütze hinter der Rückenlehne befindet. Um die Schultergurte zu lösen, ziehen Sie an den roten Gurten, die mit den Magneten verbunden sind.

Um die Hüftgurte am Stuhl zu befestigen, verbinden Sie deren Magnete mit den entsprechenden Magneten auf beiden Seiten des Sitzes. Um die Hüftgurte zu lösen, ziehen Sie deren Magnete nach unten.

Die Hauptspanngurte dürfen nicht verdreht werden. Der Hüftgurt sollte zwischen Sitz und Handauflage geführt werden.

Die Schulter- und Hüftgurtpolster sind mit den Gurten mittels Klettverschluss verbunden.

Um den Patienten im Stuhl zu stabilisieren, verbinden Sie die Gurte mit Hilfe der Magneten mit dem Stuhl, schließen Sie die Schnalle, stellen Sie die Länge der Hüftgurte und dann der Schultergurte ein. Stellen Sie die Neigung der Rückenlehne ein, **bevor** Sie die Gurte spannen.

Um einen der Gurte zu verkürzen (gilt auch für Gurte an anderem Zubehör), ziehen Sie an seinem losen Ende. Um den Gurt zu verlängern, lockern Sie ihn in der Längeneinstellung.

Um die Schnalle zu öffnen, ziehen Sie am roten Streifen.

## 12.4 Armlehne

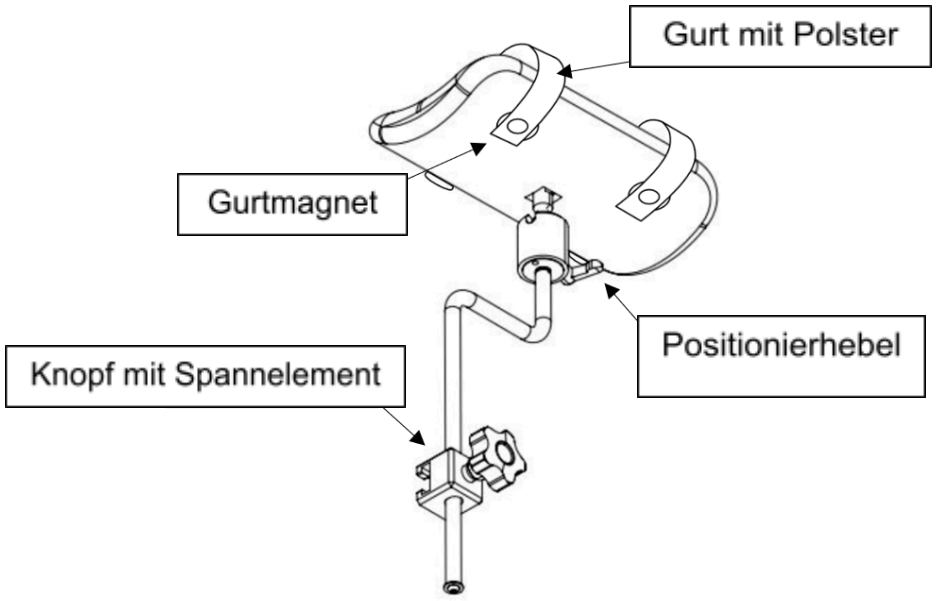


Die Armlehne, der Seitengriff und der Oberschenkelstabilisierungsgurt können mithilfe eines metallischen Würfel mit Knopf an einer der Seitenführungen der Sitzfläche oder Rückenlehne befestigt werden. So montieren Sie dieses Zubehör:

1) Lösen Sie den Knopf.
2) Montieren Sie den Würfen an einer der Seitenführungen.
3) Platzieren Sie es in der gewünschten Position zwischen den Führungsschrauben, stellen Sie die Höhe und den Drehwinkel des Zubehörs ein.
4) Ziehen Sie den Knopf fest.

Um die Position des gepolsterten Teils der Armlehne einzustellen, lösen Sie die Verriegelung, indem Sie den Hebel gegen den Uhrzeigersinn drehen, und verriegeln Sie sie nach der Einstellung, indem Sie den Hebel im Uhrzeigersinn drehen.

## 12.5 Seitengriff

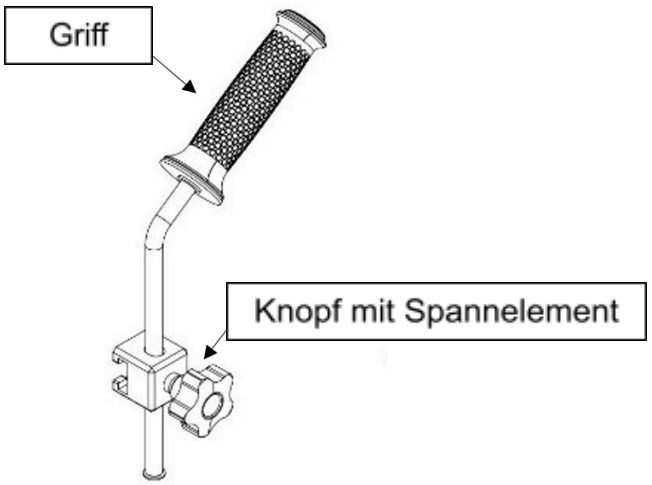

## 12.6 Oberschenkelstabilisierungsgurt




Um den Oberschenkelstabilisierungsgurt anzubringen, befestigen Sie sein erstes Ende an einer der Seitenführungen des Sitzes und das andere Ende mit dem Haken an der am Sitz befindlichen Metallführung.

## 12.7 Seitengeländer

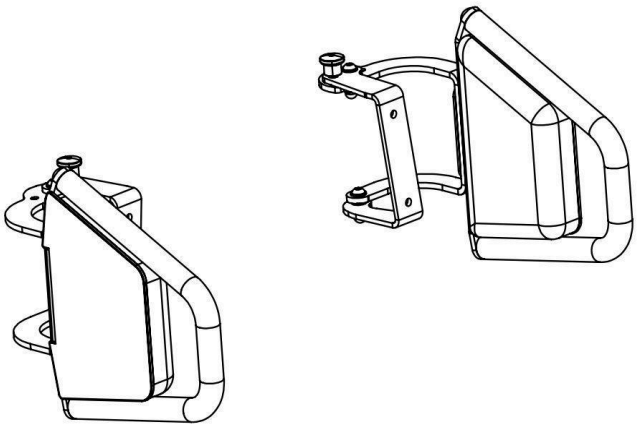

Seitliche Schienen erhöhen die Sicherheit, damit der Patient nicht zur Seite rutschen kann. Die Schienen können nach hinten gekippt werden, um Übungen durchzuführen oder wenn der Patient auf dem Stuhl sitzt.

# 13. Verschiedenes

## 13.1 Informationen zur Elektroisolation

Dieses Kapitel enthält grundlegende Informationen zur Wechselspannungsisolierung am Mezos SIT.

- Mezos SIT ist mit einem eingebauten Schalter ausgestattet, der in Kapitel 9.1 Mezos SIT Das Abziehen des Netzkabels oder das Schalten des Schalters in die AUS-Position schaltet alle Phasen der Wechselspannung ab (gemäß der Norm IEC 61058-1).
- Die Wechselspannung wird über ein im Kapitel 9. Was finde ich in der Verpackung? angegebenes Netzkabel an Mezos SIT angeschlossen.

## 13.2 Erwartete Produktlebensdauer

Der Mezos SIT-Stuhl hat eine Lebenserwartung von 5 Jahren bei normalem Gebrauch sowie ordnungsgemäßer Wartung und Betrieb. Zubehör und abnehmbare Teile von **Mezos SIT unterliegen normalem Verschleiß**, der die Lebensdauer des Produkts verkürzt.
Die erwartete Lebensdauer von Zubehörteilen, einschließlich Oberflächen, kann variieren. Nachfolgend finden Sie eine Liste von Komponenten mit einer Lebenserwartung von weniger als 5 Jahren:

| Bauteil | Lebenserwartung |
|---|---|
| Gasfeder | 2 Jahre |
| Industrieller Stoßdämpfer | |
| Hubsäule | |
| Stellmotor der Sitzfläche | |
| Zuleitung | 3 Jahre |
| Fernbedienungskabel | |

Weitere Informationen finden Sie in den zugehörigen Dokumenten und Verpackungen.
Wenn Sie bemerken, dass ein Teil des Mezos SIT an Leistung verliert (insbesondere die Verkleidung oder das Zubehör), sollten Sie es ersetzen.
Erkennbare Störungen des Gerätes werden durch den LED-Ring angezeigt.

## 13.3 Lagerungs- und Transporthinweise

Das Gerät und das Zubehör sollten in trockener Umgebung gelagert werden. Tauchen Sie sie nicht in Wasser oder Flüssigkeiten.

Lager- und Transportbedingungen:

- Temperatur: von 0°C bis 40°C,
- Relative Luftfeuchtigkeit: 10% bis 90%, nicht kondensierend.

Setzen Sie den Mezos SIT oder Zubehör keinen hohen Temperaturen über den zuvor angegebenen Grenzwerten aus. Das Kurzschließen des Geräts kann zu Verbrennungen oder zur Freisetzung von Gas führen. Halten Sie das Gerät daher von Metallschmuck, metallbeschichteten Oberflächen oder Metallbändern fern.

## 13.4 Wie wird das Gerät sicher entsorgt?

Mezos SIT besteht aus elektrischen und elektronischen Komponenten, die Materialien enthalten können, die bei Entsorgung mit dem Hausmüll umweltschädlich sein können. Benutzer innerhalb der Europäischen Union müssen die speziellen Entsorgungs- oder Recyclinganweisungen für dieses Produkt befolgen. Benutzer außerhalb der Europäischen Union müssen dieses Produkt gemäß den geltenden örtlichen Vorschriften entsorgen oder recyceln.



Das Piktogramm der durchgestrichenen Mülltonne bedeutet, dass das Gerät nicht mit dem Hausmüll entsorgt werden darf.

Das Gerät ist zum Recyceln an einer geeigneten Sammelstelle abzugeben. Damit tragen Sie zum Schutz der natürlichen Ressourcen und der Gesundheit der Menschen bei.

## 13.5 Gewährleistung

**EGZO**Tech Sp. z o.o. gewährt dem Erstkäufer für dieses Produkt eine Garantie von 1 Jahr ab Kaufdatum.

Während der Garantiezeit ersetzt der Hersteller kostenlos (außer Versand- und Bearbeitungskosten) den defekten Mezos SIT oder Zubehör, sofern das Produkt:

- Bestimmungsgemäß und auf die in dieser Bedienungsanleitung beschriebene Art und Weise verwendet wurde.
- Nicht an eine falsche Stromquelle angeschlossen wurde.
- Nicht missbraucht oder vernachlässigt wurde.
- Nicht modifiziert oder repariert wurde.
- Durch einen Stoß nicht weiter beschädigt wurde.

Die Garantie deckt keine mechanischen Schäden an Elementen ab, die mit Knöpfen eingestellt werden.
Diese Garantie berührt nicht Ihre gesetzliche Rechte.

# 14. Reinigung

Achten Sie darauf, den Mezos SIT und Zubehör regelmäßig zu reinigen, um eine lange Produktlebensdauer und hervorragende Qualität zu erhalten. Bitte beachten Sie die folgenden Regeln:

| Komponente von Mezos SIT | Reinigungsmethode |
|---|---|
| Sitzverkleidung und Leitungen (Metall, Kunststoff, Polyester, Aufkleber, Polster) Zubehör | Reinigen und desinfizieren Sie das Gerät mit einem mit **70% igem Isopropylalkohol** angefeuchteten Tuch:<br>**SCHRITT 1:** Fahren Sie den Mezos SIT in die Ausgangsposition.<br>**SCHRITT 2:** Schalten Sie das Gerät aus und trennen Sie dann das Netzkabel und das Zubehör.<br>**SCHRITT 3:** Entfernen Sie jeglichen Schmutz, indem Sie das Gerät oder Zubehör mit einem mit 70 % Isopropylalkohol angefeuchteten Tuch/Papiertuch abwischen und dann 5 Minuten trocknen lassen.<br>**SCHRITT 4:** Besprühen Sie das Gerät direkt mit 70%igem Isopropylalkohol und lassen Sie es so lange trocknen, wie es in der dem Desinfektionsmittel beiliegenden Anleitung angegeben ist. Lassen Sie das Desinfektionsmittel nicht länger als nötig einwirken.<br>**SCHRITT 5:** Wischen Sie das Gerät mit einem trockenen Tuch/Papiertuch ab. |



**Reinigen Sie den Mezos SIT niemals mit angeschlossenem Netzkabel.** Dies kann zu Stromschlag oder Kurzschlüssen der Elektronik im Inneren führen. Niemals fließendes Wasser oder andere Flüssigkeiten zur Reinigung verwenden. Nicht sterilisieren.



**Verwenden Sie niemals** Reinigungsmittel auf Sauerstoffbasis, Salzlösungen oder andere Reinigungsmittel mit aktivem Sauerstoff oder Chlor, da dies die Oberfläche beschädigen könnte. **Verwenden Sie zur Reinigung keine** Metallbürsten, Feilen oder Drahtschwämme.

- Verwenden Sie für die besten Reinigungsergebnisse spezielle Produkte zur Reinigung und Desinfektion medizinischer Geräte, die sowohl bakterielle als auch virale Kontamination bekämpfen. Ein Produktbeispiel ist Amity International Virusolve+, sowohl als Spray als auch als gebrauchsfertige Tücher erhältlich.
- Befolgen Sie bei der Verwendung von hochwirksamen Desinfektionsmitteln stets die Sicherheitshinweise. Insbesondere wenn Sie die Lösung auf gepolsterten oder mit Stoff bezogenen Elementen anwenden, wischen Sie diese anschließend immer mit einem mit Wasser befeuchteten Tuch und anschließend mit einem trockenen Tuch oder Papiertuch ab, um zu verhindern, dass das Produkt zu lange auf der Oberfläche verbleibt. Befolgen Sie stets die Anweisungen des Herstellers des Desinfektionsmittels.
- Entfernen Sie Fett oder Schweiß immer sofort von der Polsterung.

Mezos SIT wird von vielen Patienten benutzt, daher:

1. Reinigen Sie den Mezos SIT und Zubehör nach jedem Gebrauch und vor dem ersten Gebrauch an jedem Tag gemäß den oben aufgeführten Anweisungen.
2. Erwägen Sie die Verwendung mehrerer Gurte, um die Exposition von Patient zu Patient zu reduzieren.
3. Mezos SIT und Zubehör sollten vor der Lagerung oder Wiederverwendung getrocknet werden.
4. Lagern Sie den Stuhl gemäß den Hinweisen in Kapitel 13.3 Lagerungs- und Transporthinweise.

# 15. Konformitätserklärung(en)

## 15.1 Konformitätserklärung

Hiermit erklären wir in voller Verantwortung, dass die Eigenschaften des Medizinprodukts Mezos SIT den grundlegenden Anforderungen der Verordnung (EU) 2017/745 des Europäischen Parlaments und des Rates vom 5. April 2017 über Medizinprodukte, Anhänge I und IV, entsprechen.
**Klassifizierung**: Klasse I, Regel 13, gemäß Anhang VIII der Verordnung (EU) 2017/745 des Europäischen Parlaments und des Rates vom 5. April 2017 über Medizinprodukte.

## 15.2 Erklärung zur Funkverordnung

### FCC-Erklärung

Dieses Gerät entspricht dem Teil 15 der FCC-Bestimmungen. Sein Betrieb unterliegt den folgenden zwei Bedingungen: (1) Dieses Gerät darf keine schädlichen Funkstörungen verursachen, und (2) dieses Gerät muss alle empfangenen Funkstörungen akzeptieren, einschließlich Funkstörungen, die eine unerwünschte Funktionsstörung verursachen können. Vorsicht: Änderungen oder Modifikationen, die nicht ausdrücklich von dem für die Konformität Verantwortlichen genehmigt wurden, können die Berechtigung des Benutzers zum Betrieb des Geräts aufheben.
Dieses Gerät enthält ein HF-Modul mit einer FCC-ID: 2AC7Z-ESPWROOM32D.

## 15.3 Herstellererklärung - Elektromagnetische Emissionen

Mezos SIT ist für den Betrieb in der unten angegebenen elektromagnetischen Umgebung bestimmt. Der Käufer oder Benutzer des Mezos SIT sollte sicherstellen, dass es in einer solchen Umgebung verwendet wird.
Mezos SIT erfüllt die in der nachstehenden Tabelle angegebenen elektromagnetischen Kompatibilitätsanforderungen für Emissionen und Störfestigkeit. Benutzer müssen die Richtlinien bezüglich der elektromagnetischen Umgebung und etwaige Abweichungen von den angegebenen Sicherheitsstandards einhalten. Für die notwendigen Anweisungen zur Gewährleistung der grundlegenden Sicherheit und des ordnungsgemäßen Betriebs in Bezug auf elektromagnetische Störungen und die Lebenserwartung des Produkts befolgen Sie bitte die allgemeinen Warnhinweise in dieser Bedienungsanleitung.

| Emissionsprüfung | Übereinstimmung | Elektromagnetische Umgebung - Hinweise |
|---|---|---|
| Funkemissionen CISPR 11 | Gruppe 1 | Mezos SIT verwendet HF-Energie nur für den internen Betrieb. Die Funkemissionen sind daher sehr gering und es ist unwahrscheinlich, dass benachbarte elektronische Geräte gestört werden. |
| Funkemissionen CISPR 11 | Klasse A | Mezos SIT erfüllt die Anforderungen des Arbeitsumfeldes in professionellen medizinischen Versorgungseinrichtungen – Krankenhäuser, Ambulanzen, Kliniken. |
| Harmonische Emissionen IEC 61000-3-2 | Klasse A | |
| Spannungsschwankungen / Flicker IEC 61000-3-3 | Kompatibel | |

## 15.4 Herstellererklärung - Elektromagnetische Störfestigkeit

Mezos SIT ist für den Betrieb in der unten angegebenen elektromagnetischen Umgebung bestimmt. Der Käufer oder Benutzer des Mezos SIT sollte sicherstellen, dass es in einer solchen Umgebung verwendet wird.

Mezos SIT erfüllt die in der nachstehenden Tabelle angegebenen elektromagnetischen Kompatibilitätsanforderungen für Emissionen und Störfestigkeit. Benutzer müssen die Richtlinien bezüglich der elektromagnetischen Umgebung und etwaige Abweichungen von den angegebenen Sicherheitsstandards einhalten. Für die notwendigen Anweisungen zur Gewährleistung der grundlegenden Sicherheit und des ordnungsgemäßen Betriebs in Bezug auf elektromagnetische Störungen und die Lebenserwartung des Produkts befolgen Sie bitte die allgemeinen Warnhinweise in dieser Bedienungsanleitung.

| Prüfung der Störfestigkeit | Testpegel nach IEC 60601 | Kompatibilitätspegel | Elektromagnetische Umgebung - Hinweise |
|---|---|---|---|
| Elektrostatische Entladung (ESD)<br>IEC 61000-4-2 | ± 8 kV Kontakt<br>± 15 kV Luft | ± 8 kV Kontakt<br>± 15 kV Luft | Fußböden sollten aus Holz, Beton oder Keramikfliesen bestehen. Wenn Fußböden mit synthetischen Materialien bedeckt sind, sollte die relative Luftfeuchtigkeit mindestens 30 % betragen. |
| Schnellwechselnde transiente Störungen<br>IEC 61000-4-4 | ± 2 kV für Stromleitungen | ± 2 kV für Stromleitungen | Die Netzstromqualität sollte den typischen gewerblichen oder Krankenhausanwendungen entsprechen. |
| Spannungssprung<br>IEC 61000-4-5 | ± 1 kV Leiter-Leiter<br>± 2 kV gegen Erde | ± 1 kV Leiter-Leiter<br>± 2 kV gegen Erde | Die Netzstromqualität sollte den typischen gewerblichen oder Krankenhausanwendungen entsprechen. |
| Spannungseinbrüche, kurze Unterbrechungen und Spannungsschwankungen in Stromleitungen<br><br>IEC 61000-4-11 | 0 % $U_T$; 0,5 Zyklus<br>Für 0°, 45°, 90°, 135°, 180°, 225°, 270° und 315°<br><br>0 % $U_T$; 1 Zyklus<br>70 % UT; 25/30 Zyklus<br>Einphasig: für 0°<br><br>0 % $U_T$; 250/300 Zyklen | 0 % $U_T$; 0,5 Zyklus<br>Für 0°, 45°, 90°, 135°, 180°, 225°, 270° und 315°<br><br>0 % $U_T$; 1 Zyklus<br>70 % UT; 25/30 Zyklus<br>Einphasig: für 0°<br><br>0 % $U_T$; 250/300 Zyklen | Die Netzstromqualität sollte den typischen gewerblichen oder Krankenhausanwendungen entsprechen. Wenn der Benutzer des Mezos SIT einen unterbrechungsfreien Betrieb während der Stromausfällen benötigt, wird empfohlen, den Mezos SIT über eine USV oder Batterie zu betreiben. |
| Magnetfeld der Netzfrequenz (50/60 Hz).<br>IEC 61000-4-8 | 30 A/m | 30 A/m | Magnetfelder sollten die für eine typische gewerbliche oder Krankenhausumgebung typischen Werte aufweisen. |
| $U_T$ ist die Netzspannung vor dem Anlegen des Testpegels. | | | |

| | | | |
|---|---|---|---|
| Geleitetes Funksignal<br>IEC 61000-4-6<br>Ausgesendetes Funksignal<br>IEC 61000-4-3 | 3 Vrms<br>150 kHz bis 80 MHz<br>3V/m<br>80 MHz bis 2,5 GHz | 3 Vrms<br>150 kHz bis 80 MHz<br>3V/m<br>80 MHz bis 2,5 GHz | Tragbare und mobile HF-Kommunikationsgeräte sollten nicht näher an irgendeinem Teil des Mezos SIT, einschließlich Kabeln, verwendet werden, als in empfohlenem Schutzabstand, der aus der für die Frequenz des Senders geltenden Gleichung berechnet wird. Empfohlener Abstand:<br>$d = \left[\frac{3,5}{V_1}\right]\sqrt{P}$<br>Für 80 MHz bis 800 MHz:<br>$d = \left[\frac{3,5}{E_1}\right]\sqrt{P}$<br>Für 800 MHz bis 2,5 GHz:<br>$d = \left[\frac{7}{E_1}\right]\sqrt{P}$<br>wobei P ist die maximale Nennleistung des Senders in Watt (W) gem.<br>dem Senderhersteller, und d ist der empfohlene Schutzabstand in Metern (m). Feldstärken von stationären HF-Sendern, die durch eine elektromagnetische Messung[a] bestimmt wurden, sollten in jedem Frequenzbereich geringer als der Konformitätspegel sein.[b] In der Nähe von Geräten, die mit dem folgenden Symbol gekennzeichnet sind, können Störungen auftreten:<br>  |

ANMERKUNG 1 Bei 80 MHz und 800 MHz gilt der höhere Frequenzbereich.
ANMERKUNG 2 Diese Richtlinien sind möglicherweise nicht in jeder Situation anwendbar. Die Ausbreitung elektromagnetischer Wellen hängt von der Absorption und Reflexion von Strukturen, Gegenständen und Menschen ab.

[a] Feldstärken von stationären Sendern wie Basisstationen für Funktelefone (mobil/schnurlos) und mobile Landfunkgeräte, Amateurfunkstationen, AM-, FM- und Fernsehsendern können theoretisch nicht genau vorhergesagt werden. Zur Beurteilung der elektromagnetischen Umgebung aufgrund fest installierter HF-Sender, sollte eine Standortuntersuchung in Betracht gezogen werden. Wenn die gemessene Feldstärke an dem Ort, an dem das ME-Gerät oder -System verwendet wird, den oben genannten Konformitätspegel überschreitet, sollte das ME-Gerät oder -System beobachtet werden, um den ordnungsgemäßen Betrieb zu überprüfen. Wenn eine anormale Funktion beobachtet wird, können zusätzliche Maßnahmen erforderlich sein, wie z. B. eine Neuausrichtung oder ein Standortwechsel der ME-Geräte oder des ME-Systems.

[b] Im Frequenzbereich von 150 kHz bis 80 MHz sollten die Feldstärken weniger als ($V_1$) V/m betragen.

## 15.5 Empfohlene Schutzabstände zwischen mobilen und tragbaren HF-Kommunikationsgeräten und Mezos SIT

Mezos SIT ist für den Einsatz in einer elektromagnetischen Umgebung bestimmt, in der durch Funkwellen verursachte Störungen kontrolliert werden. Der Benutzer des ME-Geräts oder -Systems kann dazu beitragen, elektromagnetische Interferenzen zu vermeiden, indem er einen Mindestabstand zwischen den HF-Kommunikationsgeräten (Sendern) und dem ME-Gerät oder -System einhält, wie unten empfohlen und in Übereinstimmung mit der maximalen Ausgangsleistung des Kommunikationsgeräts.

| **Maximale Nennausgangsleistung des Senders W** | **Abstand entsprechend dem Sendefrequenz (m)** | | |
|---|---|---|---|
| | **150 kHz bis 80 MHz** $d = \left[\frac{3,5}{V_1}\right]\sqrt{P}$ | **80 MHz bis 800 MHz** $d = \left[\frac{3,5}{E_1}\right]\sqrt{P}$ | **800 MHz bis 2,5 GHz** $d = \left[\frac{7}{E_1}\right]\sqrt{P}$ |
| 0,01 | 0,12 | 0,12 | 0,24 |
| 0,1 | 0,37 | 0,37 | 0,74 |
| 1 | 1,17 | 1,17 | 2,34 |
| 10 | 3,69 | 3,69 | 7,38 |
| 100 | 11,67 | 11,67 | 23,34 |
| Für Sender mit einer oben nicht aufgeführten Ausgangsleistung kann der empfohlene Schutzabstand d in Metern (m) anhand der für die Frequenz des Senders geltenden Gleichung geschätzt werden, wobei P die maximale Nennausgangsleistung des Senders in Watt (W) laut Herstellerangaben ist.<br>ANMERKUNG 1 Bei 80 und 800 MHz gilt der Schutzabstand für den höheren Frequenzbereich.<br>ANMERKUNG 2 Diese Richtlinien sind möglicherweise nicht in jeder Situation anwendbar. Die Ausbreitung elektromagnetischer Wellen hängt von der Absorption und Reflexion von Strukturen, Gegenständen und Menschen ab. | | | |

# Vielen Dank, dass Sie sich die Zeit genommen haben, diese Bedienungsanleitung zu lesen!

## Kontaktieren Sie uns gerne jederzeit. Wir sind für Sie da!

Das Service-Anfrage-Formular finden Sie unter:

HTTPS://SERVICE.EGZOTECH.COM

**EGZO**Tech Sp. z o.o.
Romualda Traugutta 6H
44-100 Gliwice, POLEN
office@egzotech.com
+48 32 750 49 45