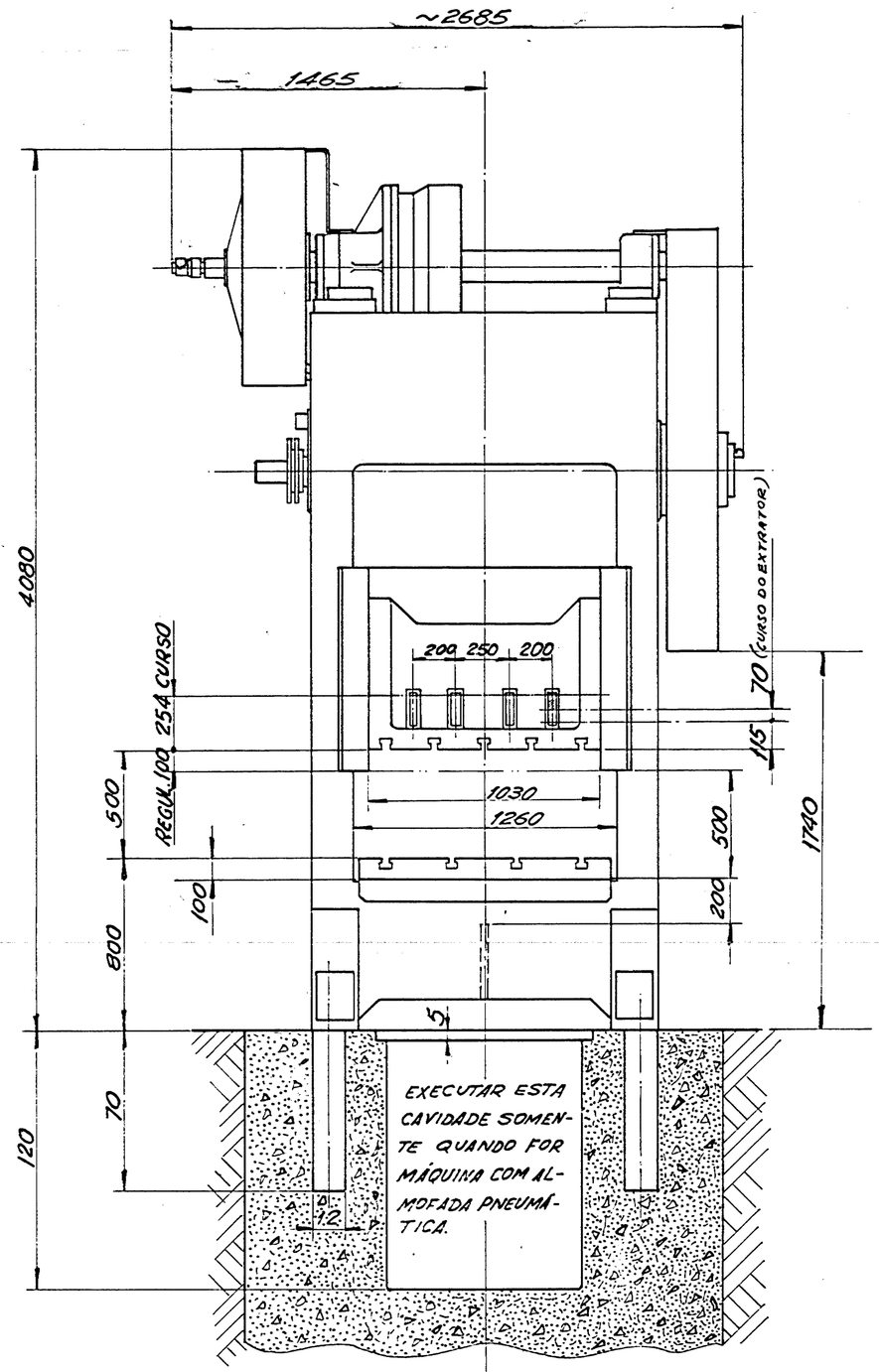

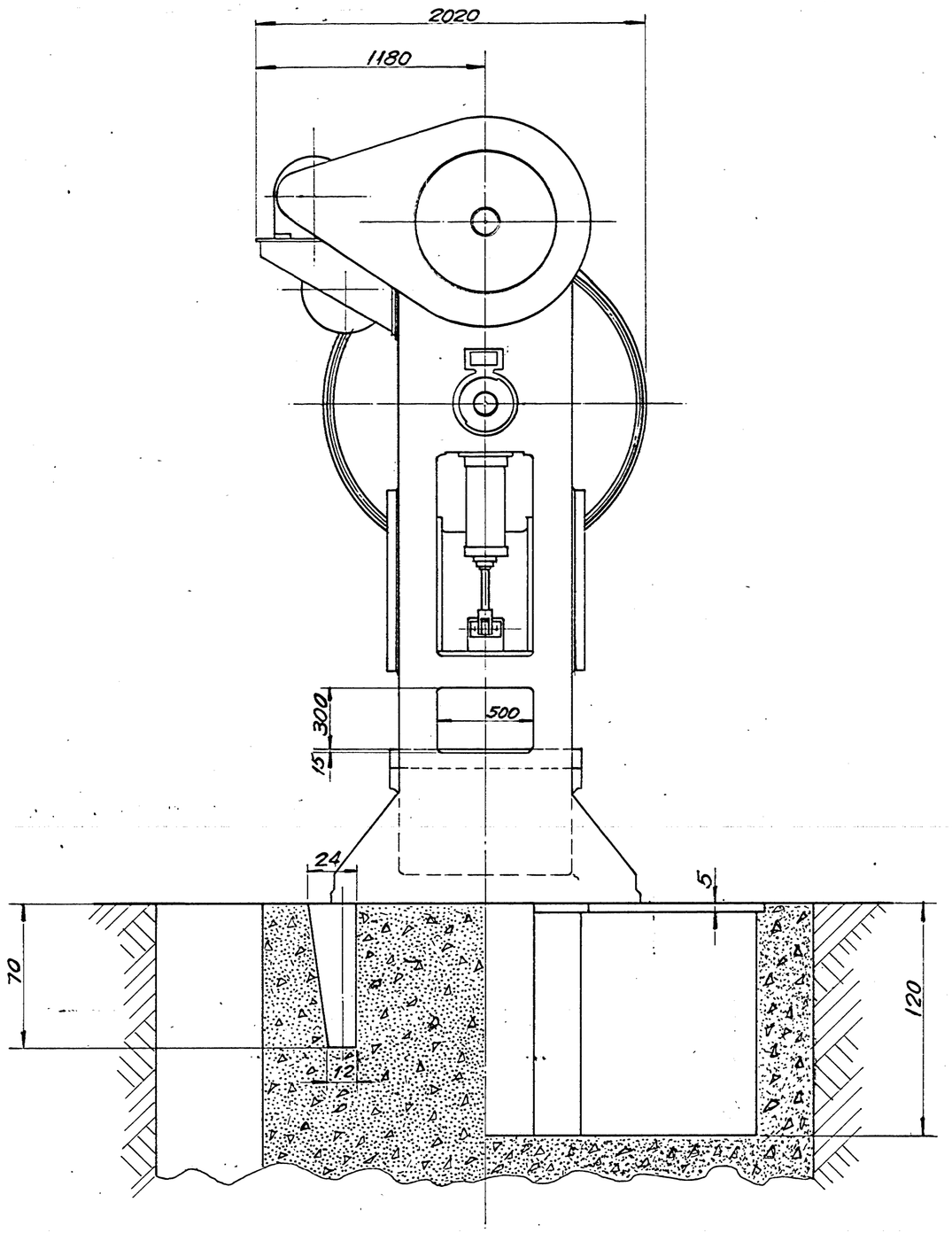

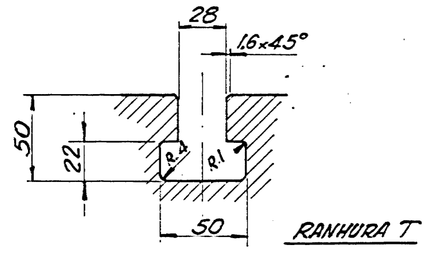

RANHURA T
ESC. 1:2,5

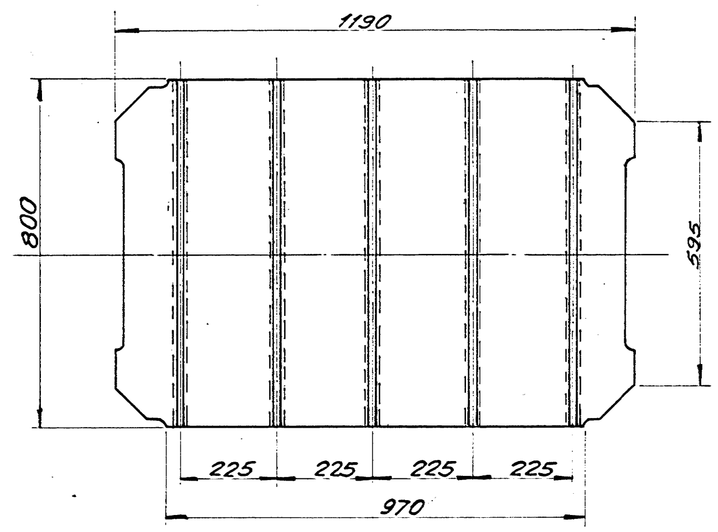

SUPERFÍCIE DO MARTELO ESC. 1:10

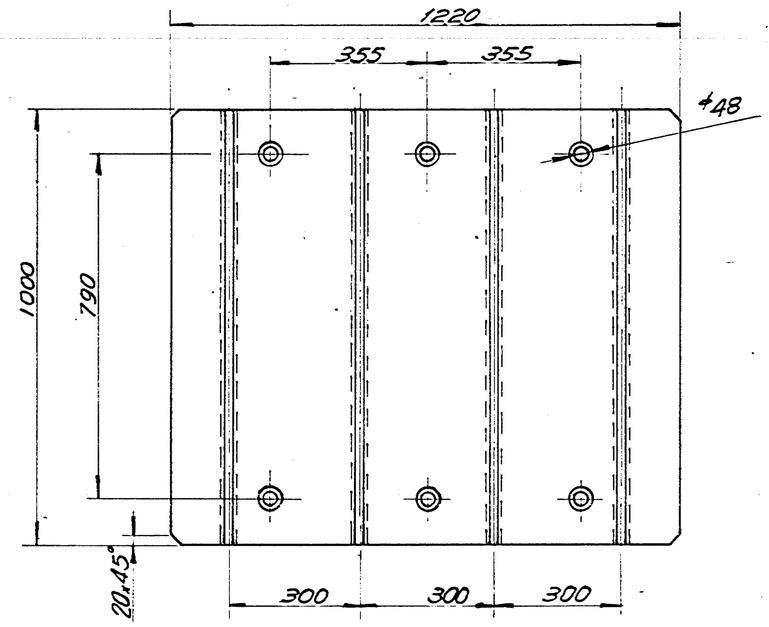

SOBREMESA ESC. 1:10

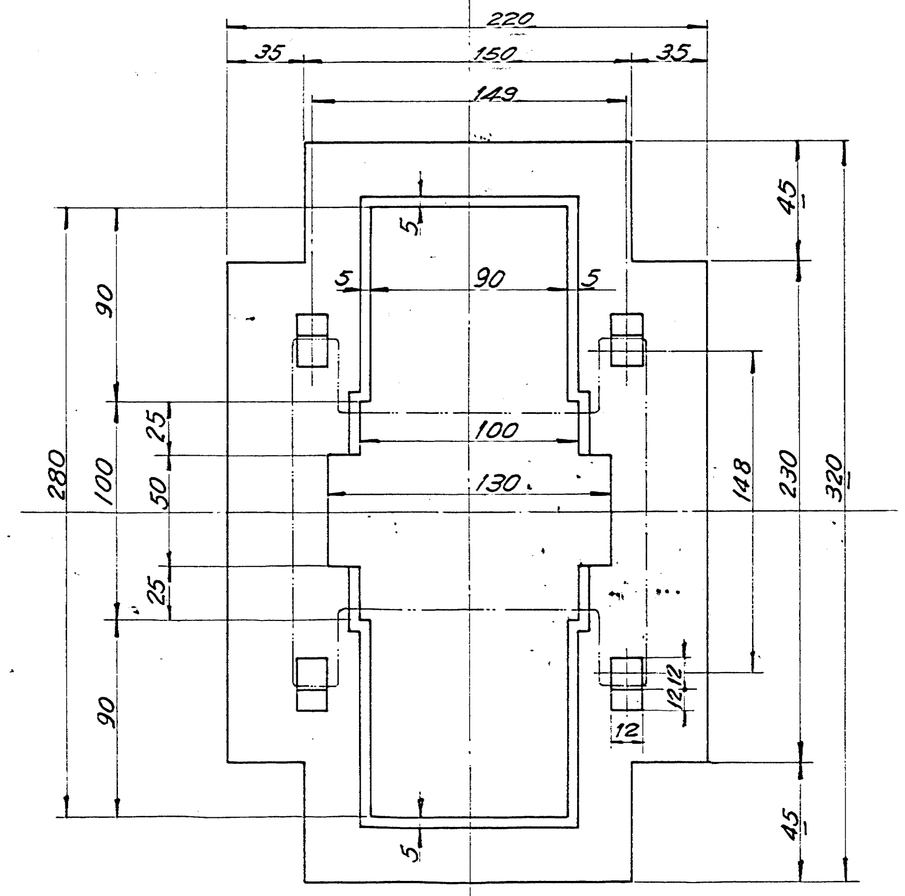

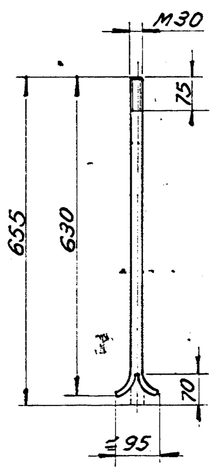

ESC. 1:10

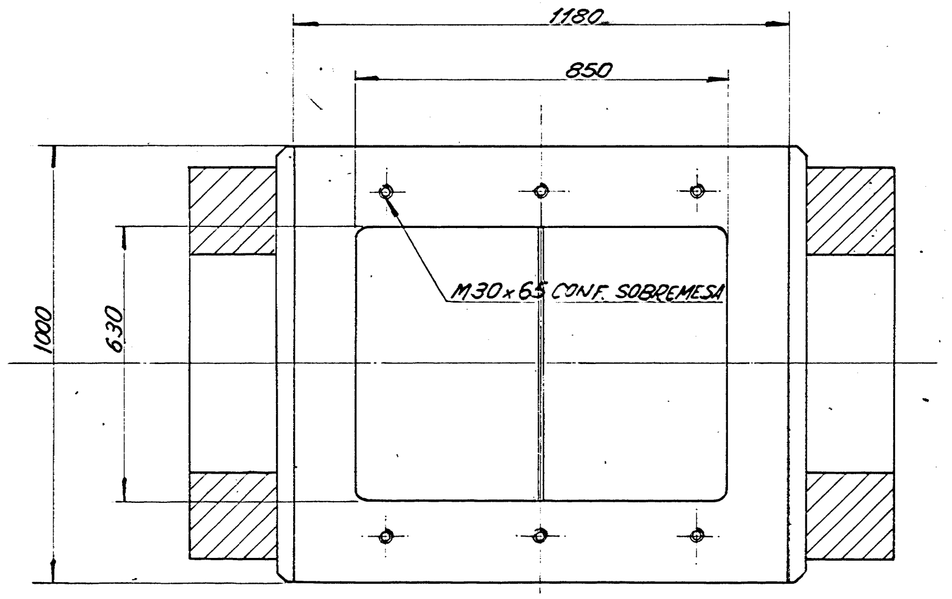

MESA ESC. 1:10

DADOS TÉCNICOS	
PRESSÃO MÁXIMA EM TONELADAS	150 TON.
DISTÂNCIA ENTRE COLUNAS	1260 mm
CURSO DO MARTELO FIXO	254 mm
REGULAGEM DE ALTURA DO MARTELO	100 mm
DISTÂNCIA ENTRE A SOBREMESA E O MARTELO: NO PONTO MORTO INFERIOR DE SEU CURSO, E REGULADO PARA CIMA.	500 mm
BASE DO MARTELO	970 x 800 mm
RANHURAS T NO MARTELO	28-DIN 650
FURO DA MESA	850 x 630 mm
DIMENSÕES DA SOBREMESA	1220 x 1000 mm
ALTURA DO PISO À SOBREMESA	800 mm
RANHURAS T NA SOBREMESA	28-DIN 650
GOLPES POR MINUTO	45
POTENCIA DO MOTOR	25 CV
PESO APROXIMADO.	17.300 Kg.

NB
A PROFUNDIDADE DO FUNDAMENTO
DEPENDE DA SOLIDEZ DO TERRENO
MEDIDAS DO FUNDAMENTO EM CM.

FUNDAMENTO E
DIMENSÕES GERAIS

P2C-150/1260
C/ FRIÇÃO

0820003