MR. Titan

משאבת חום אינוורטר לבריכה



רישום והפעלת אחריות:

על מנת לתת את השירות הטוב ביותר, אליכם להירשם ע"י סריקת קוד ה-QR לרישום ראשוני של משאבה וצירוף חשבונית הקנייה. כך לגבי הפעלת הרישום במקרה של תקלה. לצורך זיהוי מספר מזהה של משאבה ישנו QR קוד, ניתן למצוא את מדבקת קוד ה-QR בחלק האחורי של המשאבה

אנא קרא מדריך זה בעיון לפני ההתקנה והתפעול של המשאבה. שימורו מדריך זה לעיון עתידי על מנת להבטיח שימוש בטוח ויעיל. המדריך מנוסח בלשון זכר מטעמי נוחות בלבד, אך מיועד לנשים וגברים כאחד.

תוכן העניינים

A. הקדמה 1

B. אמצעי בטיחות 2

1. אזהרה 2
2. שים לב 3
3. בטיחות 4

C. אודות משאבת החום שלך 5

1. הובלה 5
2. אביזרים 5
3. מאפיינים 5
4. טווח פעולה 6
5. היכרות עם מצבי הפעולה השונים 6
6. נתונים טכניים 7
7. מידות 8

D. הנחיות התקנה 9

1. תזכורת התקנה 9
2. חיווט 10
3. תרשים חיווט חשמלי 11
4. נתוני ייחוס לאמצעי הגנה ולמפרט הכבלים 11

E. הנחיות הפעלה 12

1. תפקידי המקשים 12
2. תצוגת המסך 13
3. הוראות הפעלה 13

F. בדיקה 16

1. בדיקת משאבת החום לפני השימוש 16
2. הערות ושיטה לאיתור דליפות 16
3. הפעלה ניסיונית 16

G. תחזוקה 17

H. איתור תקלות נפוצות 18

I. חיבור בקרת משאבת המים 21

J. הפעלת Wi-Fi 24

A. הקדמה

תודה שבחרתם במשאבת החום אינוורטר שלנו לבריכה, שתוכננה לחוויית שימוש שקטה וחסכונית יותר באנרגיה.
זוהי דרך אידיאלית לחימום בריכה ירוק.

אנו מקווים שתיהנו מהשימוש במשאבות החום שלנו.

תודה!



אזהרה, חומר דליק


קראו את מדריך המפעיל


מדריך מפעיל, הוראות הפעלה


מחוון שירות, קראו את המדריך הטכני

B. אמצעי בטיחות

סיפקנו הודעות בטיחות חשובות במדריך זה ועל גבי משאבת החום.
יש לקרוא תמיד את כל הודעות הבטיחות ולפעול לפיהן.
במשאבת חום זו נעשה שימוש בקרר ידידותי לסביבה מסוג R32.

1. אזהרה



סימן האזהרה מציין סכנה. הוא מפנה תשומת לב לנוהל, פעולה או דבר דומה, שאם לא יבוצעו או יישמרו כראוי, עלולים לגרום לפציעה אישית או לפגיעה באדם אחר. סימנים אלה נדירים, אך חשובים ביותר.

a. הרחיקו את משאבת החום ממקור אש.	
b. יש להציב אותה באזור מאוורר היטב; אין להציבה בתוך מבנה או באזור סגור.	
c. תיקון וסילוק חייבים להתבצע על ידי אנשי שירות שעברו הכשרה.	
d. יש לבצע ואקום מלא לפני ריתוך. ריתוך יכול להתבצע רק על ידי אנשי מקצוע במרכז שירות.	

2. שים לב

a. קראו את ההוראות הבאות לפני התקנה, שימוש ותחזוקה.

b. ההתקנה חייבת להתבצע על ידי אנשי מקצוע בלבד ובהתאם למדריך זה.

c. יש לבצע בדיקת דליפה לאחר ההתקנה.

d. אין להניח חפצים שיחסמו את זרימת האוויר ליד אזור הכניסה או היציאה; אחרת יעילות משאבת החום תפחת ואף עלולה להיעצר.

e. הגדירו טמפרטורה מתאימה כדי לקבל טמפרטורת מים נוחה ולהימנע מחימום יתר או קירור יתר.

f. כדי לייעל את אפקט החימום, התקינו בידוד לשמירת חום על הצנרת בין הבריכה למשאבת החום, והשתמשו בכיסוי מומלץ לבריכה.

g. אורך צינורות החיבור בין הבריכה למשאבת החום צריך להיות עד 10 מ׳.

h. למעט השיטות המומלצות על ידי היצרן, אין להשתמש בשיטות כלשהן להאצת תהליך ההפשרה או לניקוי חלקים מכוסי קרח.

i. אם נדרש תיקון, פנו למרכז השירות שלאחר מכירה הקרוב. תהליך התיקון חייב להתבצע בקפדנות לפי המדריך. כל תיקון על ידי מי שאינו איש מקצוע אסור.

j. אין להשתמש או לאחסן גז או נוזל דליקים כגון מדללים, צבע ודלק, כדי למנוע שריפה.

k. ניתן להתקין יחידה זו מחוץ למבנה בלבד.

l. ניתן לחבר יחידה זו למקור חשמל באמצעות כבל שלם אחד בלבד.

m. יחידה זו מכילה גז חממה פלואורי.

3. בטיחות

a. יש להרחיק את מתג אספקת החשמל הראשי מהישג ידם של ילדים.

b. אם מתרחשת הפסקת חשמל במהלך הפעולה ולאחר מכן החשמל חוזר, משאבת החום תתחיל לפעול.

c. בעת ברקים וסופות יש לכבות את אספקת החשמל הראשית כדי למנוע נזק למכשיר הנגרם מברקים.

d. יש לבצע בדיקת בטיחות לפני תחזוקה או תיקון של משאבות חום עם גז 32R, כדי לצמצם את הסיכון.

e. התקנה וכל תיקון צריכים להתבצע באזור מאוורר היטב. אסור להימצא מקור הצתה במהלך העבודה.

f. אם מתרחשת דליפת גז 32R במהלך ההתקנה, יש להפסיק מיד את כל הפעולות ולפנות למרכז השירות

C. אודות משאבת החום שלך

1. הובלה

a. יש לשמור תמיד במצב אנכי

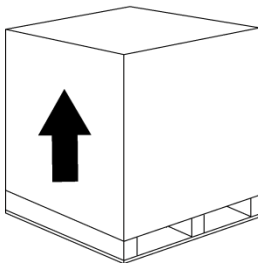

b. אין להרים באמצעות מחבר המים
(אחרת מחליף החום מטיטניום עלול להינזק)

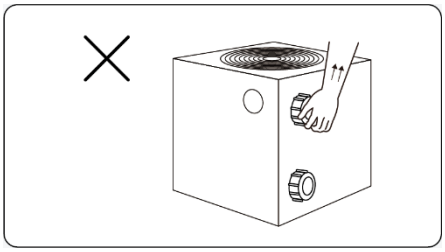

2. אביזרים

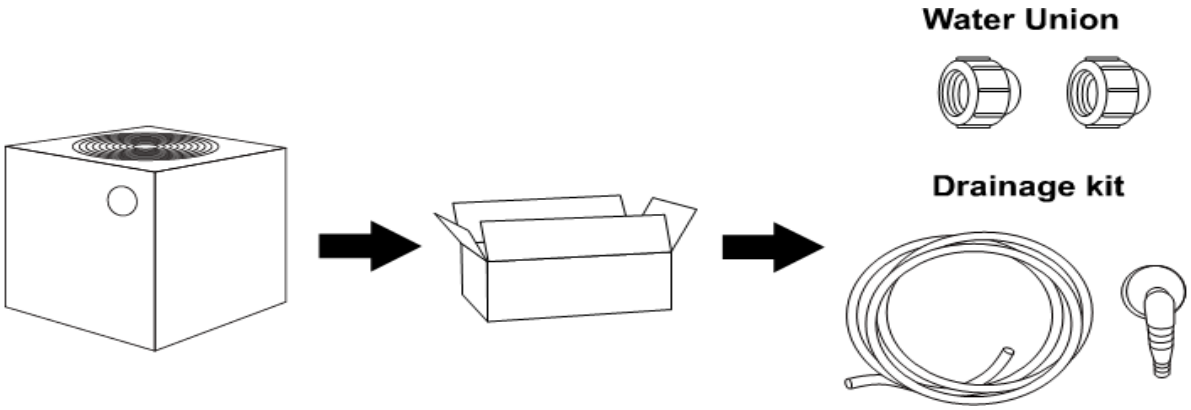

3. מאפיינים

a. מדחס אינוורטר DC דו-רוטורי
b. מנוע מאוורר DC ללא מברשות
c. טכנולוגיית EEV
d. הפשרה במחזור הפוך עם שסתום 4-דרכי
e. מחליף חום טיטניום מפותל ביעילות גבוהה
f. בקרת טמפרטורה רגישה ומדויקת ותצוגת טמפרטורת מים
g. הגנת לחץ גבוה ולחץ נמוך
h. הגנה מלאה על המערכת החשמלית

4. טווח פעולה

לנוחות ולהנאה שלכם, הגדירו את טמפרטורת מי הבריכה בצורה יעילה וחסכונית.
משאבת החום יכולה לפעול בטמפרטורת אוויר שבין °C-10 ל-°C43, וטווח הפעולה האידיאלי שלה הוא בין °C15 ל-°C.25

5. היכרות עם מצבי הפעולה השונים

a. למשאבת החום שני מצבים: Boost ו-Silence.
b. לכל מצב יתרונות שונים בתנאים שונים.

יתרון	מצבים	מצב
תפוקת חימום: 20% עד 100% מהתפוקה אופטימיזציה חכמה חימום מהיר	מצב Boost	
תפוקת חימום: 20% עד 80% מהתפוקה רמת רעש: נמוכה ב-dB(A3) ממצב Boost	מצב Silence	

6. נתונים טכניים

דגם	MTC130	MTC160	MTC210	MTC260s
תנאי ביצועים: אוויר C27° / מים C27° / לחות 80%				
תפוקת חימום (kW)	13.5	16.5	21	26
תפוקת חימום (kW) במצב Silence	11.3	14.3	18.7	23.8
טווח COP	15~6.9	15.2~7.2	15.9~7.0	15.0~6.8
COP ממוצע במהירות 50%	11.5	11.6	11.8	11.4
תנאי ביצועים: אוויר C15° / מים C26° / לחות 70%				
תפוקת חימום (kW)	10	11.7	15.1	18.6
תפוקת חימום (kW) במצב Silence	8.6	10.1	13.2	17.2
טווח COP	7.1~5.0	7.2~5.1	7.8~5.0	7.3~4.7
COP ממוצע במהירות 50%	6.9	6.8	7.3	7.0
מפרט טכני				
נפח בריכה מומלץ (מ"ק) *	35~65	40~70	50~90	60~120
טמפרטורת אוויר להפעלה (℃)	-10℃~43℃			
אספקת חשמל	230V~/1Ph/50Hz			400V 3N~, 50Hz
הספק כניסה נקוב (kW)	0.32~2.00	0.38~2.33	0.45~3.00	0.64~3.96
זרם כניסה נקוב (A)	1.39~8.70	1.66~10.1	1.96~13.00	0.93~5.74
רמת רעש במרחק 10 מ' dB(A)	21.0~32.0	21.2~34.9	32.8~34.7	21.6~35.5
ספיקת מים מומלצת (מ"ק/שעה)	4~6	5~7	8~10	10~12
חיבור מים (מ"מ)	50			
משקל גז 32R (גרם)	750.0	900.0	1200.0	2000
GWP	675			
שווה ערך 2CO (טונות)	0.51	0.61	0.81	1.35

הערות:

משאבת חום זו מסוגלת לפעול כרגיל בטמפרטורת אוויר של C-10° עד C+43°.

מחוץ לטווח זה אין אחריות ליעילות. יש להביא בחשבון שביצועי משאבת החום לבריכה והנתונים שלה משתנים בתנאים שונים.

הפרמטרים הרלוונטיים עשויים להשתנות מעת לעת לצורך שיפור טכני וללא הודעה נוספת.

לפרטים יש לעיין בלוחית הנתונים.

7. מידות

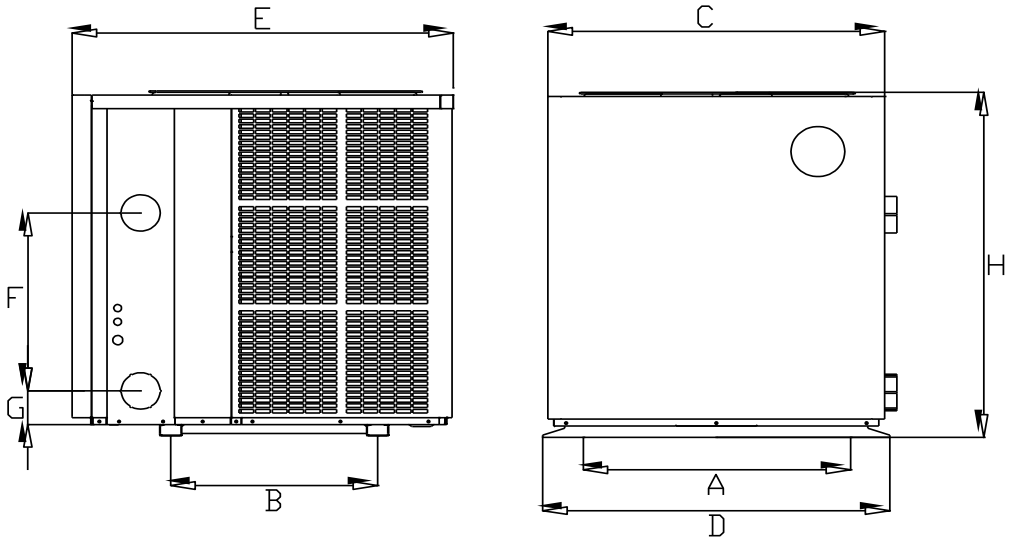

שם / מידה (מ״מ) / דגם	A	B	C	D	E	F	G	H
MTC130	685	423	689	710	780	320	74	656
MTC160	685	423	689	710	780	340	72	656
MTC210	685	423	689	710	780	390	72	656
MTC260s	685	423	689	710	780	460	75	756

※ הנתונים לעיל כפופים לשינוי ללא הודעה מוקדמת.

הערה: האיור לעיל הוא תרשים המפרט של משאבת החום לבריכה, והוא מיועד לעיון הטכנאי לצורך התקנה ותכנון בלבד. המוצר עשוי להשתנות מעת לעת לשיפור וללא הודעה נוספת.

D. הנחיות התקנה

1. תזכורת התקנה

רק איש מקצוע מורשה להתקין את משאבת החום. המשתמשים אינם מוסמכים להתקין אותה בעצמם; אחרת משאבת החום עלולה להינזק ועלולה להיווצר סכנה לבטיחות המשתמשים.

a. מיקום וחיבור צנרת מים

יש להתקין את משאבת החום אינוורטר לבריכה במקום מאוורר היטב.

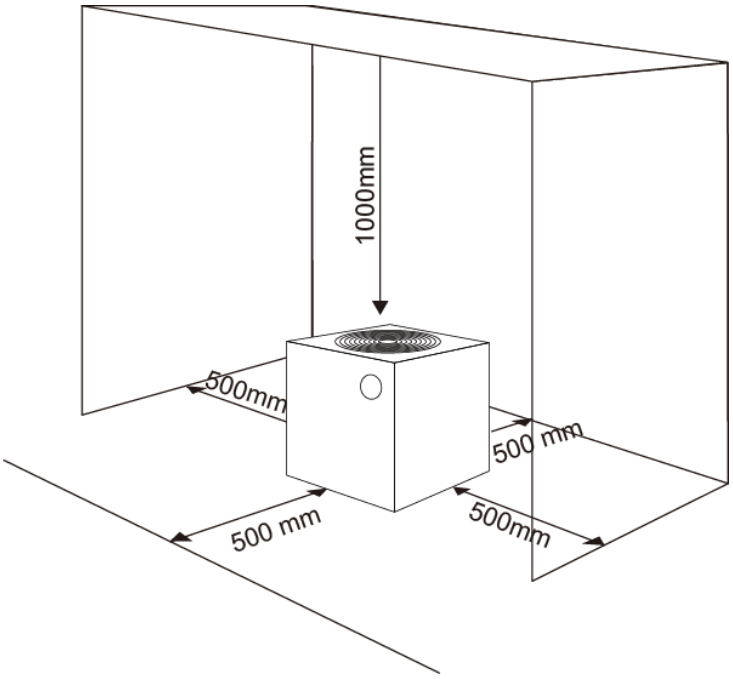

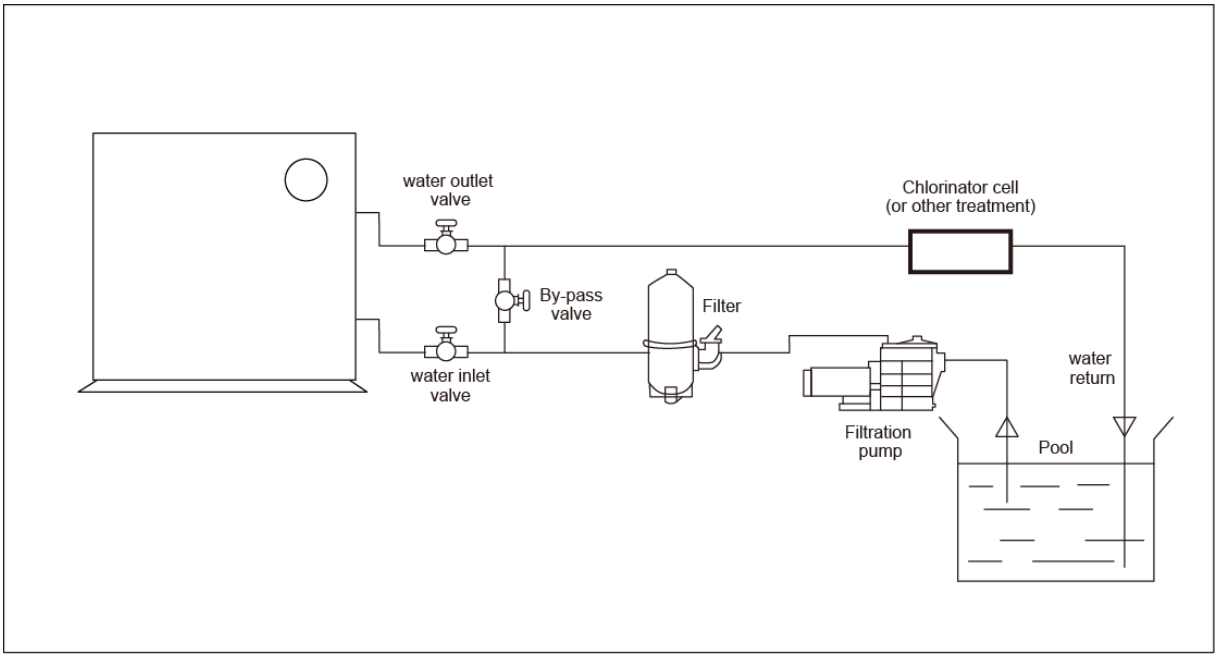

1) יש לקבע את המסגרת באמצעות ברגים (10M) לבסיס בטון או לתושבות. בסיס הבטון חייב להיות יציב ומהודק; התושבת חייבת להיות חזקה מספיק ומטופלת נגד חלודה;
2) אין להניח חפצים שיחסמו את זרימת האוויר ליד אזור הכניסה או היציאה, ואין להציב מחסום בטווח 50 ס״מ מאחורי היחידה הראשית; אחרת יעילות משאבת החום תפחת ואף עלולה להיעצר;
3) המכשיר דורש משאבה נוספת (מסופקת על ידי המשתמש). מפרט ספיקת המשאבה המומלץ: ראו נתונים טכניים, גובה הרמה מרבי ≥10 מ׳;
4) כאשר המכשיר פועל, מי עיבוי ייפלטו מתחתיתו. שימו לב לכך. הכניסו את פיית הניקוז (אביזר) לחור וקבעו אותה היטב, ולאחר מכן חברו צינור לניקוז מי העיבוי החוצה.

ב. מחברי כניסת ויציאת המים אינם יכולים לשאת את משקלם של צינורות גמישים. יש לחבר את משאבת החום באמצעות צנרת קשיחה!

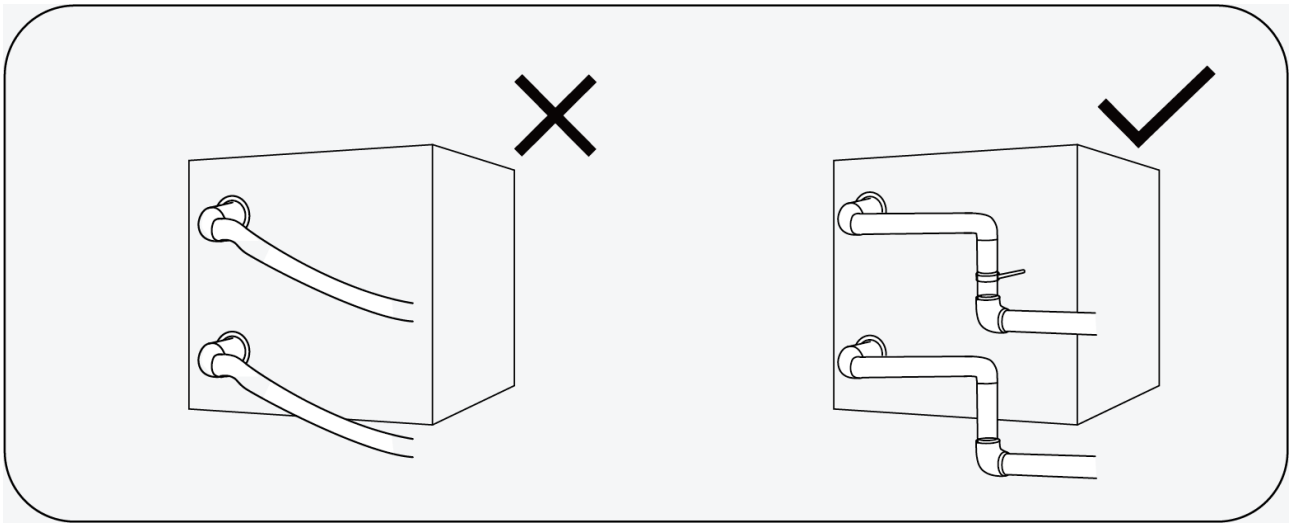

2. חיווט

a. חברו לאספקת חשמל מתאימה; המתח חייב להתאים למתח הנקוב של המוצר.
b. יש להאריק את המכשיר היטב.
c. החיווט חייב להתבצע על ידי טכנאי מקצועי בהתאם לתרשים החשמלי.
d. התקינו מפסק פחת בהתאם לתקנות החיווט המקומיות (זרם הפעלה בדליפה ≤ 30mA).
e. סידור כבל החשמל וכבל האות צריך להיות מסודר כך שלא ישפיעו זה על זה.

3. תרשים חיווט חשמלי

לאספקת חשמל: 230V 50Hz

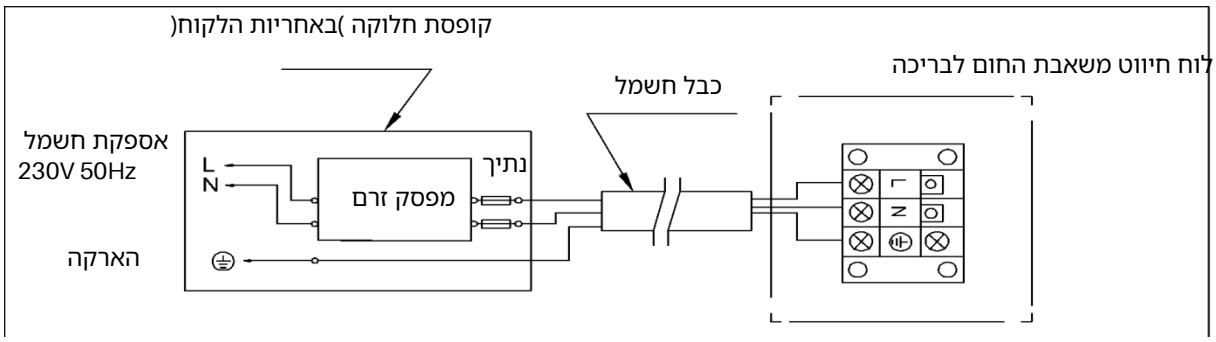

הערה:

1) יש לבצע חיבור קבוע; אין להשתמש בתקע.
2) יש להאריק היטב את משאבת החום לבריכה.

4. נתוני ייחוס לאמצעי הגנה ולמפרט הכבלים

דגם		MTC130	MTC160	MTC210	MTC260s
מפסק זרם	זרם נקוב (A)	14	16	21	10
	זרם פעולה שיורי נקוב (mA)	30	30	30	30
נתיך (A)		14	16	21	10
כבל חשמל (ממ״ר)		3×2.5	3×2.5	3×4	5×2.5

※ הנתונים לעיל כפופים לשינוי ללא הודעה מוקדמת.

הערה: הנתונים לעיל מתאימים לכבל חשמל באורך עד 10 מ׳. אם אורך הכבל גדול מ-10 מ׳, יש להגדיל את קוטר החוט.

E. הנחיות הפעלה

1. תפקידי המקשים



דגמי חימום וקירור	סמל
1. הפעלה/כיבוי 2. הגדרת Wi-Fi	
1. נעילה/ביטול נעילת המסך 2. מצב חימום (5-40°C) 3. מצב קירור (5-30°C) 4. מצב אוטומטי (5-40°C)	
1. Boost 2. Silence	
הגדרת טמפרטורה	

שים לב:

i. לבקר קיימת פונקציית זיכרון לאחר ניתוק חשמל.

ii. הכפתורים יכהו כאשר המסך נעול.

2. תצוגת המסך

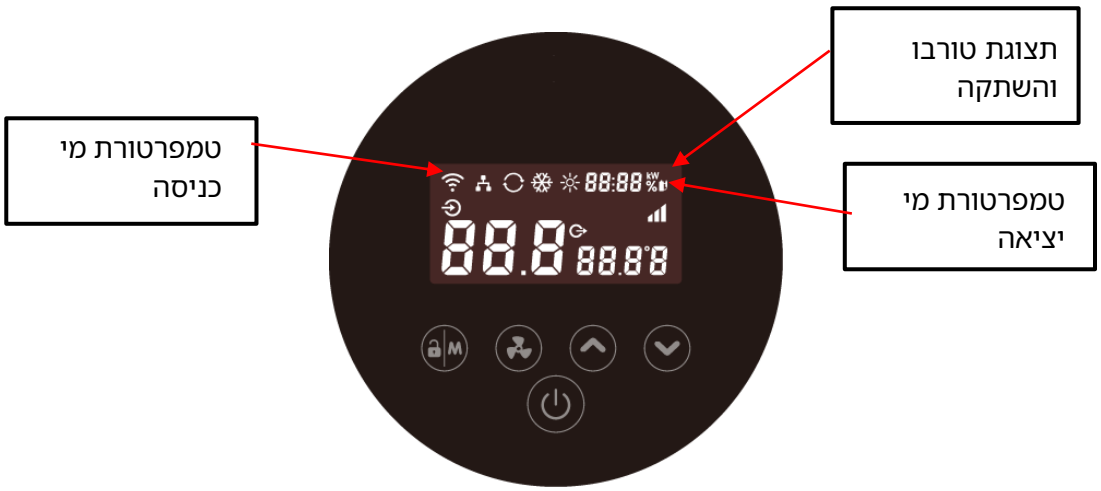

מצב חימום	
מצב קירור	
מצב אוטומטי	
אחוז מהירות פעולה	
חיבור Wi-Fi	
כניסה	
יציאה	

3. הוראות הפעלה

a. נעילת מסך

1) לחצו על הסמל למשך 3 שניות כדי לנעול או לבטל את נעילת המסך.
2) נעילה אוטומטית: לאחר 30 שניות ללא פעולה.

b. הפעלה

לחצו על הסמל למשך 3 שניות כדי לבטל את נעילת המסך. לחצו על סמל ההפעלה כדי להפעיל את המכשיר.

c. הגדרת טמפרטורה

לחצו על המקשים למעלה ולמטה כדי להציג ולהגדיר את הטמפרטורה.

d. בחירת מצב

1) חימום/קירור/אוטומטי

לחצו על הסמל כדי לעבור בין מצב חימום, מצב קירור ומצב אוטומטי.

מצב חימום: טווח הגדרת טמפרטורת המים (5-40°C).

מצב קירור: טווח הגדרת טמפרטורת המים (5-30°C).

מצב אוטומטי: טווח הגדרת טמפרטורת המים (5-40°C).

* כאשר טמפרטורת מי הכניסה גבוהה מנקודת ההגדרה, מצב קירור אוטומטי מתחיל.

* כאשר טמפרטורת מי הכניסה נמוכה מנקודת ההגדרה, מצב חימום אוטומטי מתחיל.

2) בחירת מצב Silence/Boost

לחצו על הסמל כדי לעבור בין מצב Boost לבין מצב Silence.

לחימום ראשוני בחרו במצב Boost.

e. Wi-Fi

כאשר המסך דולק, לחצו על הסמל למשך 3 שניות. לאחר שסמל Wi-Fi מהבהב, היכנסו לחיבור Wi-Fi.

התחברו ל-Wi-Fi בטלפון הנייד והזינו סיסמה, ולאחר מכן שלטו בציוד באמצעות Wi-Fi. כאשר האפליקציה מתחברת ל-Wi-Fi בהצלחה, הסמל יידלק.

f. הפשרה

1) הפשרה אוטומטית: כאשר המכשיר מבצע הפשרה אוטומטית, הסמל יהבהב והמכשיר יחזור למצב העבודה הקודם בסיום.

2) הפשרה ידנית: כדי להיכנס למצב הפשרה מאולצת, המדחס חייב לפעול יותר מ-10 דקות. במצב חימום, לחצו בו-זמנית למשך 5 שניות על המקשים המתאימים בבקר כדי להתחיל הפשרה מאולצת.
הסמל יהבהב וההפשרה תתחיל; כאשר הסמל מפסיק להבהב, ההפשרה מסתיימת.

(הערה: המרווח בין כל הפשרה ידנית צריך להיות יותר מ-30 דקות.)

g. בדיקת מצב פעולה בבקר העגול

1) לחצו על הסמל למשך 5 שניות כדי להיכנס לבדיקת מצב הפעולה.
2) במהלך זמן זה, התצוגה תציג את סמל המצב "0C" ואת הערך המתאים לו.
3) שנו את המצב באמצעות המקשים למעלה ולמטה; הערך המתאים ישתנה בהתאם.
4) לחצו על הסמל כדי לצאת ממצב "בדיקת מצב פעולה".

5) טבלת בדיקת מצב פעולה:

יחידה	תוכן	סמל
°C	טמפ׳ מי כניסה	C0
°C	טמפ׳ מי יציאה	C1
°C	טמפ׳ סביבה	C2
°C	טמפ׳ גז פליטה	C3
°C	טמפ׳ צינור סליל המאייד	C4
°C	טמפ׳ גז חוזר	C5
°C	טמפ׳ צינור סליל קירור	C6
°C	טמפ׳ לוח קירור	C9
P	זווית פתיחת EEV	C10
r/min	מהירות מאוורר DC	C11

6) המרת תצוגת טמפרטורה (צלזיוס/פרנהייט)

כאשר המסך דולק, לחצו בו-זמנית על המקשים למעלה ולמטה למשך 5 שניות כדי לעבור בין צלזיוס לפרנהייט.



F. בדיקה

1. בדיקת משאבת החום לפני השימוש

a. ודאו שמערכת האוורור והפתחים פועלים כראוי ואינם חסומים.

b. אסור להתקין צנרת קירור או רכיבים בסביבה קורוזיבית.

c. בדקו את החיווט החשמלי לפי תרשים החיווט החשמלי ואת חיבור ההארקה.

d. ודאו שוב שמתג ההפעלה הראשי של המכשיר כבוי.

e. בדקו את כניסת ויציאת האוויר.

2. הערות ושיטה לאיתור דליפות

a. אסור לבצע בדיקת דליפה באזור סגור.



b. מקור הצתה אסור במהלך בדיקת דליפה. אין להשתמש בלפיד הלידים או בכל גלאי אחר המשתמש בלהבה גלויה.

c. ניתן להשתמש בנוזלי איתור דליפות עם רוב הקררים, אך יש להימנע משימוש בחומרי ניקוי המכילים כלור, משום שהכלור עלול להגיב עם הקרר ולגרום לקורוזיה בצינור הנחושת.

d. יש לבצע ואקום מלא לפני ריתוך. ריתוך יכול להתבצע רק על ידי אנשי מקצוע במרכז שירות.

e. אם מתרחשת דליפת גז, הפסיקו את השימוש ופנו לאנשי מקצוע במרכז השירות.

3. הפעלה ניסיונית

a. על המשתמש "להפעיל את המשאבה לפני המכשיר, ולכבות את המכשיר לפני המשאבה"; אחרת המכשיר יינזק.

b. לפני הפעלת משאבת החום, בדקו שאין דליפת מים.

c. כדי להגן על משאבת החום לבריכה, המכשיר מצויד בפונקציית השהיית התנעה. בעת הפעלת המכשיר, המאוורר יפעל דקה אחת לפני המדחס; בעת כיבוי המכשיר, המאוורר יפסיק לפעול דקה אחת לאחר המדחס.

d. לאחר הפעלת משאבת החום לבריכה, בדקו אם נשמע רעש חריג מהמכשיר.

G. תחזוקה



נתקו "את אספקת החשמל של משאבת
.החום לפני ניקוי, בדיקה ותיקון

1. בעונת החורף, כאשר אינכם שוחים:

א. נתקו את אספקת החשמל כדי למנוע נזק למכשיר.

ב. נקזו את המים מהמכשיר. כאשר משתמשים במכשיר בטמפרטורת סביבה נמוכה מ-C2°, יש לשמור על זרימת המים.

ג. לפני כיסוי המכשיר בכיסוי חורף, ודאו שכל המים על פני משאבת החום נוגבו והמשטח נקי.



חשוב :שחררו את פיית המים של צינור הכניסה כדי!!
לאפשר למים לצאת .כאשר המים במכשיר קופאים
.בעונת החורף, מחליף החום מטיטניום עלול להינזק .ד
.כסו את גוף המכשיר כאשר אינו בשימוש

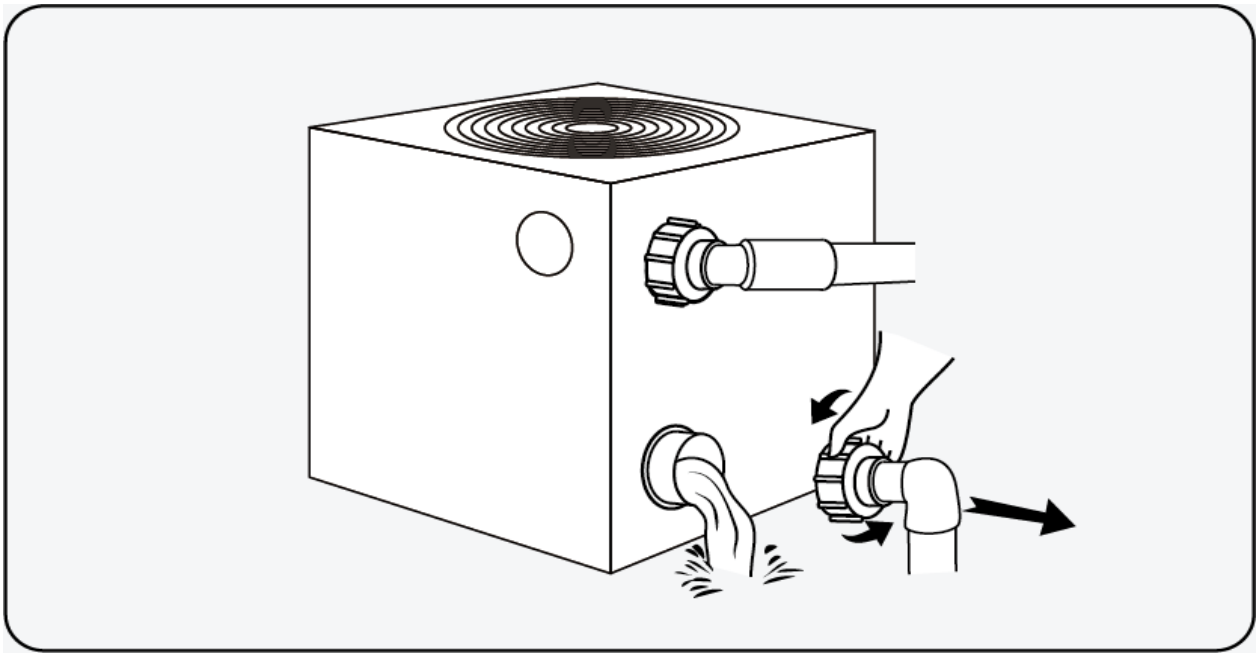

2. נקו מכשיר זה באמצעות חומרי ניקוי ביתיים או מים נקיים. לעולם אין להשתמש בבנזין, מדללים או כל דלק דומה.
3. בדקו ברגים, כבלים וחיבורים באופן קבוע.
4. אם נדרש תיקון או גריטה, פנו למרכז שירות מורשה בקרבת מקום.
5. אל תנסו לעבוד על הציוד בעצמכם. פעולה לא תקינה עלולה לגרום לסכנה.
6. במקרה של סיכון, יש לבצע בדיקת בטיחות לפני תחזוקה או תיקון של משאבות חום עם גז R32.

H. איתור תקלות נפוצות

1. הנחיות תיקון

אזהרה:

a. אם נדרש תיקון או גריטה, פנו למרכז שירות מורשה בקרבת מקום.

b. דרישות לאנשי שירות

c. כל אדם העוסק בעבודה על מעגל קרר או בפתיחתו חייב להחזיק בתעודה תקפה מרשות הערכה מוסמכת בתעשייה, המאשרת את כשירותו לטפל בקררים בבטחה בהתאם למפרט הערכה מוכר בתעשייה.

d. אל תנסו לעבוד על הציוד בעצמכם. פעולה לא תקינה עלולה לגרום לסכנה.

e. יש להקפיד על דרישות היצרן בעת טעינת גז 32R ובתחזוקת הציוד. פרק זה מתמקד בדרישות תחזוקה מיוחדות למשאבת חום לבריכה עם גז 32R. לפעולות תחזוקה מפורטות יש לעיין במדריך השירות הטכני.

f. יש לבצע ואקום מלא לפני ריתוך. ריתוך יכול להתבצע רק על ידי אנשי מקצוע במרכז שירות.

פתרון	סיבה	תקלה
זה תקין. המתינו עד שהקוד ייעלם.	קוד אתחול	**בעת ההפעלה הבקר מציג קוד**
עיינו במדריך כדי לבטל את נעילת המסך	בחלק מהדגמים קיימת פונקציית נעילת מסך.	**הבקר אינו מגיב**
עיינו במדריך	הפעלה לא תקינה	**משאבת החום אינה פועלת**
המתינו עד לחזרת החשמל	אין חשמל	
הפעילו את החשמל	היחידה כבויה	
בדקו והחליפו את הנתיך	נתיך שרוף	
בדקו והפעילו את מפסק הזרם	מפסק הזרם כבוי	
בדיקה על ידי איש מקצוע	חריגת מתח	
אין זו תקלה; היחידה תחזור לפעול לאחר ההפשרה.	ייתכן שהיחידה במצב הפשרה. בשלב זה המאוורר מפסיק להסתובב ומחוון החימום בבקר יהבהב.	**היחידה מתחילה או מפסיקה לפעול בפתאומיות**
עיינו במדריך כדי להשבית פונקציה זו	בחלק מהדגמים קיימת פונקציית הפעלה/כיבוי מתוזמנת.	
זה תקין	לאחר הגעה לטמפרטורה שהוגדרה, משאבת החום תעבור למצב המתנה.	
נקו את החסימה	המאייד חסום	**יוצא אוויר, אך היחידה אינה מחממת היטב**
נקו את החסימה	כניסת ו/או יציאת האוויר חסומה	
המתינו בסבלנות	הגנת השהיית התנעה של 3 דקות למדחס	
הגדירו לטמפרטורה מתאימה	הטמפרטורה שהוגדרה נמוכה מדי	**התצוגה תקינה, אך אין חימום**
המתינו בסבלנות	הגנת השהיית התנעה של 3 דקות למדחס	
זה תקין. המתינו עד שהיחידה תסיים את ההפשרה.	היחידה מבצעת הפשרה	**היחידה פולטת עשן לבן**
זה תקין	במצב חימום נוצר עיבוי על המאייד והוא נפלט מתחתית היחידה.	**היחידה דולפת מים**
אם הפתרונות שלעיל אינם עובדים, פנו למתקין עם מידע מפורט ומספר הדגם. אל תנסו לתקן זאת בעצמכם.		

הערה: אם מתרחשים המצבים הבאים, הפסיקו מיד את פעולת המכשיר ונתקו מיד את אספקת החשמל. לאחר מכן פנו לספק:

1. היחידה הפסיקה לפעול עקב גורמים חיצוניים
2. הנתיך נשרף לעיתים קרובות או שמפסק הפחת קופץ.

קודי הגנה ותקלה

מס׳	תצוגה	תיאור קוד הגנה
1	E3	הגנת חוסר מים
2	E5	אספקת החשמל חורגת מטווח הפעולה
3	E6	הפרש טמפרטורה גדול מדי בין מי הכניסה ליציאה (הגנת ספיקת מים לא מספקת)
4	Eb	הגנה מפני טמפרטורת סביבה גבוהה או נמוכה מדי
5	Ed	תזכורת נגד קיפאון
מס׳	**תצוגה**	**תיאור קוד תקלה**
1	E1	הגנת לחץ גבוה
2	E2	הגנת לחץ נמוך
3	E4	הגנת סדר פאזות תלת-פאזי (תלת-פאזי בלבד)
4	E7	הגנה מפני טמפרטורת מי יציאה גבוהה או נמוכה מדי
5	E8	הגנת טמפרטורת פליטה גבוהה
6	EA	הגנת התחממות יתר של המאייד (במצב קירור בלבד)
7	P0	כשל תקשורת בבקר
8	P1	כשל בחיישן טמפרטורת מי כניסה
9	P2	כשל בחיישן טמפרטורת מי יציאה
10	P3	כשל בחיישן טמפרטורת גז פליטה
11	P4	כשל בחיישן טמפרטורת צינור סליל המאייד
12	P5	כשל בחיישן טמפרטורת גז חוזר
13	P6	כשל בחיישן טמפרטורת צינור סליל קירור
14	P7	כשל בחיישן טמפרטורת סביבה
15	P8	כשל בחיישן לוח קירור
16	P9	כשל בחיישן זרם
17	PA	כשל בזיכרון הפעלה מחדש
18	F1	כשל במודול הנעת המדחס
19	F2	כשל במודול PFC
20	F3	כשל בהפעלת המדחס
21	F4	כשל בפעולת המדחס
22	F5	הגנת זרם יתר בלוח האינוורטר
23	F6	הגנת התחממות יתר בלוח האינוורטר
24	F7	הגנת זרם
25	F8	הגנת התחממות יתר של לוח הקירור
26	F9	כשל במנוע המאוורר
27	Fb	הגנת חוסר מתח בלוח מסנן החשמל
28	FA	הגנת זרם יתר במודול PFC

I. חיבור בקרת משאבת המים

משאבת מים ≤500W

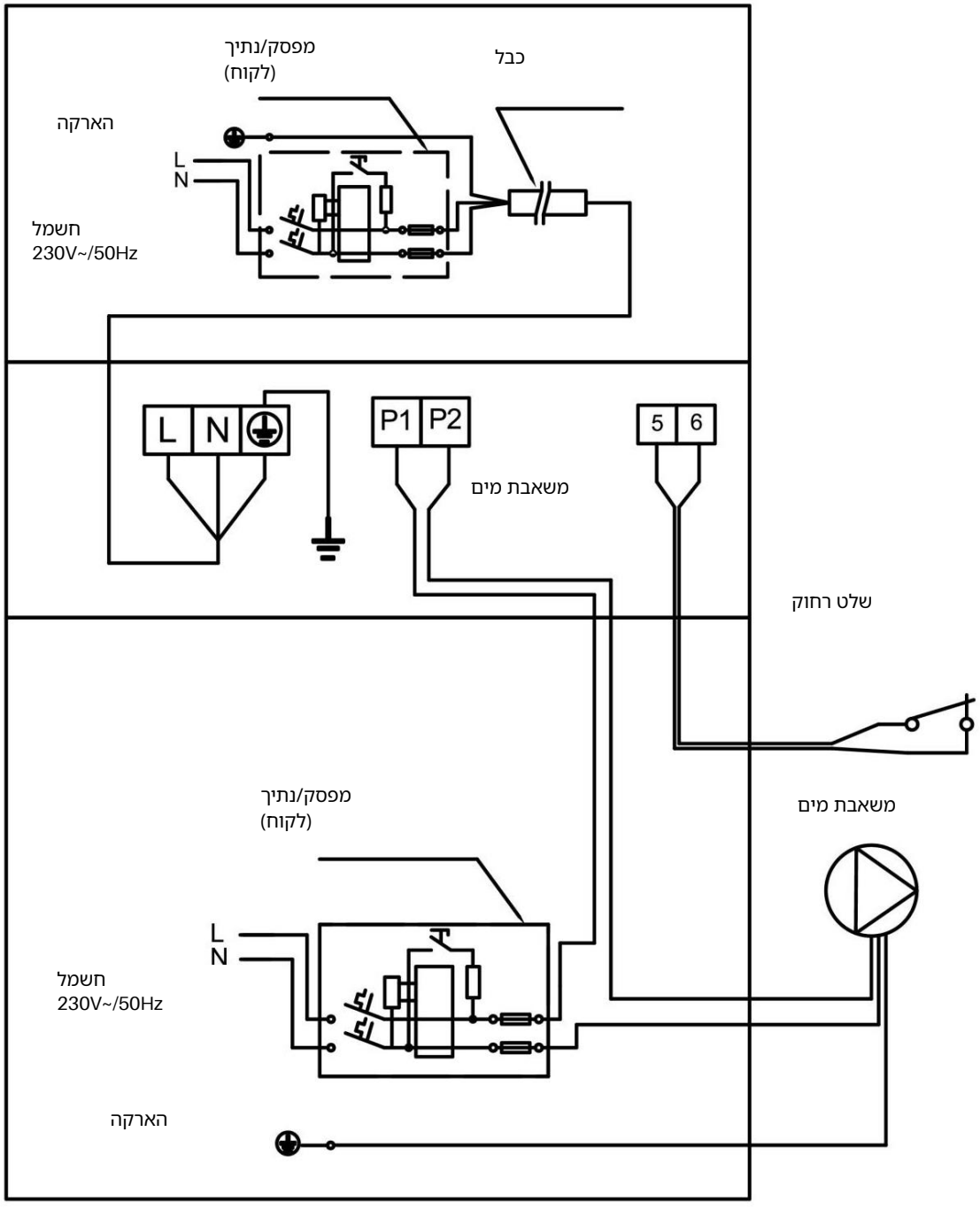

משאבת מים > 500W

התקינו מגען

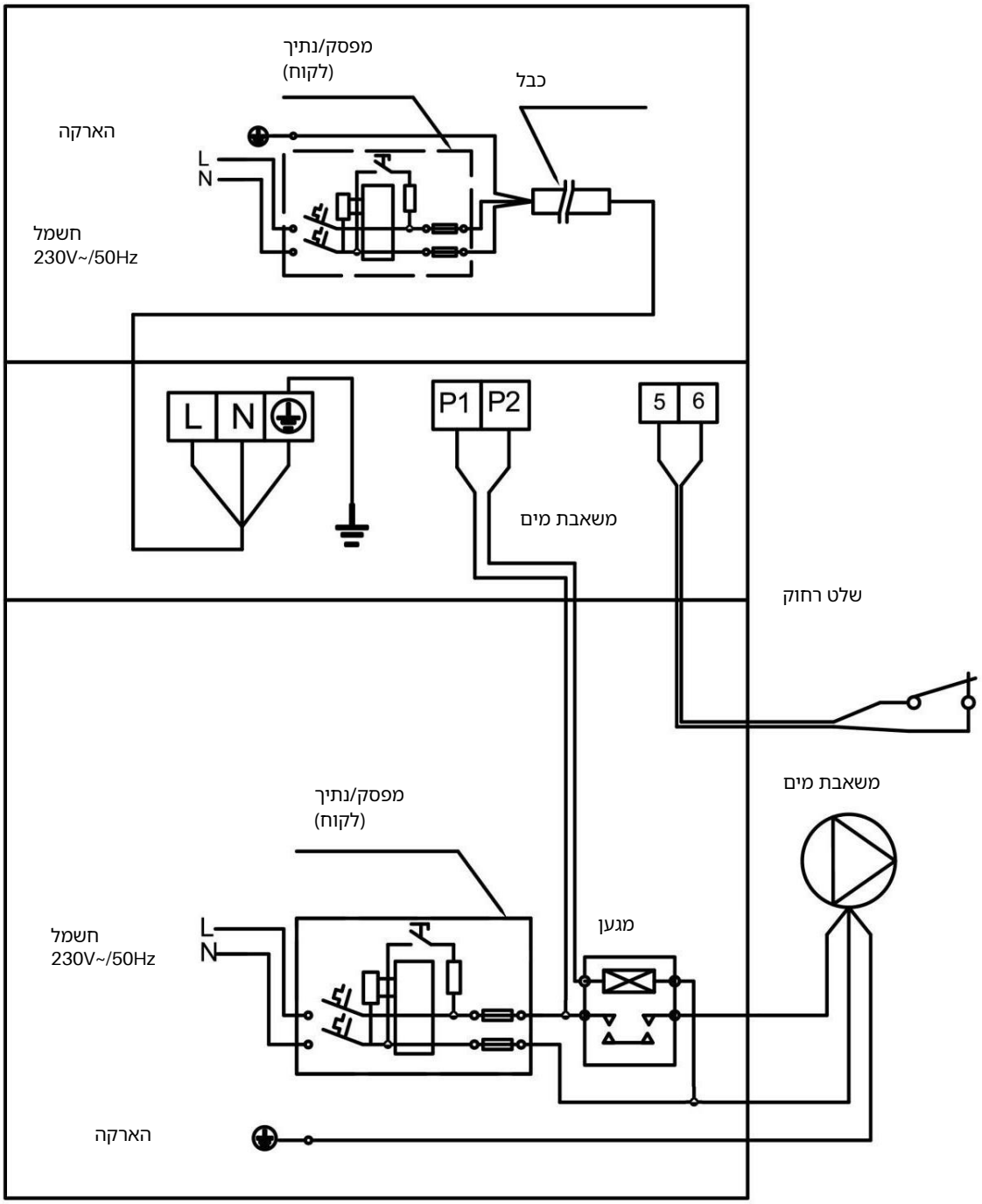

חיבור בקרת משאבת מים וטיימר

1: טיימר משאבת מים

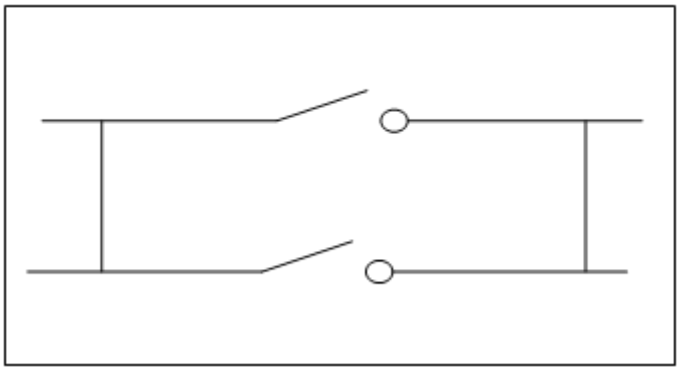

2: חיווט משאבת מים של משאבת החום

הערה :על המתקין לחבר את 1 במקביל ל-2)כפי שמוצג בתמונה לעיל .(כדי להפעיל את משאבת המים, תנאי 1 או 2 צריך להיות מחובר .כדי לעצור את משאבת המים, יש לנתק גם את 1 וגם את 2.

J. הפעלת Wi-Fi

1. הורדת אפליקציית iGarden

iGarden

ANDROID APP ON Google play

Android

iGarden

Available on the App Store

iOS

2. רישום חשבון

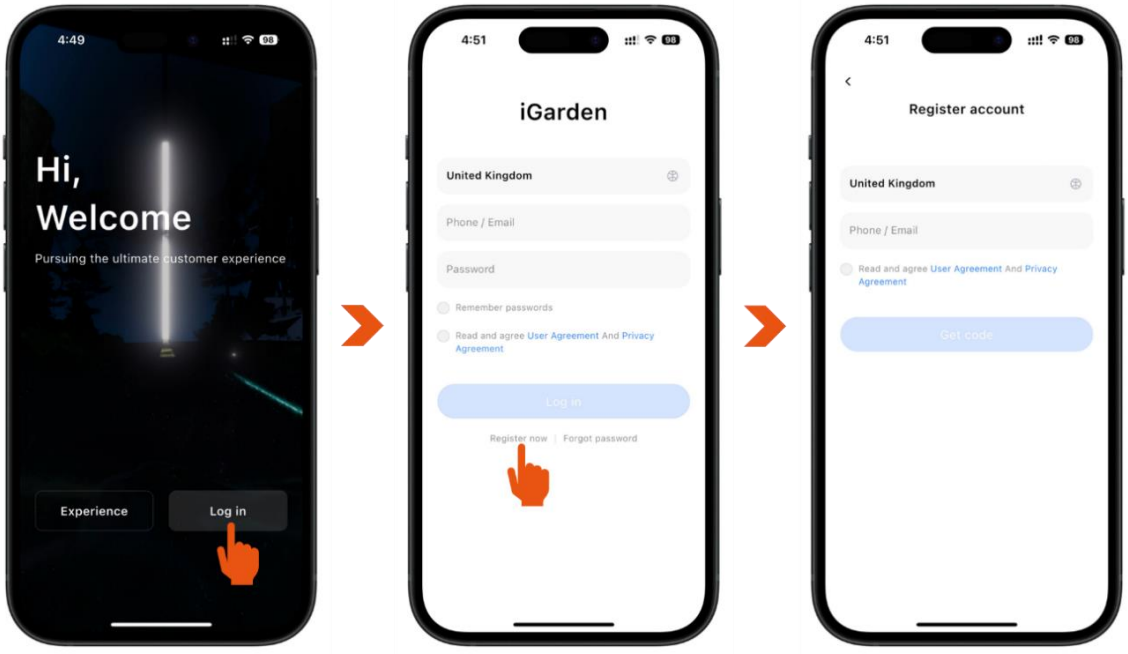

3. שיוך האפליקציה

a. באמצעות Bluetooth

1) ודאו שהטלפון מחובר ל-Wi-Fi בתדר GHz2.4 ושה-Bluetooth מופעל.
2) בבקר של משאבת החום, לחצו על הסמל למשך 3 שניות כדי לבטל את נעילת המסך. לחצו על סמל ההפעלה למשך 3 שניות ושחררו. לאחר שנשמע צפצוף, סמל ה-Wi-Fi בבקר יהבהב.



3) לחצו על "Add Device" ולאחר מכן פעלו לפי ההוראות לצימוד המכשיר. במהלך החיבור, סמל ה-Wi-Fi בבקר ימשיך להבהב. לאחר שהאפליקציה מתחברת ל-Wi-Fi בהצלחה, הסמל יוצג באופן קבוע.

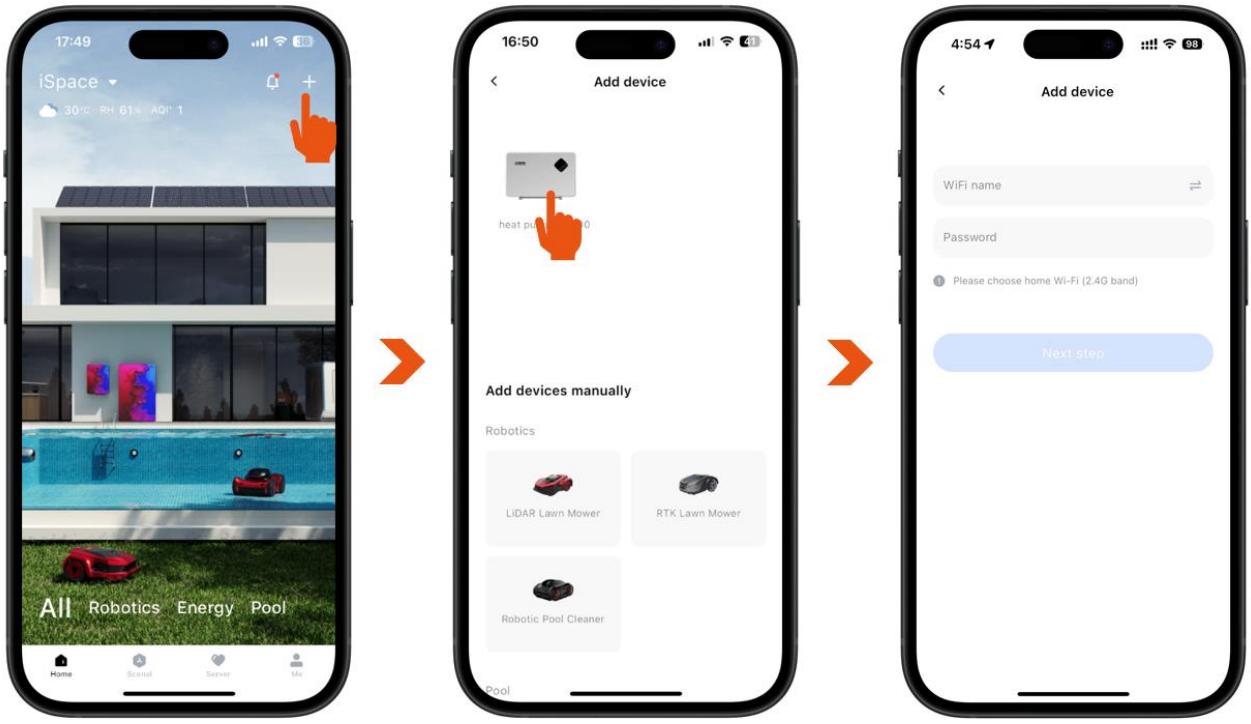

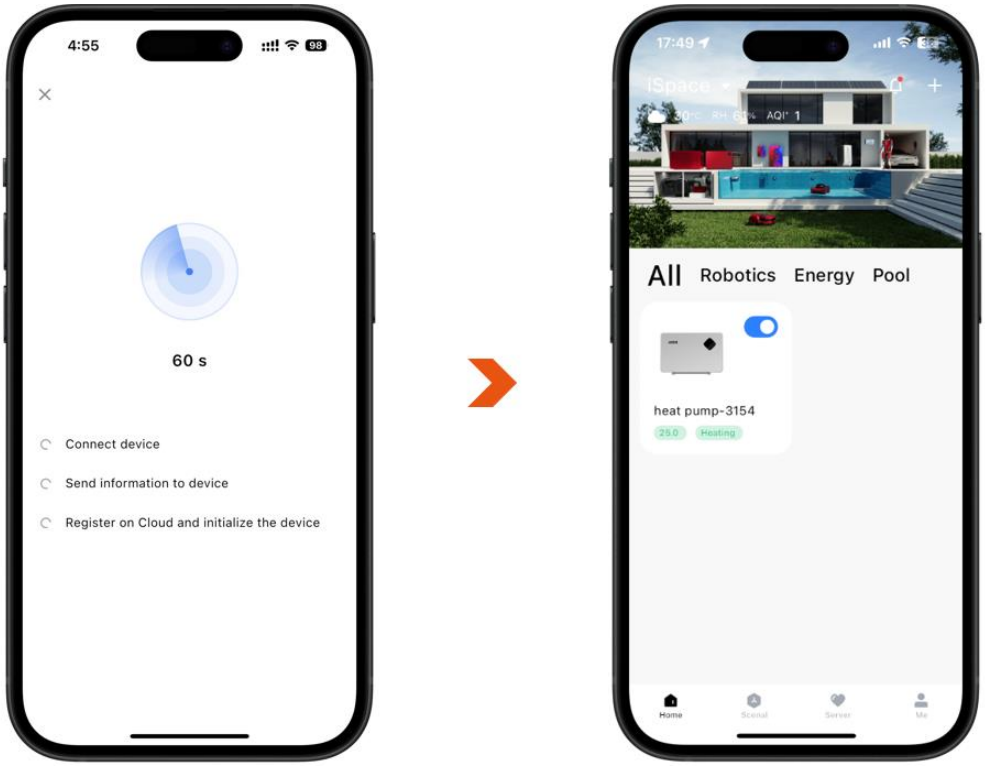

b. באמצעות נקודת גישה ממשאבת החום

1) ודאו שהטלפון מחובר ל-Wi-Fi בתדר GHz.2.4

2) בבקר של משאבת החום, לחצו על הסמל למשך 3 שניות כדי לבטל את נעילת המסך. לחצו על סמל ההפעלה למשך 10 שניות. לאחר שנשמע צפצוף, סמל ה-Wi-Fi בבקר יהבהב לאט.



3) לחצו על "Add Device" ועל "Heat Pump" תחת "Add devices manually", ולאחר מכן פעלו לפי ההוראות לצימוד המכשיר. לאחר שהאפליקציה מתחברת ל-Wi-Fi בהצלחה, הסמל יוצג באופן קבוע.

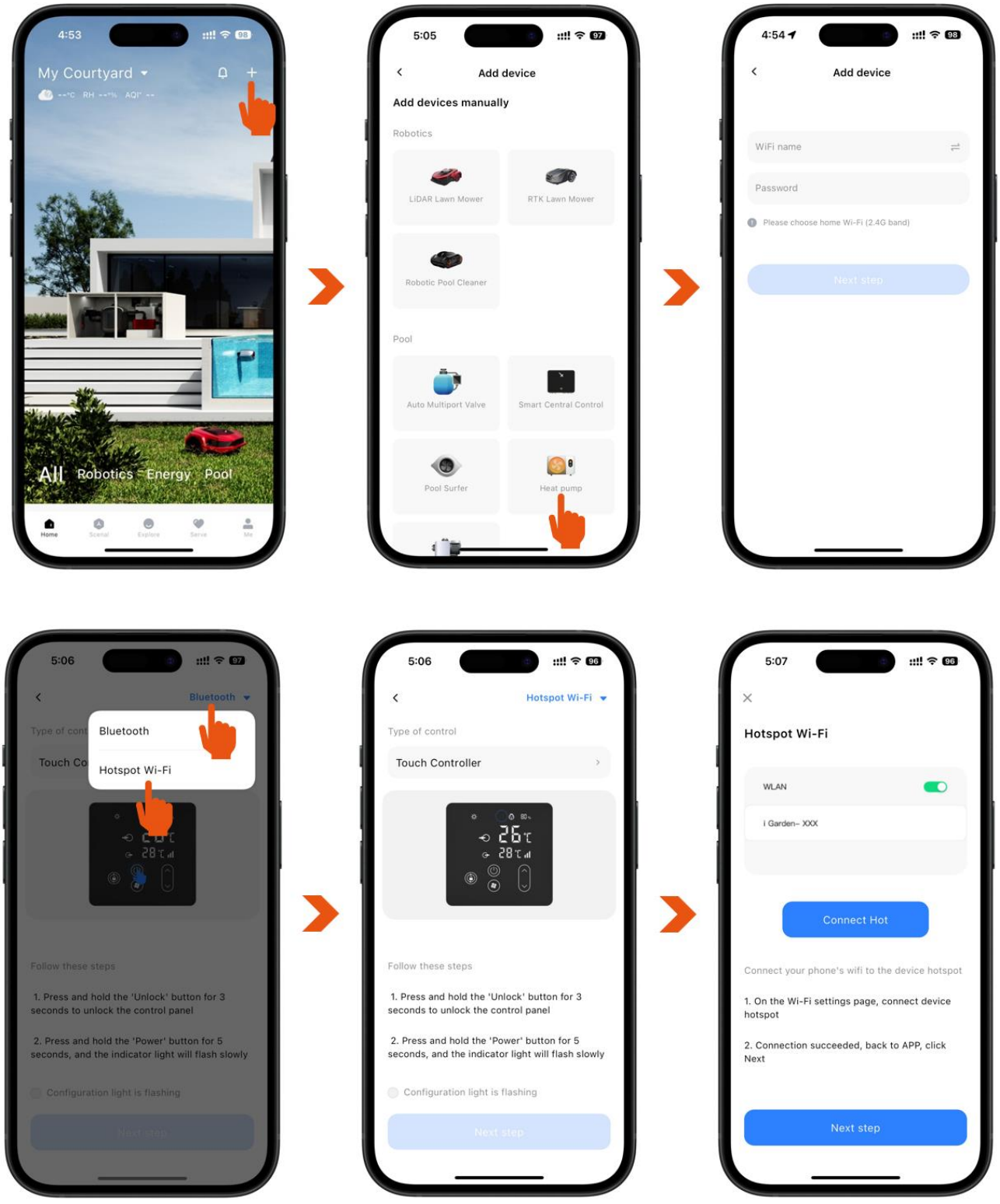

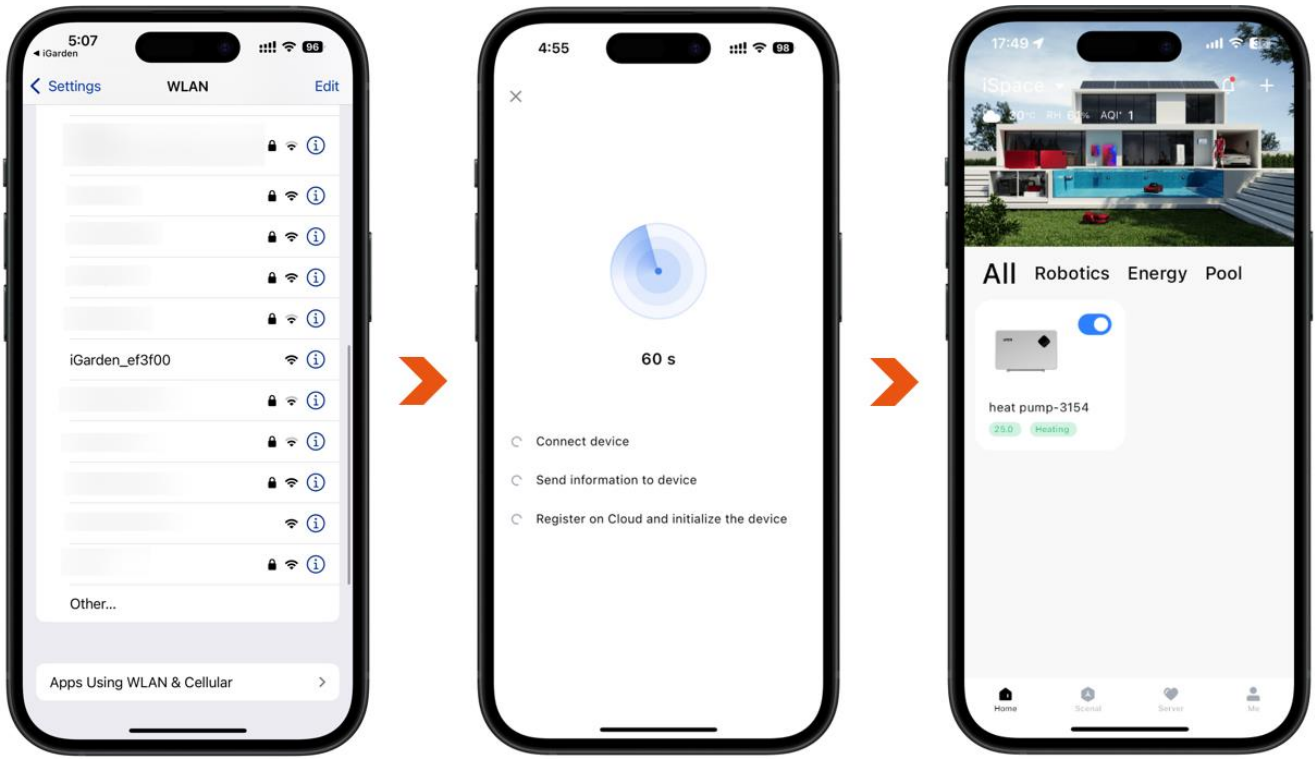

4. הפעלה

a. למשאבת חום עם פונקציית חימום וקירור

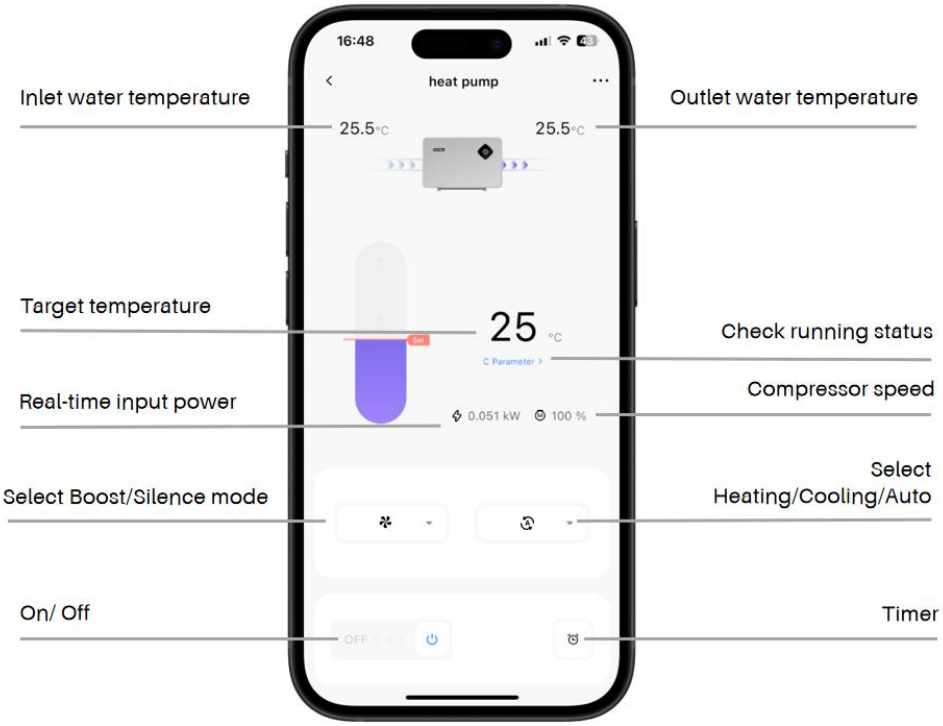

זכות הפרשנות הסופית לאמור לעיל שמורה ליצרן.

אחריות ותמיכה:

- תקופת האחריות למוצר נקבעת בהתאם לתאריך חשבונית הרכישה, אשר מתבצעת באמצעות
הפעלת הברקוד והצגת חשבונית. במקרה שבו לא בוצע רישום אחריות - מועד תחילת האחריות
ייקבע על-פי תאריך תעודת המשלוח של המכשיר.



אתר רשמי: www.folton.co.il



מוקד שירות טלפוני: 058-7808574

FOLTON
POOL TECHNOLOGY

AQ211CV-R32-V26