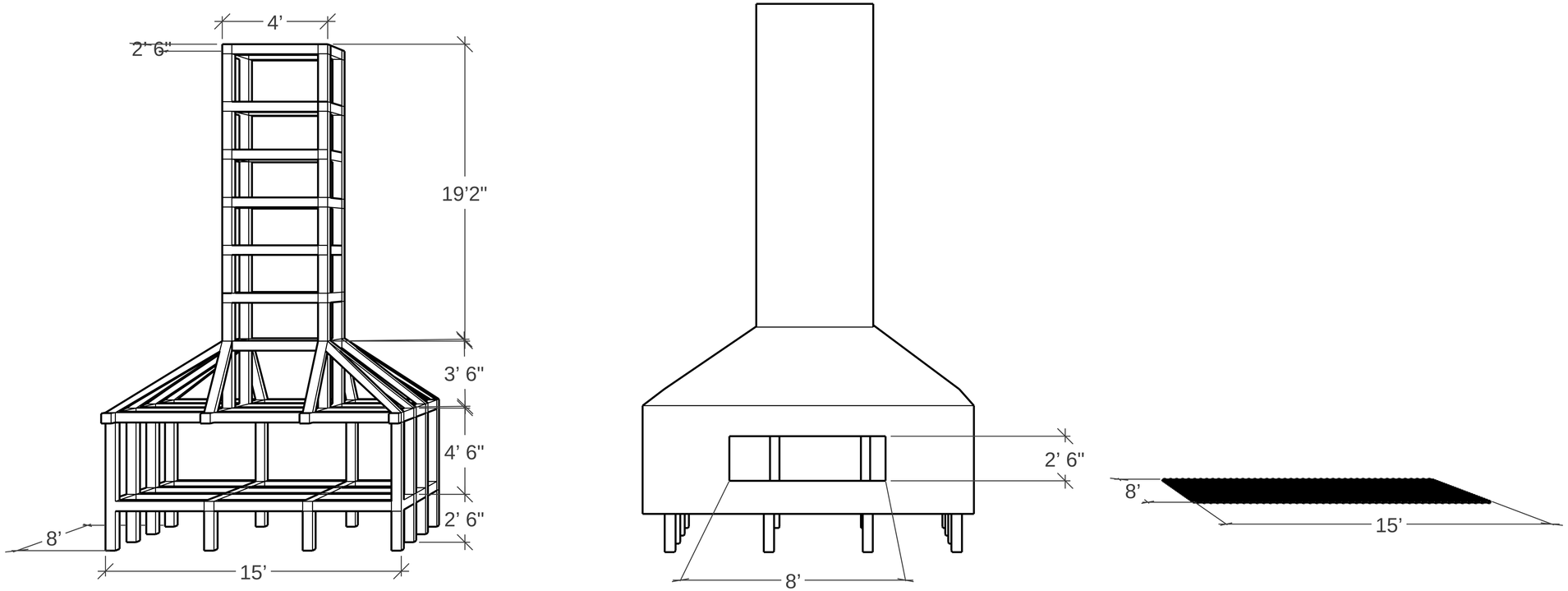
4’
2’ 6"
19’2"
3’ 6"
4’ 6"
2’ 6"
8’
15’
2’ 6"
8’
8’
15’