ސެކްޝަން 1 - ބީލަން ހުށަހަޅާ ފަރާތްތަކަށް ދެވޭ އިރުޝާދު

1	ބީލަމާ ބެހޭ މައުލޫމާތު	
1.1	އިއުލާން ނަންބަރު	(IUL)251-CA/251/2024/96
1.2	އިއުލާންކުރި ތާރީޚް	18 ސެޕްޓެމްބަރު 2024 (15 ރަބީޢުލްއައްވަލް 1446) ބުދަ
1.3	މަސައްކަތް	ނާސަރީ ބިލްޑިންގ ފެންސް ޖެހުން
2	ބީލަމުގައި ބައިވެރިވާނެ ގޮތް	
2.1	ބީލަމަށް ކުރިމަތި ލެވޭނެ ފަރާތްތައް: ބީލަން ހުށަހަޅާފަރާތަކީ ވިޔަފާރި ރަޖިސްޓްރީ ކުރުމުގެ ޤާނޫނު (ޤާނޫނު ނަންބަރު 2014/18) އަދި (ޤާނޫނު ނަންބަރު: 2014/19) ގެ ދަށުން ވިޔަފާރި ރަޖިސްޓްރީ ކޮށްފައިވާ ކުދި އަދި މެދުފަންތީގެ ވިޔަފާރިތަކަށެވެ.	
2.2	ދިއްދޫ ކައުންސިލަށް ދައްކަންޖެހޭ އެއްވެސް ފައިސާއެއްވާނަމަ އެ ފައިސާ ދެއްކުމުން ދައްކަމުން ނުދާ ކޮންޓްރެކްޓަރ/ވިޔަފާރި/އަމިއްލަފަރާތްތަކުން އަދި މިފަދަ ހިއްސާދާރުން ހިމެނޭ ކޮންޓްރެކްޓަރ، ޕްރޮޕޯސަލް ހުށަހަޅުމުގައި ބައިވެރިވެވޭނީ އެފަރާތަކުން ނުދައްކާ ޖޫރިމަނާ ފައިސާއެއް ބީލަން ހުށަހަޅާ ކުރިން ހުށަހަޅަންވާ މުއްދަތުގައި ކައުންސިލަށް ދައްކާފައިވާނަމައެވެ. އަދި ބީލަން ނަގާފަރާތުން އެފަދަ ފައިސާއެއް ދައްކާކަމަށް ސާބިތުވެއްޖެނަމަ އެ ބީލަން ޑިސްކޮލިފައި ކުރެވޭނެއެވެ.	
2.3	ކޮންޓްރެކްޓަރ/ވިޔަފާރި އަކީ ޕްރޮޖެކްޓް ހުށަހަޅާނަމަ އެ ކޮންޓްރެކްޓާ/ވިޔަފާރިއެއްގެ ހުރިހާ ހިއްސާދާރުންގެ މައުލޫމާތު އެނގޭނެ ލިޔުމެއް ނުވަތަ ހުރިހާ ހިއްސާދާރުންގެ މައުލޫމާތު ޕްރޮޕޯސަލް ހުށަހަޅާފަރާތުގެ ޕްރޮފައިލް ސިޓީގައި ހިމަނާ އެ ބޭނުންވާ އެއްޗެހި ގެ ކޮޕީ ހުށަހަޅަންވާނެއެވެ. އަދި ހިއްސާދާރުންނާ ގުޅޭ ލިޔުން ނެތް ސިޓީއެއް ނުވަތަ މައުލޫމާތެއް މި ކައުންސިލަށް ހުށަހަޅައިފިނަމަ އެ ފަރާތެއްގެ ޕްރޮޕޯސަލް ބާތިލު ކުރެވޭނެއެވެ.	
2.4	ބީލަން ކުރުދާނަމަ ގެނުވާ ބަދަލުތައް ބީލަން ހުށަހަޅާއިރު މުއްދަތު ހަމަވުމުގެ ކުރިން ބީލަމަށް ކޮންމެހެން ގެންނަންޖެހޭ ބަދަލެއް ގެންނަން ފެނިއްޖެނަމަ އެގޮތުގެ މަޢުލޫމާތު (އުނި/އިތުރު) ގެނުވިދާނެއެވެ. މިގޮތުން ގެނެސްފައިވާ ބަދަލު މައުލޫމާތު ކުރުދާނެ ބައެއްވެ. އަދި އެ އުނި/އިތުރު ބީލަން ހުށަހަޅަން ރަޖިސްޓްރީ ކޮށްފައިވާ ފަރާތްތަކަށް އީމެއިލް މެދުވެރިކޮށް ފޮނުވާނެއެވެ.	
2.5	ބީލަން ހުށަހަޅުމަށް ރަޖިސްޓްރީ ކުރުން ބީލަން ހުށަހަޅަން ރަޖިސްޓްރީ ކުރުން ކުރިއަށްގެންދާނީ ދިއްދޫ ކައުންސިލްގެ ރިސެޕްޝަނުން ފޯމެއް ބަލައިގެން ބީލަމަށް ރަޖިސްޓްރީ ކުރާ ފޯމު ހުށަހަޅައިގެންނެވެ. ނުވަތަ ބީލަމަށް ރަޖިސްޓްރީ ކުރާ ފޯމު ދިއްދޫ ކައުންސިލްގެ މެއިލް info@hadhidhoo.gov.mv އަށް މެއިލްކޮށްގެންނެވެ. ބީލަން ރަޖިސްޓްރީ ކުރުން އޮންނާނީ 19 ސެޕްޓެންބަރު 2024 އިން 30 ސެޕްޓެންބަރު 2024 ގެ ހޯމަ ދުވަހުގެ 14:00 އާހަމައަށެވެ.	
2.6	ޕްރީބިޑް މީޓިން މައުލޫމާތު ކުރުދާނެއްވާ މައުލޫމާތެއް ނުވަތަ އިތުރަށް ސާފުކުރަން ކުރާ ސުވާލުތަކާއި މައުލޫމާތު ހޯދުމަށް ބީލަން ހުށަހަޅާ ފަރާތްތަކުގެ ޒިންމާއެކެވެ. ބީލަމާގުޅޭ ސުވާލުތައް މައުލޫމާތު ފޮނުވާނީ 22 ސެޕްޓެންބަރު 2024 އިން 7 އޮކްޓޫބަރު 2024 ގެ ހޯމަ ދުވަހުގެ 14:00 ގެ ކުރިން info@hadhidhoo.gov.mv މެއިލްއަށް ފޮނުވުމުން އެކަމުގެ މައުލޫމާތު ބީލަމުގައި ބައިވެރިވާ ރަޖިސްޓްރީ ކޮށްފައިވާ ހުރިހާ ފަރާތްތަކަށް އީމެއިލް މެދުވެރިކޮށް ފޮނުވާނެއެވެ. މައުލޫމާތު ދިނުމަށް ފަހު ބައްދަލުވުމެއް ހަމަޖެހިފައެއް ނުވާނެއެވެ.	
2.7	ބީލަން ހުށަހަޅާނީ ހުށަހަޅަންވީ ޖާގައާއި ސުންގަޑި ތަން: ތިލަދުންމަތީ އުތުރުބުރީ ދިއްދޫ ކައުންސިލްގެ އިދާރާ ތާރީޚް: 8 އޮކްޓޫބަރު 2024 ދުވަސް: އަންގާރަ	

ގަޑި: ހެނދުނު 10:45 ނޯޓް: ރަޖިސްޓްރީވުމަށް ދެވިފައިވާ މުއްދަތުގައި ރަޖިސްޓްރީކޮށްފައި ނުވާ ފަރާތްތަކަށް އެންގުމަށް ހިސާބު ހުށަހެޅުމުގެ ފުރުސަތު ނުދެވޭނެއެވެ. އަދި ބީލަން ހުށަހެޅުމަށް ހަމަޖެހިފައިވާ ތާރީޚާއި އެއްވެސް ސަބަބަކާހުރެ ސަބަބަކާހުރެ ބަދަލުވުން ދުވަހުގެ ގަޑީގައި ހަމަޖެހިފައިވަނީ ބީލަން ހުށަހެޅުން އޮންލައިން ޒޫމް މެދުވެރިކޮށް ދުވަހުގެ 10:45 ގައެވެ.	
ބީލަން ތައްޔާރުކުރުމާއި ހުށަހެޅުން	3
ބީލަން ހުށަހަޅާ ފަރާތްތަކުން ބީލަން ތައްޔާރުކުރަންވާނީ ބީލަމާއެކު ދިވެހިބަހުން (ނަމޫނާއެއް ދިވެހިބަހުން) އާއި އިނގިރޭސި ދިވެހި ބަހުންނެވެ.	3.1
އަގު ހުށަހަޅަންވާނީ ޖުމުލަ އަގެއް ޖީ.އެސް.ޓީއާ އެކު އަންގައިދީފައި ދިވެހި ރުފިޔާއިންނެވެ.	3.2
ބީލަން ހުށަހަޅާ ޤާނޫނީ ޝަރުތުތަކާއި އެއްގޮތަށް ބިޑް ޕެކޭޖްގައި ބަޔާންކޮށްފައިވާ ގޮތުގެ މަތިން ހުށަހަޅަންވާނީ ޕްރޮޕޯޒަލުގެ ސަފުހާތަކުގެ ޖަދުވަލާއި އެއްގޮތަށް ތަރުތީބުކޮށެވެ. އަދި ބީލަން ޤަވާއިދުތަކުގެ ޝަރުތު ޕްރޮޕޯޒަލުގައި ބަޔާންކޮށްފައިވާ ޝަރުތަކާ ޚިލާފަށް ހުށަހަޅާ ބީލަން ބާޠިލުކުރެވޭނެއެވެ. މި ގޮތުން އަމަލުކުރަންވާނީ ބިޑް ޕެކޭޖްގައި ބަޔާންކޮށްފައިވާ މަޢުލޫމާތާއި އެއްގޮތަށެވެ.	3.3
މަސައްކަތުގެ މުއްދަތު ވަކިން އަންގަންޖެހޭ ހުށަހަޅަންވާނެއެވެ. ބީލަމުގެ މުއްދަތު ޖެހުނު ބަންދުދުވަސްތައް ހިމަނައިގެން ދުވަހުގެ އަދަދުންނެވެ.	3.4
ބީލަމުގެ މުއްދަތު ހަމަވާ ތާރީޚް އެންމެންނާއި ބީލަން ހުށަހަޅާ ތާރީޚުން ފެށިގެން މަދުވެގެން 60 ދުވަހުގެ މުއްދަތަށެވެ.	3.5
ހުށަހަޅާ އަގު އަދި މުއްދަތު ވަކިން އެގޭން ނުވާނަމަ އެ އެސްޓިމޭޓް ބާތިލު ކުރެވޭނެއެވެ.	3.6
ބީލަން ހުށަހަޅާ ކޮންމެ ފަރާތަކުންވެސް ހުށަހެޅޭނީ 1 (އެކެއް) ބީލަމެވެ.	3.7
ބީލަން ހުށަހަޅައިރު ފޯރަމާ ކުރަންޖެހޭ މައުލޫމާތާއި ހުށަހަޅަންޖެހޭ ލިޔުންތަކުގެ ހުށަހަޅާފައި ނުވާނަމަ ބީލަންތައް ބަލައިނުގަނެވޭނެއެވެ. އަދި ބީލަންތައް ބަލައިގަތުމަށްފަހު ބީލަމުގެ ކޮންމެ މަރުހަލާއެއްގައި ނަމަވެސް ބީލަމާއި ފޯރަމާ ނުވާކަން ފާހަގަވާ ކަރުދާސްތައް އެ ބީލަމާއި ބާތިލު ކުރެވޭނެއެވެ. އަދި ބީލަންތައް ބަލައިގަތުމަށްފަހު ހުށަހަޅާފައިވާ އަގުބަދަލު އެކަށީގެން ނުވާ އަގުތަކާއިގެން ނުވާ ބަދަލުކުރެވޭ ބީލަން ހުށަހަޅައިގެން ނުވާނަމަ އެ ބީލަމާއި ބާތިލު ކުރެވޭނެއެވެ. ދިއްދޫ ކައުންސިލްން ވިޔަފާރިވެސް ކުރެވޭނެއެވެ.	3.8
ބީލަން ހުށަހަޅާ ފަރާތަކީ ދިއްދޫ ކައުންސިލާއި ކަނޑައެޅިފައިވާ ފަރާތެއް ހިންގުމުގެ އިދާރާއެއްގެ ފަރާތުން ނުވަތަ މުވައްޒަފަކު މުވައްޒަފުންގެ ނުވަތަ ވިޔަފާރިގެ އެއްވެސް ގުޅުމެއް އޮތްފަރާތެއް ކަމުގައި ވާނަމަ ނުވަތަ ކައުންސިލްގެ ދާއިރާގެ އެއްވެސް އޮފީހެއްގައި ވަޒީފާ އަދާކުރާ ފަރާތެއް އެކަމުގެ ސަބަބު މައުލޫމާތު އަންގަންވާނެއެވެ. މިފަދަ ވިޔަފާރި ސާބިތުވެއްޖެނަމަ ހުށަހަޅާ ބީލަން ކަމަށްވާނަމަ އެކަން އެނގެން ނެތި ބީލަން ބާތިލު ކުރެވޭނެއެވެ.	3.9
އަންގާފައި ހިސާބު ހުށަހަޅަން ވިޔަފާރި ރަޖިސްޓްރީ ކޮންޓްރެކްޓް ފަރާތްތަކުން ނަމަ ބީލަން ހުށަހަޅަން އަންނަ ފަރާތަކީ އެ ފަރާތް ތަމްސީލުކުރާ ފަރާތެއް، އެކަން އެނގޭނެ ވިޔަފާރީގެ ބީލަން ހުށަހަޅަން އަންނަ ފަރާތް ގެންނަންވާނެއެވެ.	3.10
މަސައްކަތަށް ބޭނުންވާ ތަކެއްޗާއި ޗެކްލިސްޓް ހުށަހެޅުމުގެ ކުރިން ފަރާތުން ދެއްކުން ލާޒިމުވާނެއެވެ.	3.11
ބީލަން ހުށަހެޅުމާއި ބެހޭގޮތުން ޖާރީކޮށްފައިވާ ސުވާލު ހުށަހެޅުމުގައި ވަޒީފާ ގުޅުން ނަމަ ޖައްސަވާފައެވެ، ނާސިރު ބީލަމެއް ފޯނުން ޖަހައި އިޢުލާން ނަންބަރު: (IUL)251-CA/251/2024/96 ތިލަދުންމަތީ އުތުރުބުރީ ދިއްދޫ ކައުންސިލްގެ އިދާރާ ހއ. ދިއްދޫ، ދިވެހިރާއްޖެ	3.12
ބީލަން ހުށަހެޅުމަށް ހަމަޖެހިފައިވާ ގަޑި ފާއިތުވުމަށްފަހު ހުށަހަޅާ އެއްވެސް ބީލަމެއް ބަލައި ނުގަނެވޭނެއެވެ. ބީލަންތައް ހުޅުވުމަށް ހަމަޖެހިފައިވާ ބީލަން ހުށަހެޅުމަށް ކަނޑައެޅިފައިވާ ތާރީޚުގައި އަދި ހަމަޖެހިފައިވާ ގަޑީގައި ބީލަން ހުށަހަޅާ ފަރާތްތަކުގެ ނުވަތަ އެފަރާތްތަކުން ބީލަން ހުޅުވުމަށް ހަމަޖެހިފައިވާ ތަނަށް ހާޒިރުވާ ފަރާތްތަކުގެ ހަޟްރަތުގައެވެ.	2.13

4	ބިޑާއެކު ހުށަހަޅަންޖެހޭ ތަކެތި
4.1	ބިޑު ހުށަހަޅާއިރު ކޮންމެހެން ހުށަހަޅަންޖެހޭ ތަކެތި ބިޑު ހުށަހަޅާ ފޯމު (އެނެކްސް ހިސާބު / ކޯޓޭޝަން) ކުންފުނި/ޕާޓްނަރޝިޕް/ކޯޕަރޭޓިވް ސޮސައިޓީ/ އަމިއްލަފަރުދުންގެ ވިޔަފާރީގެ ރަޖިސްޓްރީގެ ކޮޕީ ބިޑު ހުށަހަޅާ ފަރާތުގެ ޕްރޮފައިލް/ވަސީލަތު ބިޑް ސެކިއުރިޓީ ކުދި އަދި މެދުފަންތީގެ ވިޔަފާރި ރަޖިސްޓަރީ ކޮށްފައިވާ ލިޔުން ޖީއެސްޓީ ރަޖިސްޓްރޭޝަން ސެޓްފިކެޓްގެ ކޮޕީ (ރަޖިސްޓަރީ ކޮށްފައިވާނަމަ) މޯލްޑިވްސް އިންލަންޑް ރެވެނިއު އޮތޯރިޓީން ދޫކުރާ ޓެކްސް ކްލިއަރަންސް ރިޕޯޓްގެ ކޮޕީ (ދޫކުރިފަހުން 3 މަސް ހަމަނުވާ) މަތީގައި ބަޔާންކޮށްފައިވާ ލިޔުންތަކުގެ އިތުރުން މި ކަރުދާހުގެ އެހެނިހެން މާއްދާތަކުގައި ބަޔާންކޮށްފައިވާ ލިޔުންތައް
5	ބިޑު އިވެލުއޭޓް ކުރުމާއި ބިޑު ހަވާލު ކުރުން
5.1	ބިޑްތައް ވަޒަން ކުރުމުގައި، ބިޑު ހުށަހެޅުމަށް ދީފައިވާ މުއްދަތުތެރޭގައި ސަރުޓިފިކެޓާއި، ބިޑްވަޒަންކުރުމުގައި ބޭނުންކުރާނެ މިންގަނޑު ބަލައިގެން ފުރިހަމަކޮށްފައިވާ ބިޑުގެ ބައިތަކަށް ޕޮއިންޓް ދެވޭނެއެވެ.
5.2	ހުށަހަޅާ ބިޑްތަކުގެ ތެރެއިން އިވެލުއޭޓްކުރެވޭނީ ޝަރުތު ހަމަވާ ބިޑްތަކެވެ.
5.3	ބިޑްތައް ވަޒަންކުރާ މިންގަނޑު ސެކްޝަން 2 ގައިވާނެއެވެ.
5.4	ބިޑު ހަވާލުކުރާނެ ފަރާތެއް ކަނޑައަޅާނީ ޝަރުތު ފުރިހަމަވާ ފަރާތްތަކުގެ ތެރެއިން އެންމެ މަތިން ޕޮއިންޓް ލިބޭ ފަރާތަކަށެވެ. އެއް ފަރާތަށްވުރެ ގިނަ ފަރާތްތަކުގެ ޖުމްލަ މާކްސް އެއްވަރުވެއްޖެނަމަ ބިޑު ކާމިޔާބު ކުރާނީ ޖުމްލަ މާކްސް އެއްވަރުވި ފަރާތްތަކުގެ ތެރެއިން އެންމެ ހެޔޮ އަގުގެ ހުށަހެޅި ފަރާތަށެވެ.
5.5	ބިޑު ކާމިޔާބު ކުރާފަރާތަކާއި ކާމިޔާބު ނުކުރާ ފަރާތްތަކަށް ދެފަރާތުގެ ނަތީޖާ ގޮތުގައި ލިޔުމުން އަންގާނެއެވެ.
5.6	ބިޑު ކާމިޔާބު ކުރިފަރާތަކަށް އަންގާ ލިޔުން ހަވާލުކުރާތާ 5 (ފަހެއް) ދުވަހުގެ ތެރޭގައި އެއްބަސްވުމުގައި ސޮއިކުރަންވާނެއެވެ.
5.7	މަތީގައި ބަޔާންކޮށްފައިވާ މުއްދަތުގައި އެގްރީމެންޓުގައި ސޮއި ނުކުރައްވައިފިނަމަ، މިމަސައްކަތް ހަވާލުކުރުން ނިންމާފައިވާ ނިންމުން ބާތިލްކުރެވޭނެއެވެ. އަދި ދެވަނައަށް އެންމެ މަތިން ޕޮއިންޓް ލިބުނު ފަރާތާއި އެގްރީމަންޓް ކުރުމަށް ހުށަހަޅާނެއެވެ.
6	ބިޑް ސެކިއުރިޓީއާއި ޕާރފޯމަންސް ގެރެންޓީ
6.1	ބިޑު ހުށަހަޅާ ފަރާތުން ސަރުކާރު ޤަބޫލުކުރާ ބޭންކަކުން ނުވަތަ ދިވެހިރާއްޖޭގައި ޤާއިމު ކުރެވިފައިވާ ފައިނޭންޝަލް އިންސްޓިޓިއުޝަނަކުން މި ޕްރޮޖެކްޓަށް ދޫކޮށްފައިވާ ސެކިއުރިޓީ ނުވަތަ ގެރެންޓީއެއް ބިޑް ސެކިއުރިޓީގެ ގޮތުގައި ހުށަހަޅަންވާނެއެވެ. ބިޑް ސެކިއުރިޓީ އެކްސްޕަޔަރީގެ ނަމޫނާ ޖަދުވަލު 2ގައި ހިމެނިފައިވާ ގޮތަށެވެ،
6.2	ބިޑް ސެކިއުރިޓީގެ ގޮތުގައި ހުށަހަޅަންޖެހޭ އަދަދު : 3,000.00 ރުފިޔާ
6.3	ބިޑު ކާމިޔާބު ކުރާފަރާތުން އެކަން އަންގާ ތާރީޚުން ފެށިގެން ރަސްމީ ބަންދުދުވަސް 7 (ހަތެއް) ދުވަހުގެ ތެރޭގައި ބިޑު ކާމިޔާބު ނުވާ ފަރާތްތަކުގެ ބިޑް ސެކިއުރިޓީއާ ހަވާލުވުމަށް ދެންނެވޭނެއެވެ.
6.4	ބިޑު ހުށަހެޅުމަށްފަހު ބިޑު ހުށަހެޅި ފަރާތުން ބިޑުން ވަކިވެއްޖެނަމަ ނުވަތަ ބިޑު ކާމިޔާބު ކުރި ފަރާތުން ބިޑު ކާމިޔާބުވިކަމުގެ ލިޔުން ލިބުމަށްފަހު ބިޑު ކޮންޓްރެކްޓުގައި ސޮއިނުކުރާނަމަ ހުށަހަޅާފައިވާ ބިޑް ސެކިއުރިޓީ ކައުންސިލުން ނަގާނެއެވެ.
6.5	ބިޑު ހުށަހަޅާ އަގަކީ -/500000 ރުފިޔާއަށްވުރެ މަތީގެ އަގެއްނަމަ ބިޑު ހުށަހަޅާ ފަރާތުން ސަރުކާރު ޤަބޫލު ކުރާ ބޭންކަކުން ނުވަތަ ދިވެހިރާއްޖޭގައި ޤާއިމު ކުރެވިފައިވާ ފައިނޭންޝަލް އިންސްޓިޓިއުޝަނަކުން މި ޕްރޮޖެކްޓަށް ދޫކޮށްފައިވާ ގެރެންޓީއެއް ޕާރފޯމަންސް ގެރެންޓީގެ ގޮތުގައި ހުށަހަޅަންވާނެއެވެ. ޕާރފޯމަންސް ގެރެންޓީ އެކްސްޕަޔަރީގެ ނަމޫނާ ޖަދުވަލު 3ގައި ހިމެނިފައިވާ ގޮތަށެވެ،

ޕާފޯމަންސް ގެރެންޓީބޮންޑުގެ ބިޑަށް ކޮމިޓްކުރި ފަރާތަށް ދޫކޮށް މުއްދަތުގައި ޕާފޯމަންސް ގެރެންޓީ ނުބަހައްޓައިފިނަމަ ، މިމަސައްކަތް ކޮންޓްރެކްޓަރ ނިންމާފައިވާ ބޮޑުތަކެއް ކޮންޓްރެކްޓަށް ހުށަހަޅާފައިވާ އެގްރީމެންޓް ބޭސް ސެކިއުރިޓީ ދައްކަވަން ޖެހޭނެއެވެ.	6.6
ޕާފޯމަންސް ގެރެންޓީގެ ބޮޑުމިނަކީ ހުށަހަޅާފައިވާ އަދަދު: ހުށަހަޅާ އަގުގެ 10%	6.7
އެޑްވާންސް ފައިސާ އަދި އެޑްވާންސް ފައިސާގެ ބޭނުން	**7**
އެޑްވާންސް ފައިސާ ދޫކުރެވޭނީ ބޮޑުވެގެން އަދި -/250000 ރުފިޔާއަށްވުރެ ބޮޑުނުވާނެއެވެ.	7.1
އެޑްވާންސް ފައިސާ ހޯދުމަށް އެދި ހުށަހަޅަންވާނީ އެއްބަސްވުމުގައި ސޮއިކުރާތާ 45 (ސާޅީސްފަހެއް) ދުވަހުގެ ތެރޭގައި އެޑްވާންސްފައިސާއަށް އެދި ހުށަހަޅަންވާނެއެވެ.	7.2
އެޑްވާންސް ފައިސާ ހޯދުމަށް އެދި ހުށަހަޅާއިރު އެޑްވާންސް ޕޭމަންޓް ގެރެންޓީގެ ގޮތުގައި ސަރުކާރު ފަރާތުން ޤާނޫނީ ބޭންކަކުން ނުވަތަ ދިވެހިރާއްޖޭގައި ހިންގާ ބޭންކެއް ނުވަތަ އިންޝުއަރެންސް ކުންފުންޏަކުން ދޫކޮށްފައިވާ ގެރެންޓީއެއް (އެޑްވާންސް ފައިސާގެ ގޮތުގައި ހޯދާ އަދަދާއި އެއްވަރު) އެޑްވާންސް ޕޭމަންޓް ގެރެންޓީގެ ގޮތުގައި ހުށަހަޅަންވާނެއެވެ. އެޑްވާންސް ޕޭމަންޓް ގެރެންޓީ އެކްސްޕަޔަރީ ތާރީޚަކީ ނަމޫނާ ޖަދުވަލު 4ގައި ހިމެނިފައިވާނެއެވެ،	7.3
އެޑްވާންސް ފައިސާގެ ގޮތުގައި ދޫކުރެވޭނީ މަސައްކަތުގެ ޖުމްލަ އަގުގެ 15% އަށްވުރެ ބޮޑުނޫން އަދަދެކެވެ. އަދި އެޑްވާންސް ޕޭމަންޓްގެ ގޮތުގައި ދޫކުރާ ފައިސާގެ މަސައްކަތުގެ ކުރިމަގުން ނުވަތަ ހިސާބުތަކުގެ ހުށަހަޅާ ބިލުތަކުން ކަނޑައިގެން ޖުމުލަ އަގުގެ ނިސްބަތުން އަނބުރާ ދައްކަންވާނެއެވެ.	7.4
ތަކެތި ގަނެވޭ ބިލުތަކުގައި 15% އަށްވުރެ އިތުރަށް ފައިސާ ދޫކުރެވޭ މިންވަރަށް ކާކު ފައިސާނެގުން ލިބޭ އެފަރާތުގެ ހުށަހަޅާ ލިޔުމުން ލިބެންވާނެވެ.	7.5
ޖޫރިމަނާ ކުރުމާއި ހިފަހަޓާ އަދަދު	**8**
އެގްރީމެންޓްގައިވާ މުއްދަތުގައި މަސައްކަތް ނުނިމިއްޖެނަމަ ދައުލަތުގެ މާލިއްޔަތު ޤަވާއިދުގެ 10.71 ގައި ބަޔާންކޮށްފައިވާ ގޮތުގެ މަތިން ލިކުއިޑޭޓެޑް ޑެމޭޖަސް ކަނޑާނެއެވެ.	8.1
އެއްބަސްވުމުގައި ސޮއިކުރުމަށްފަހު މަސައްކަތް ދޫކޮށްލައިފިނަމަ ނުވަތަ އެއްބަސްވުމުގައި ސޮއިކުރުމަށްފަހު މަސައްކަތް ފުރިހަމަކުރުމަކާނުލާ މަސައްކަތް ދޫކޮށްލައިފިނަމަ ދައުލަތުގެ މާލިއްޔަތު ޤަވާއިދުގެ 17.19 ގައި ބަޔާންކޮށްފައިވާ ގޮތުގެ މަތިން ފިޔަވަޅު އަޅާނެއެވެ.	8.2
ބީލަމާ ގުޅިގެން ދައުލަތުގެ މާލިއްޔަތު ޤަވާއިދުގެ 17.17 ގައި ބަޔާންކޮށްފައިވާ އަމަލެއް ބީލަންވެރިން ކުރިކަން ފާހަގަކުރެވިއްޖެނަމަ އެފަރާތެއް ސަސްޕެންޑް ކުރުމަށްޓަކައި މިނިސްޓްރީ އޮފް ފިނޭންސްއަށް އެކަމަށް ހުށަހަޅާނެއެވެ.	8.3
މަސައްކަތް ހަވާލުކުރުމާއި މަސައްކަތް ބެލުން	**9**
ދައުލަތުގެ މާލިއްޔަތު ޤަވާއިދުގެ 17.09 ގައި ބަޔާންކޮށްފައިވާ ފަދައިން ބީލަމުގައި ޤަވާއިދާ ޚިލާފަށް ކުރާ ކަންކަމެއް ބެލުމަށް މަސައްކަތް ހަވާލުކުރުމާއި، ހަވާލު މަސައްކަތް ބެލުމުގައި އަމަލުކުރަންޖެހޭ ދައުލަތުގެ މާލިއްޔަތުގެ ސަރކިއުލަރ ނަންބަރު 13-K/CIR/2018/01 ގެ ޖަދުވަލު 17 ގައިވާ "ބީލަމުގެ މަސައްކަތް ހަވާލުކުރުމާއި، ހަވާލު މަސައްކަތްތައް ބެލުމުގައި އަމަލުކުރާނެ އުސޫލު"އާ އެއްގޮތަށެވެ.	9.1
ދައުލަތުގެ މާލިއްޔަތު ޤަވާއިދުގެ 17.09 ގައި ބަޔާންކޮށްފައިވާ ފަދައިން ބީލަމުގައި ޤަވާއިދާ ޚިލާފަށް ކުރާ ކަންކަމެއް ބެލުމަށް ހަވާލުކުރާނީ ދައުލަތުގެ މާލިއްޔަތުގެ ސަރކިއުލަރ ނަންބަރު 13-K/CIR/2018/01 ގެ ޖަދުވަލު 18 ގައިވާ "ބީލަން އިވެލުއޭޝަން ޓެމްޕްލޭޓުގައި ބީލަންވެރިޔާ މަސައްކަތް ހަވާލުކުރާ ފޯމް- ފުރިހަމަ މަޢުލޫމާތު" PR-14 ފޯމުންނެވެ.	9.2
ދައުލަތުގެ މާލިއްޔަތު ޤަވާއިދުގެ 17.09 ގައި ބަޔާންކޮށްފައިވާ ފަދައިން ބީލަމުގައި ޤަވާއިދާ ޚިލާފަށް ކުރާ ކަންކަމެއް ބެލުމަށް ހަވާލުކުރުން މަސައްކަތް ހަވާލުކުރާކަމުގެ ސެޓްފިކެޓް ބައްދަލުވުމުގެ 10 (ދިހައެއް) ދުވަހުގެ ތެރޭގައި މަސައްކަތް ނިންމައި، މަސައްކަތް ނިންމިކަމުގެ ލިޔުންތައް ހަވާލުކުރުމާއި ބަލައިގަތުމުގެ ދައުލަތުގެ މާލިއްޔަތުގެ ސަރކިއުލަރ ނަންބަރު 13-K/CIR/2018/01 ގެ ޖަދުވަލު 19 ގައިވާ "ބީލަމުގެ މަސައްކަތާ ހަވާލުކުރުމުގެ ސެޓްފިކެޓް" ނަމުގައި PR-14 ފޯމުން ޖަމާކޮށް ބަލައިގަންނަންވާނެއެވެ. އަދި އެމަސައްކަތް ފައިދާތަކަށް ނިންމިކަމަށް އެގްރީމެންޓްގައި ސޮއިކުރެވެން ނުވާނެއެވެ.	9.3

9.4	ދައުލަތުގެ މާލިއްޔަތުގެ ޤަވާއިދުގެ 17.09 ގައި ބަޔާންކޮށްފައިވާ ފަދައިން ބިޑުގެއްލައި ޤަވާއިދާ ޚިލާފަށް ކުރާކަންތައްތައް ބެލުމަށް ހުށަހެޅުމުން ފޮނުވައިދިނުމަށް އެޑިޝަނަލް ޖަވާބުދާރީ ހިސާބުގެ ދައުލަތުގެ މާލިއްޔަތުގެ ސަރކިއުލަރ ނަންބަރު 13-K/CIR/2018/01 ގެ ޖަދުވަލް 21 ގައިވާ ބިޑްކުރިމާ ބެހޭގޮތުގެ އަޑުން މައުސޫލު ބަޔާނެއްގެ އެހީ"ބިލަދުގެ މައުސޫލު އަޑުންބާ މުސްތަޤުބަލް ރިޕޯޓްކުރުމަށް މައުސޫލު ހުށަހާ ފޯމު – އެޕީލް މަޝްވަރާ" PR-16 ފޯމުން މިނިސްޓްރީ އޮފް ފިނޭންސްއަށް ހުށަހެޅިދާނެއެވެ.
10	މިންގަނޑުތައް
10.1	މި ކުރިއަށްގެ ޖަދުވަލު 1 ގައިވާ މަޢުލޫމާތުތަކާއި ބޭނުން ޖެހުމުގެ މަސައްކަތް ކުރުން

ސެކްޝަން 2 - ބިޑް އިވެލުއޭޓް ކުރުމުގެ ބޭނުން ކުރާނެ މިންގަނޑު

މި މަސައްކަތަށް ހުށަހަޅާ ބިޑްތަކުގެ އިވެލުއޭޝަން ކުރުމުގައި މާކްސް ދެވޭނީ ތިރީގައި ބަޔާން ކުރެވިފައިވާ ގޮތުގެ މަތިންނެވެ. ބީޑް އިވެލުއޭޝަން ކުރުމުގައި މިނިސްޓްރީ އޮފް ފިނޭންސް އިން ނެރެފައިވާ ގަވާއިދުތަކާއި އުސޫލުތަކަށް ރިޢާޔަތްކުރެވޭނެއެވެ.

ފައިނޭންޝިއަލް އިވެލުއޭޝަން މިންގަނޑު		
1. އަގު	ހުށަހެޅި އެންމެ ކުޑަ އަގު/ ހުށަހެޅި އަގު ×90	90
2. މުއްދަތު	ހުށަހެޅި އެންމެ ކުރު މުއްދަތު / ހުށަހެޅި މުއްދަތު ×10	10
ޖުމްލަ		100

ޖަދުވަލު 1: ކުރަންޖެހޭ މަސައްކަތުގެ ތަފްސީލު

1. ނާސަރީ ހެދުން

1.1 ނާސަރީ ބިމުގެ ވަށާފާރުގައި ފެންސް ޖެހުމަށް ޖަލި، ބޮއްސެއްގައި 1.5 ފޫޓަށް ކޮނެ ސިމެންތީގެ (1 ސިމެންތި 5 ވެލި އަޅައިގެން) ޕިނެއް އެޅުން

1.2 ވަށާފާރުގެ ކަންތަށް 10 ފޫޓަކުން ބީމުބެހެއްޓުން. ބީމު ޖަހާނީ 2 އިންޗިގެ ދަގަނޑު ހުޅު ބޭނުންކޮށްގެން ބީމުބަކުގެ މައްޗަށް 4 ފޫޓު (120^0 އަށް ހަރުކުރާ 2 ފޫޓުގެ ހުޅުކޮޅު ނުވާ ހުންނަވަރު) އެސްޓިޔަރުވެ. އަދި ހުޅު އިންދުމަށް 1 ފޫޓު ފުޅާ، 1 ފޫޓު ދިގު އަދި ހަމަ ބިމުން މައްޗަށް 1.5 ފޫޓު އުސް ވިން ހުންނަ ވަރަށް (ވަށާފާރުގެ އުސްވިނާ އެއްވަރަށް) ކޮންކްރީޓު ބޭސް އަޅައިގެންނެވެ. ބޭސް އަޅާއިރު ފެންސްގެ ކޮލަން ޖަހާ ހުޅި ހަރުކުރުމަށް ކޮންމެ ބޭސްއެއްގެ މެދު ބޯލްޓު 10mm ގެ ފުޅާ 1.5 ފޫޓު ދިގު އެސްއެސް ނެއިލް ގެރިވަނައިސްޑު 4 ސްޓެޕް އިންދަންވާނެއެވެ. އަދި ފެންސްގެ ކޮލަން ޖަހާ ދަގަނޑުތަކުގެ 6mm ބޭސްތުގެ ފެންސިންގ ފްލޭޓުގައި ބޯޅުކޮށާ ވައްތަރި ނަޓް އެޅުވާ ވަރަށް ސްޓެޕްތައް ބޭސްގެ މައްޗަށް ހިއްކަންވާނެއެވެ. ބީމުގެ ބޯޅައިން ސްޓެޕް ދުރުގެން އަރަ ނުދިނުމަށްޓަކައި ސްޓެޕްގެ ތިރިން ކޮންކްރީޓްގެ ބޯޅައިން 3 އިންޗިގެ 2 ދަގަނޑުކޮޅު ހުރަސްކޮށް ސްޓެޕްގައި ވެލްޑިން ކުރަންވާނެއެވެ. ނުވަތަ ސްޓެޕް ޖަންބަން ވާނެއެވެ. ބޭސް އަޅާއިރު 10mmގެ ދަގަނޑުން ގެރީޖެއް ހަދާ ބޭސްގެ ބޯޅައަށް ޖައްވަންވާނެއެވެ.

1.3 ކޮލަން ޖަހާ ހުޅިބަކާ 50mm GI Pipe ގެ ކޮޅުމަތީ ހުޅިއަށް ވާންވާނެއެވެ. ހުޅިބައް ހުންނަންވާނީ "6 x "6 ގެ 6mm ބޭ ފެންސިންގ ފްލޭޓުގައި (ބޭސް ޕްލޭޓެއް) ހަރުކޮށް އޭ ހުޅި ބޭސްގައިވާ ސްޓެޕްތަކަށް ހަރުކުރެވޭގޮތަށް 4 ހޯލްގެ އަޅާފައެވެ. އަދި ހުޅިގެ މަތިކޮޅުގައި 2 ފޫޓު ދިގުމިނުގެ ހުޅިކޮޅެއް 120^0 ހުންނަ ވަރަށް ފެންސްގެ އެތެރެ ފަރާތަށް ވާގޮތަށް ވެލްޑިންކޮށް ހަރުކުރަންވާނެއެވެ. އަދި ދަގަނޑު ޕްލޭޓް ފްލޭޓްއެއް ވެލްޑިންކޮށް ހުޅިގެ މަތިކޮޅު ފުން ނުވާގޮތަށް ދަގަނޑު ފްލޭޓެއް އަޅައި ވެލްޑިންކޮށް ބަންދު ކުރަންވާނެއެވެ. އަދި ކޮންމެ ހުޅިއެއްވެސް ޕާރުގެ ބޭރުފާއި ބޭސް ޕްލޭޓާ ދެމެދުއަށް ބޯލްޓާ ފައްވަޅި 4 ސްޓެޕްގައި 4 ނަޓުއަޅާފާ ރަނގަޅަށް ބޯލްޓުކުރަން ވާނެއެވެ.

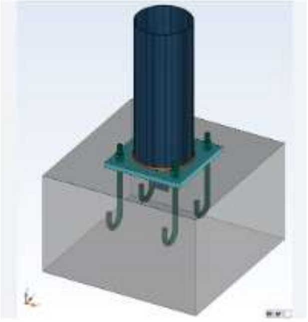

1.4 ހުރިހާ ރޭލިންތައް ގުޅޭ ޖޮއިންޓްތައް ރަނގަޅަށް ވެލްޑިންގްކޮށް ގްރައިންޑްކޮށް ސާފުކޮށް ރެޑްއޮކްސައިޑް އުނގުޅަން ވާނެއެވެ. އަދި ދަނޑުގެ ގޭޓްސްގެ ހުރިހާ ރޭލިންތަކުގައި ގަދަފުރި ކުލަވަރެއްގެ އައުޓްޑޯ ކޯޓިން ދަވާދު ރަނގަޅަށް އުނގުޅަންވާނެއެވެ.

1.5 ކޮންކްރީޓް ބޭސްތައް އިންޗާރީ ހަމަބިމަށްވުރެ މައްޗަށް 2 އިންޗި ހުންނަވަރަށް ހުރިހާ ބޭސްތައް ލެވެލް ވާގޮތަށެވެ.

2. ވަށާފާރު ރާނުމާއި ސިމެންތި ޖެހުމާއި ކުލަޖެހުން

2.1 ވަށާފާރު ރާނާނީ 6 އިންޗީގެ އެލިގަލު (ފުލް ބްލޮކްސް) ބޭނުންކޮށްގެންނެވެ. ފާރު ރާނާނީ ލީނުން ފުރިގެން ފާރުގެ އެސްޓިމޭޓްގައި ހަމަބިމުން ވުރެ 1.5 ފޫޓުގެ އެސްޓިމޭޓް ހުންނަވަރަށެވެ.

2.2 ވަށާފާރުގެ 2 ފަރާތުގެ ފާރުތަކާއި، ފާރުގެ މަތީގައި އަދި ތަނބުތަކުގައި ދަނޑުވި ބޭނުންކޮށްގެން 2 ކާޖު (18mmގެ ބީމްގައި) ސިމެންތި ޖަހާ އޮޓާން ކުރަންވާނެއެވެ.

2.3 ފާރުތަކުގައި ކުރަދުގެ ކަރިން ވޯޓަރ ޕްރޫފް އައުޓްޑޯ ޕްލާސްޓަރ ޖަހަންވާނެއެވެ. އަދި ފާރުތަކުގެ 2 ފަރާތުގައި ގަދަ ފުރިކުލަ ޖަހަންވާނެއެވެ.

އިރުޝާދު: މި މަސައްކަތުގައި ބޭނުންކުރާ ކުލަ އަދި ވޯޓަރޕްރޫފް ވަރަ ބޭސް އައުޓްޑޯގައި ބޭނުންކުރާ ތަކެއްޗަށް ވާންވާނެއެވެ. އަދި ކުލަ އަދި ވޯޓަރޕްރޫފް ނިމުން، ސީލަސްޓަރ ނުވަތަ އެޕްރޫވްކުރާ ކޮލިޓީ ކުލައަކަށް ވާންވާނެއެވެ.

3. ފާރުގައި ފެންސް ޖެހުން

3.1 ފެންސްގެ ހުރަސް ރޭލިތަކުގެ ގޮތުގައި ބޭނުންކުރާ ރޭލިއަށް 38mm GI Pipe ގެ ކޮލިޓީ ރޭލިއަން ވާންވާނެއެވެ. ފެންސްގެ އުސްމިނު ތިރީ ރޭލި ހަރުކުރާނީ ފާރުގެ މަތީ ބުރިން ފެށިގެން 4 އިންޗި އެސްޓިމޭޓްގައެވެ. އަދި ފެންސްގެ މަތީ ރޭލި ހަރުކުރާނީ ފަހު މަތީ ހުރަސް ރޭލިއާއި ތިރީ ރޭލިއާ ދެމެދުގައިވާ ބައި 2 ބައިކޮށް އެއްވަރަށް ބަހާލުމަށްފަހު ދެމެދުގައި އިތުރު ހުރަސް 1 ރޭލި އަޅާބެހެން ހުރި ފެންސްގެ މަސައްކަތް ކުރިއަށް ގެންދަންވާނެއެވެ.

3.2 ފެންސްގެ ހުރިހާ ބައެއްގައި ދަށްޗަރާސް ޕީވީސީ ކޯޓެޑް 8 ގޭޖްގެ ފެންސް ދަޅުވެ. ދަޅު އަރައްސާނީ ފެންސްގެ ކޮންމެ 1.5 ފޫޓަކުންނެވެ. ދަޅު އަރައްސަން ބޭނުންކުރާނީ ބަންޑިވިދާ ދަފުގައިވާ ބޭނުންކޮށްގެންވާ 8 ގޭޖްގެ ޕީވީސީ ކޯޓެޑް ނަރެވެ. ނަރުތައް ހުންނަންވާނީ ރަނގަޅަށް ބާރުވާގޮތަށް ޖެހިފައެވެ.

4. ނާސަރީގެ ބިންގަނޑު އައްޔަނުކުރުން

4.1 ނާސަރީ ބިމުގެ ފަސްގަނޑު އައްޔަނުކޮށް ޑެވެލޮޕްކޮށް ހަދުކުރަންވާނެއެވެ.

Naasaree bin

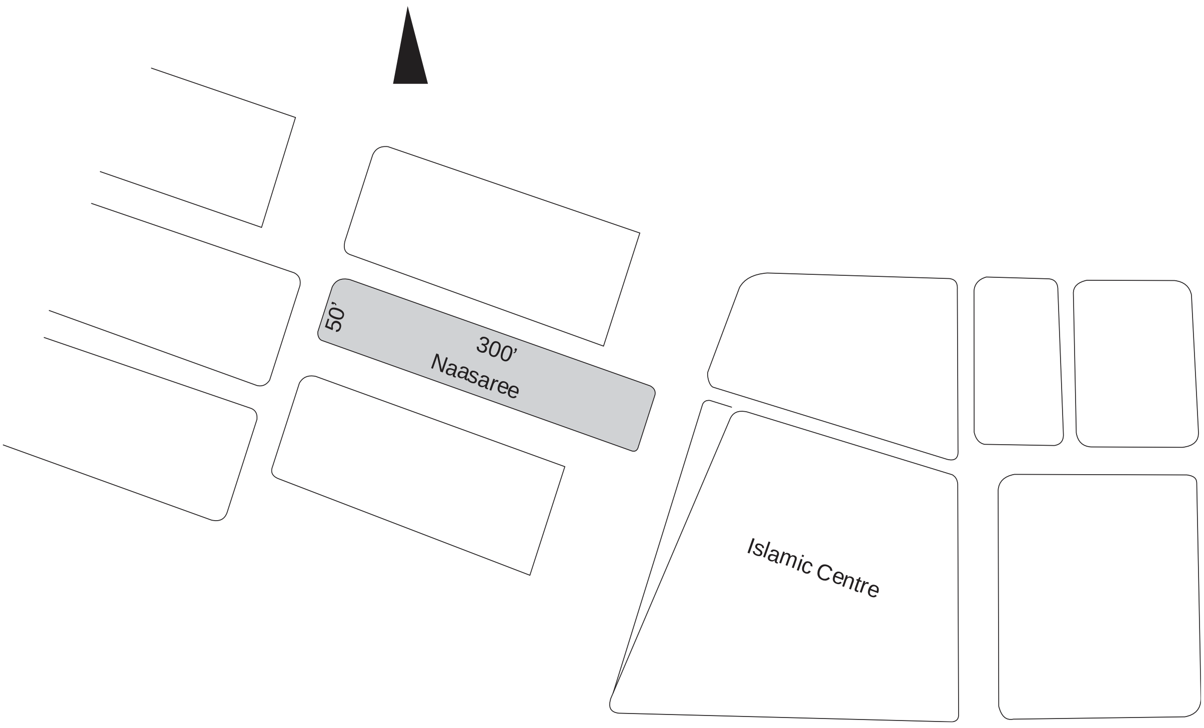

ޖަދުވަލު 2- ސެކިއުރިޓީ / ބޭންކް ގެރެންޓީ ފޯމު

Form of Tender Security (Bank Guarantee)

The Issuing Bank shall fill in this Bank Guarantee Form in accordance with the instructions indicated.

………………………………… {Bank's Name, and Address of Issuing Branch or Office}

Beneficiary: {Name and Address of Employer}

Date:

TENDER GUARANTEE No.: ___________________________

We have been informed that ___________________________ {name of the Tenderer} (hereinafter called "the Tenderer") has submitted to you its Tender dated ___________ (hereinafter called "the Tender") for the execution of ________________ {name of contract} under Invitation for Tenders No. ___________ ("the IFB").

Furthermore, we understand that, according to your conditions, Tenders must be supported by a Tender guarantee.

At the request of the Tenderer, we ____________________ {name of Bank} hereby irrevocably undertake to pay you any sum or sums not exceeding in total an amount of ___________ [amount in figures] (____________) [amount in words] upon receipt by us of your first demand in writing accompanied by a written statement stating that the Tenderer is in breach of its obligation(s) under the Tender conditions, because the Tenderer:

(a) has withdrawn its Tender during the period of Tender validity specified by the Tenderer in the Form of Tender; or

(b) having been notified of the acceptance of its Tender by the Employer during the period of Tender validity, (i) fails or refuses to execute the Contract Form, if required, or (ii) fails or refuses to furnish the performance security, in accordance with the ITB.

This guarantee will expire: (a) if the Tenderer is the successful Tenderer, upon our receipt of copies of the contract signed by the Tenderer and the performance security issued to you upon the instruction of the Tenderer; and (b) if the Tenderer is not the successful Tenderer, upon the earlier of (i) our receipt of a copy your notification to the Tenderer of the name of the successful Tenderer; or (ii) {insert date}twenty-eight days after the expiration of the Tenderer's Tender.

Consequently, any demand for payment under this guarantee must be received by us at the office on or before that date.

This guarantee is subject to the Uniform Rules for Demand Guarantees, ICC Publication No. 458

[Signature(s)]

Secretariat of Dhidhdhoo Council
North Thiladhunmathi Atoll
Republic of Maldives

ތިލަދުންމަތީ އުތުރުބުރީ ދިއްދޫ ކައުންސިލްގެ އިދާރާ
ހއ. ދިއްދޫ، ދިވެހިރާއްޖެ

ޖަދުވަލް 3- ޕާފޯމަންސް ގެރެންޓީ ނަމޫނާ

Performance Security

[The issuing bank, as requested by the successful Contractor, shall fill in this form in accordance with the instructions indicated]
Date: [insert date (as day, month, and year)]
Title of the procurement: [Insert general title of the procurement]
Procurement Reference No: [insert reference]
Bank's Branch or Office: [insert complete name of Guarantor]
Beneficiary: [insert complete name of Employer/Procuring Entity]
Performance Guarantee No:
We have been informed that …….. [name of the Contractor], (hereinafter called "the Contractor") has entered into Contract No. . . . . . [procurement reference number of the Contract]. dated[insert day and month], [insert year], with you, for the execution of ……………….. [name of contract and brief description of Works] (hereinafter called "the Contract").
Furthermore, we understand that, according to the conditions of the Contract, a performance guarantee is required.
At the request of the Contractor, we …………………. [name of the Bank] hereby irrevocably undertake to pay you any sum or sums not exceeding in total an amount of ………………………… **[name of the currency and amount in figures]** [1]…. (. . . . . [amount in words]) such sum being payable in the types and proportions of currencies in which the Contract Price is payable, upon receipt by us of your first demand in writing accompanied by a written statement stating that the Contractor is in breach of its obligation(s) under the Contract, without your needing to prove or to show grounds for your demand or the sum specified therein.
This guarantee shall expire, no later than the . . . . . day of . . . . , ... [2], and any demand for payment under it must be received by us at this office on or before that date. The Guarantor agrees to a one-time extension of this guarantee for a period not to exceed ….[six months][one year], in response to the Employer's written request for such extension, such request to be presented to the Guarantor before the expiry of the guarantee.
This guarantee is subject to the Uniform Rules for Demand Guarantees, ICC Publication No. 458, except that subparagraph (ii) of Sub-article 20(a) is hereby excluded.
. . . . **[Seal of Bank and Signature(s)]**

Note--

All italicized text is for guidance on how to prepare this demand guarantee and shall be deleted from the final document.
1 The Guarantor shall insert an amount representing the percentage of the Contract Price specified in the Contract and denominated either in the currency (ies) of the Contract or a freely convertible currency acceptable to the Employer.
2 Insert the date twenty-eight days after the expected completion date. The Employer should note that in the event of an extension of the time for completion of the Contract, the Employer would need to request an extension of this guarantee from the Guarantor. Such request must be in writing and must be made prior to the expiration date established in the guarantee

+960 650 0019 info@hadhidhoo.gov.mv Dhidhdhoo Council @DhidhdhooCouncil
Shariul Ameen, PO Box:RC 029, HA.Dhidhdhoo, Rep.of Maldives

بسم الله الرحمن الرحيم

Secretariat of Dhidhdhoo Council
North Thiladhunmathi Atoll
Republic of Maldives

ތިލަދުންމަތީ އުތުރުބުރީ ދިއްދޫ ކައުންސިލްގެ އިދާރާ
ހއ. ދިއްދޫ ، ދިވެހިރާއްޖެ

HA. DHIDHDHOO COUNCIL

ޖަދުވަލު 4- އެޑްވާންސް ޕޭމަންޓް ގެރެންޓީގެ ނަމޫނާ

Advance Payment Security

[The bank, as requested by the successful Contractor, shall fill in this form in accordance with the instructions indicated.]
Date: [insert date (as day, month, and year)]
Title of the Procurement: [Insert general title of the procurement]
Procurement Reference No: [insert reference]
[Issuing bank's letterhead]
Beneficiary: [insert legal name and address of Procuring Entity]
ADVANCE PAYMENT GUARANTEE No.: [insert Advance Payment Guarantee no.]
Advance Payment Guarantee No:

We have been informed that ………. [name of the Contractor] (hereinafter called "the Contractor") has entered into Contract No……. [procurement reference number of the Contract], dated [insert day and month], [insert year] with you, for the execution of …………………….. [name of contract and brief description of Works] (hereinafter called "the Contract").

Furthermore, we understand that, according to the Conditions of the Contract, an advance payment in the sum …….. [name of the currency and amount in figures] 1 (…... [amount in words]) is to be made against an advance payment guarantee.

At the request of the Contractor, we ……... [name of the Bank]. hereby irrevocably undertake to pay you any sum or sums not exceeding in total an amount of ……... [name of the currency and amount in figures]* (……. [amount in words]) upon receipt by us of your first demand in writing accompanied by a written statement stating that the Contractor is in breach of its obligation under the Contract because the Contractor used the advance payment for purposes other than the costs of mobilization in respect of the Works.

It is a condition for any claim and payment under this guarantee to be made that the advance payment referred to above must have been received by the Contractor on its account number ……….[Contractor's account number]. at ……... [name and address of the Contractor's Bank].

The maximum amount of this guarantee shall be progressively reduced by the amount of the advance payment repaid by the Contractor as indicated in copies of interim statements or payment certificates which shall be presented to us. This guarantee shall expire, at the latest, upon our receipt of a copy of the interim payment certificate indicating that eighty (80) percent of the Contract Price has been certified for payment, or on the …... day of ………….. 2, whichever is earlier. Consequently, any demand for payment under this guarantee must be received by us at this office on or before that date. The Guarantor agrees to a one-time extension of this guarantee for a period not to exceed [six months][one year], in response to the Employer's written request for such extension, such request to be presented to the Guarantor before the expiry of the guarantee.

This guarantee is subject to the Uniform Rules for Demand Guarantees, ICC Publication No. 458.

. . . . **[Seal of Bank and Signature(s)]**. . . . .

Note--

All italicized text is for guidance in preparing this demand guarantee and shall be deleted from the final document.

1 The Guarantor shall insert an amount representing the amount of the advance payment denominated either in the currency(ies) of the advance payment as specified in the Contract, or in a freely convertible currency acceptable to the Employer.

2 Insert the expected expiration date of the Time for Completion. The Employer should note that in the event of an extension of the time for completion of the Contract, the Employer would need to request an extension of this guarantee from the Guarantor. Such request must be in writing and must be made prior to the expiration date established in the guarantee

+960 650 0019 info@hadhidhoo.gov.mv Dhidhdhoo Council @DhidhdhooCouncil
Shariul Ameen, PO Box:RC 029, HA.Dhidhdhoo, Rep.of Maldives

ޖަދުވަލު - 5

ބީލަން ހުށަހަޅާ ފޯމު

ބީލަން ހުށަހަޅާ ފަރާތުގެ މައުލޫމާތު

ބީލަން ހުށަހަޅާ ފަރާތުގެ ނަން	
ބީލަން ހުށަހަޅާ ފަރާތުގެ އެޑްރެސް	
ބީލަން ހުށަހަޅާ ޕްރޮޖެކްޓްގެ ނަން	
އިއުލާން ނަންބަރު	
ހުށަހަޅާ އަގު	
ޖީ.އެސް.ޓީ	
ޖުމްލަ އަގު:	
ޖުމްލަ އަގު (ލާރިއިން ލިޔުމުން)	
މުއްދަތު (ބަންދުދުވަސްތައް ހިމަނައިގެން)	

ބީލަން ހުށަހަޅާ ފަރާތުގެ އިގްރާރު

- މަތީގައިބަޔާންކޮށްފައިވާ މަސައްކަތް/ހިދުމަތް ފޯރުކޮށްދިނުމަށް ދީފައިވާ މައުލޫމާތާއި، އެގްރީމެންޓްގެ މާއްދާތައް ރަނގަޅަށް ބެލުމަށް ފަހު، މަތީގައި ދަންނަވާފައިވާ އަގަށް މި މަސައްކަތް ނުވަތަ ހިދުމަތް ދިނުމަށް އަޅުގަނޑު/ އަޅުގަނޑުމެން ބީލަން ހުށަހަޅަމެވެ.
- އަޅުގަނޑު/އަޅުގަނޑުމެންނަށް މަސައްކަތް/ހިދުމަތް ފޯރުކޮށްދިނުން ހަވާލުކުރެއްވުން ނިންމަވައިފިނަމަ، އެގްރީމެންޓާ މުއްދަތުގެ ތެރޭގައި މަސައްކަތް ފެށުމަށްފަހު، މަތީގައި ދެވިފައިވާ މުއްދަތުގައި މަސައްކަތް/ހިދުމަތް ފޯރުކޮށްދިނުމަށް ހުށަހަޅަމެވެ.
- މިބީލަން ހުށަހަޅާތާ 30 ދުވަސް ހަމަވަންދެން މިބީލަން ޤަބޫލުކޮށް، އެއާއި އެއްގޮތަށް އަމަލުކުރުމަށް އަޅުގަނޑު/ އަޅުގަނޑުމެން އެއްބަސްވަމެވެ. މިމުއްދަތުގެ ތެރޭގައި އެއްބަސްވުމުގައި ސޮއިކުރުމަށް ލިޔުމަކުން އަންގަވައިފިނަމަ، އެއްބަސްވުމުގައި ސޮއިކޮށް އެއްބަސްވުމާއި އެއްގޮތަށް މަސައްކަތް ކުރުމަށްވެސް އެއްބަސްވަމެވެ.

ބީލަން ހުށަހަޅާ ފަރާތުން

ފުރިހަމަ ނަން		
ދާއިމީ އެޑްރެސް		
މިހާރު ދިރިއުޅޭ އެޑްރެސް		
އައިޑީކާޑު ނަންބަރު		
ފޯނު ނަންބަރު		
ސޮއި		

ޖަދުވަލު - 6

އެއްބަސްވުން (ނަމޫނާ)

ނަންބަރު: ....

.... އެއްބަސްވުން 2024

އެއްބަސްވުމުގެ ފަރާތްތައް

1. މި އެއްބަސްވުމަކީ ތިލަދުންމަތީ އުތުރުބުރީ ދިއްދޫ ކައުންސިލް (މީގެ ފަހުން މި އެއްބަސްވުމުގައި "ކައުންސިލް" މި ނަމުގައި މުޚާޠަބުކުރާ ފަރާތް) އާއި ....، އަދި މި އެއްބަސްވުމުގައި "މަސައްކަތް ހަވާލުކުރެވިފައިވާ ފަރާތް" މި ނަމުގައި މުޚާޠަބުކުރާ ފަރާތް) އާ ދެމެދު މި އެއްބަސްވުމުގެ 2 ވަނަ މާއްދާގައި ބަޔާންކުރާ މަސައްކަތްތައްކުރުމުގެ ގޮތުން، އަދި މި އެއްބަސްވުމުގެ 4 ވަނަ މާއްދާގައި ބަޔާންކުރާ މުއްދަތުގެ ނިޔަލަށް ވެވިފައިވާ އެއްބަސްވުމެވެ.

އެއްބަސްވުމުގެ ދަށުން ކުރާ މަސައްކަތް

2. މި އެއްބަސްވުމުގެ ދަށުން ކުރާ މަސައްކަތަކީ ....

އެއްބަސްވުމުގެ މުއްދަތު

3. މި އެއްބަސްވުމުގެ މުއްދަތަކީ .... ގެ ނިޔަލަށް .... ދުވަހެވެ.

މަސައްކަތް ފެށުން

4. މި އެއްބަސްވުމުގައި ސޮއިކުރާ ތާރީޚުން ފެށިގެން، މި އެއްބަސްވުމުގައި ބަޔާންވެފައިވާ މަސައްކަތް ކުރަން ފަށައިގަންނަންވާނެއެވެ.

މަސައްކަތަށް ބޭނުންވާ ތަކެތި ހޯދުން

5. މި އެއްބަސްވުމުގެ ދަށުން ކުރާ މަސައްކަތަށް ބޭނުންވާ .... އަދި މަސައްކަތަށް ބޭނުންވާ އެންމެހާ ތަކެއްޗާއި ވަސީލަތްތަކާއި އާލާތްތައް ހޯދައި، އެއަށް ހަރަދުކުރަން ޖެހޭނީ މަސައްކަތް ހަވާލުކުރެވިފައިވާ ފަރާތުންނެވެ. އަދި އެ ތަކެއްޗާއި ވަސީލަތްތައް ހޯދުމުގައި ކައުންސިލުން ޒިންމާއެއް ނުނަގާނެއެވެ.

އެއްބަސްވުމުގެ ދަށުން ކުރާ މަސައްކަތް ކުރަން ޖެހޭ ގޮތް

6. މި އެއްބަސްވުމުގެ ދަށުން މަސައްކަތްތައްކުރުމުގެ ކުރިން ކައުންސިލުން އެކަން އަންގަންވާނެއެވެ. އަދި .... ހުއްދަ ހޯދަން ކައުންސިލުން އެ ފަރާތަށް ހޯދަންވާނެއެވެ. މި މަސައްކަތުގެ ތަފްސީލު މި އެއްބަސްވުމުގެ ޖަދުވަލު 1 ގައި ހިމެނިފައިވާނެއެވެ.

މަސައްކަތުގެ އަގު	7.	މި އެއްބަސްވުމުގެ ދަށުން ކުރާ މަސައްކަތުގެ އަގަކީ ޖުމްލަ..........................ރުފިޔާއެވެ.
މަސައްކަތުގެ ބިލު ހުށަހެޅުމާއި ބިލަށް ފައިސާ ދޫކުރުން	8.	މި އެއްބަސްވުމުގެ ދަށުން މަސައްކަތް ހަވާލުކުރެވިފައިވާ ފަރާތުން ކުރާ މަސައްކަތުގެ ބިލު ހުށަހަޅާނީ ....، އަދި އެ ހުށަހެޅުން ލިބިފައިވާކަން 3 ދުވަހުގެ ތެރޭގައި ކައުންސިލުން ކަށަވަރުކޮށް ބިލު ހުށަހެޅި ތާރީޚުން ފެށިގެން ރަސްމީ ބަންދު ދުވަސްތަކާއިނުލާ .... ފައިސާ ދައްކަންވާނެއެވެ.
އެއްބަސްވުމުގައި ނުހިމެނޭ ކަމެއް ދިމާވުން	9.	މި އެއްބަސްވުމުގެ ދަށުން މަސައްކަތްކުރަމުންދާއިރު، މި އެއްބަސްވުމުގައި ނުހިމެނޭ ކަމެއް މެދުވެރިވެއްޖެނަމަ، އެ ކަމެއް ހައްލުކުރާނީ ކައުންސިލާއި، މަސައްކަތް ހަވާލުކުރެވިފައިވާ ފަރާތާ ވާހަކަ ދައްކައިގެންނެވެ.
އެއްބަސްވުން ނިމުމަކަށް އައުން	10.	މި އެއްބަސްވުމުގެ ބައިވެރިންގެ ތެރެއިން އެއްވެސް ފަރާތަކުން މި އެއްބަސްވުން ނިމުމަކަށް ގެނައުން ބޭނުންވާނަމަ، މަދުވެގެން 10 (ދިހަ) ދުވަހުގެ ނޯޓިސް އެޑްވާންސްކޮށް އަނެއް ފަރާތަށް ދިނުމަށް ފަހު، މި އެއްބަސްވުން ނިމުމަކަށް ގެނެވިދާނެއެވެ. އަދި އެ ގޮތުން މި އެއްބަސްވުން ނިމުމަކަށް ގެނައިރު، އެ ހިސާބަށް ކުރެވުނު މަސައްކަތުގެ ބިލުތައް ހުށަހަޅައި، އެ ބިލުތަކަށް ފައިސާ ދެއްކުމުގެ ކަންކަން މި އެއްބަސްވުމުގައި ބަޔާންވެފައިވާ ގޮތުގެ މަތިން ކުރަން ވާނެއެވެ.
އެއްބަސްވުމުގައި ސޮއިކުރުން	11.	މި އެއްބަސްވުމުގައި ސޮއިކުރާ އެންމެހައި ފަރާތްތަކުން މި އެއްބަސްވުމުގައި ސޮއިކުރަނީ، ފުރިހަމަ އިޚްތިޔާރުގައި އެއްވެސް ފަރާތެއްގެ މަޖުބޫރުކުރުމެއް ނެތިއެވެ.

1446............................

2024..........................

ކައުންސިލްގެ ފަރާތުން

މަސައްކަތް ހަވާލުކުރެވިފައިވާ ފަރާތުން

ޝާހިދު

ޖަދުވަލް - 7

ބިޑް ހުށަހަޅާ ފަރާތުގެ ޕްރޮފައިލް / ވަނަވަރު

.1	ބިޑް ހުށަހަޅާ ފަރާތުގެ މަޢުލޫމާތު	
1.1	ނަން	
1.2	ރަޖިސްޓްރީ ކުރެވިފައިވާ އެޑްރެސް	
1.3	މިހާރުގެ އެޑްރެސް	
1.4	ރަޖިސްޓްރީ ނަންބަރު	
1.5	ޓެކްސް ޕޭޔަރ އައިޑެންޓިފިކޭޝަން ނަންބަރު	
1.6	ޖީ.އެސް.ޓީ ޓިން ނަންބަރ	
1.7	ފޯނު ނަންބަރ	
1.8	އީމެއިލް އެޑްރެސް	

.2	ބިޑަށް ހުށަހަޅާ ފަރާތުގެ ވެރިންގެ މަޢުލޫމާތު (ކުންފުންޏެއްގެ ނަމަ ހިއްސާދާރުންގެ މަޢުލޫމާތު، ޕާޓްނަރޝިޕެއް ނަމަ ޕާޓްނަރުންގެ މަޢުލޫމާތު، އަމިއްލަ ފަރުދުންގެ ވިޔަފާރިއެއްނަމަ ވެރިފަރާތުގެ މަޢުލޫމާތު)	
	ނަން	މަޤާމު
		މެނޭޖިންގ ޑިރެކްޓަރ
		ޑިރެކްޓަރ
		ޑިރެކްޓަރ

.3	އާންމުކޮށް ކުރާ މަސައްކަތް
1	
2	
3	
4	
5	
6	
7	
8	
9	
10	

ތިލަދުންމަތީ އުތުރުބުރީ ދިއްދޫ ކައުންސިލްގެ އިދާރާ
ހއ. ދިއްދޫ، ދިވެހިރާއްޖެ

Secretariat of Dhidhdhoo Council
North Thiladhunmathi Atoll
Republic of Maldives

ޖަދުވަލް - 8

ބިޑް ހުށަހަޅުވަން ރަޖިސްޓްރީ ކުރާ ފޯމު

1	އިއުލާން ނަންބަރު	(IUL)251-CA/251/2024/96
2	އިއުލާން ކުރި ތާރީޚް	18 ސެޕްޓެންބަރު 2024
3	މަސައްކަތުގެ ތަފްސީލް	ނާސަރީ ބިމުގައި ފެންސް ޖެހުން
4	ބިޑް ހުށަހަޅުވަން ރަޖިސްޓްރީ ކުރާ ފަރާތް	
5	ރަޖިސްޓްރީ ކުރުމަށް އެދިލައްވާ ފަރާތް	
6	އެޑްރެސް	
7	އައިޑެންޓިޓީ ކާޑް ނަންބަރު	
8	މޯބައިލް ނަންބަރު	
9	އީމެއިލް އެޑްރެސް	
10	ތާރީޚް	
11	ސޮއި	