Bid Book: V3

بسم الله الرحمن الرحيم

ބިލްކުރުން ދިން

ކުންމެންޓުގެ ނަން: ހިލަވަންދެއްދू ހުދުމަތީ ތަރައްގީ ކޮންސާރ ވަންވަން ކުރުން

ކުންމެންޓުގެ ނަންބަރ: PC-278/2026/4

ބިޑްވެން ނަންބަރ: (IUL)278/278/2026/34

ބިޑްވެން ކެންސަލްވާ ތާریխ: 12 ފެब्रުވަरީ 2026

ބިލްކުރެވުމުގެ ވިސްތަރ: ވިސްތަރ 3

ބިލްކުރުން ހުއްދަދީން ކެންސަލްވާ ތާریխ: 27 ދެން 2026

ހިލަވަންދެއްދू ހުދުމަތީ ކައުންސިލުގެ ބިދިން
ތަރައްގީ، ބަދަލުކުރުން

ބެހައްދުން 1

ބޭނުން ކުރާ ބަސްތައް

ބަދަލުކުރާ ނަންބަރު	ބޭނުންކުރާ ބަސްތަކުން
1.1	ވެރިކަން ކުރާ ބަންދު: ދިވެހިރާජެއާ ހުކުރުބެހެއް ނަންބަރު ކެބިނެޓުން ކަންކަން ބަލައިގެންދާ ބައިން ހިއުމަން ނަންބަރ: (IUL)278/278/2026/34 ހިއުމަން ކުރިން ބަދަލު: 12 ފެब्रުވަری 2026 (ބުधަން)
8.1	ބޭނުން ކުރަން ހުރިހާ ބަދަލުތަކުން: 12 ފެब्रुވަری 2026 (ބुधަން) ން 21 ފެब्रुवری 2026 (އާދަން) ގެ 14:00 ން ބަދަލު : ދިވެހިރާජެއާ ހުކުރުބެހެއް ނަންބަރ ކާން ބަންދުކުރުން ކުރިން ނަންބަރ : 6540049
9.2	ބަންދުވާން ބޭނުންވާ ބަދަލުތަކުން ބަންދުކުރާ ބަސްތައް: ތاریخ: 22 ފެब्रुवری 2026 (ހުކުރު) ވަގުت: 14:00 ތަފުސީލ: ދިވެހިރާජެއާ ހުކުރުބެހެއް ނަންބަރ ކާން ބަންދުކުރުން
9.2	ބަދަލުވާން ބޭނުންވާ ބަންދުތަކުން ބަދަލުކުރާ ބަސްތައް: ނަން: ހަސަން ދީދީ ދަރަjob: ކާން ބަންދުކުރާ ނަމެއްސާ ފޯން ނަންބަރ: 6540691 ބަދަލު ބަދަލު: esms@narudhoo·gov·mv ތަފުސީލ: ދިވެހިރާජެއާ ހُکُرُبَهَےْ ، ކާން ބَںْدُکُرُںْ
13.1	ބަދަ ކުރަން ބޭނުންވާ ކަންކަން: ފެން ބަދަ ބަދ (ދިވެހި ފަރާތުން)
17.1	ބޭނުން ކުރަން ބޭނުންވާ ބަސްތައް: ތاریخ: 23 ފެब्रुवری 2026 (ބުधަން) ވَقْت: 13:15 ތَفْصِيل: ދِوَےْ ، ، ،

ބަންދުކުރުން 2 - ބިން ހިންގުން ހިންގުމުގެ ތަންތަން

(ހ) ބުރީގެ ބަދަލުވުން

1. **ބިން ބަދަލުކުރުން**

1.1. ދިވެ ދިވެހިރާއްޖެ ތުރުވެރި ބަންދުކުރުން ވަނަވަން ހިންގުން ހަދަން ހުއްދަ ދިން ބަދަލުވާ ބިން ؟ؤ.

2. **ބިން ބަދަލުކުރުން ކުރިން ހިންގަންވާ ކަންކަން**

2.1. ބިން ހަވާލުވާ ، ވިއްކާ ، ވަގުން ، (ؤ) ، (18/2014) ، ؤ ، ؤ ، ؤ

3.3. 3.3.1 ފުރަތަވެސް ދިވެހި ކުންފުނިތަކުން ؤشؤچ ؤ ؤ ؤ

(އ) ބިން ބަދަލުކުރުން

7. ބިން ބަދަލު ކުރުން ބަދަލު ކުރުން

7.1. ބިން ބަދަލުކުރުން ހިންދަންކުރާ ހާލަތުތަކުން ބިން ބަދަލުކުރާ، ތިރީގައި ބަންދުކުރެވެން.

7.1.1 ބިން ބަދަލު ކުރުން (ބަންދު ނަންބަރ-1)

7.1.2 ބިން ހަވާލުކުރުން ފަރާތްތަކުން ބިން ބަދަލުކުރުން (ބަންދު ނަންބަރ-2)

7.1.3 ބިން ބަދަލުކުރުން ބައްދަވާ ބަންދު ހުންނަ ބަދަލުކުރުން (ބަންދު ނަންބަރ-3)

7.1.4 ބިން ބަދަލުކުރުން (ބަންދު ނަންބަރ-4)

7.1.5 ބިން ބަދަލު (ބަންދު ނަންބަރ - 5)

7.1.6 ބަންދުކުރެއްވުން ބަދަލުކުރުން (ބަންދु ނަންބަރ-6)

8. ބިން ބަދަލުން ބަދަލުކުރުން

8.1. ބިން ބަދަލުން ބަދަލުކުރުން ބިން ބަދަލުކުރާ ބައިން ބިން ބަދަލުކުރާ ބިން ބަދަލުކުރާ ބިން ބަދަލުކުރާ. ބިން ބަދަލުން ބަދަލުކުރުން ކަންކަން ކުރުން ބިން ބަދަލުކުރާ ބިން ބަދަލުކުރާ ބިން ބަދަލުކުރާ.

8.2. ބަންދުވެދިން ބަދަލުކުރާ ބިން ބަދަލުކުރާ ބަދަލުކުރުން ބަދަލުކުރާ ބަދަލުކުރާ ބިން ބަދަލުކުރާ.

9. ބިން ބަދަލު ކުރުން ބަންދުކުރުން

9.1. ބިން ބަދަލުން ކުރާ ބިން ބަދަލުކުރާ ބަދަލުކުރުން "ބިން ބަދަލु" ކަން ބަދަލުކުރާ.

9.2. ބިން ބަދަލުކުރުން ބިން ބަދަލުކުރުން ބަދަލުކުރުން ބަދަލުކުރުން ބިން ބަދަލु ބަދަލُ ބިން ބަދَ ، ބަދَ ، ބَ ، ، ،

11. ބިން ހުންނަ ބަންދު ކުރުން

11.1. ބިން ހުންނަ ތަން ބަންދުކުރުން ބިން ބަންދުވާ ބިން ބަދަލުކުރުން ބިން ބަދަލުކުރާ ބަންދުން ބަންދުކުރުން.

12. ބިން ހުންނަ ބަންދު ކުރުން ފަރާތް

12.1. ދ ބިން ހުންނަ ބަންދު ކުރުމަށް ފަރާތުން ދިވެހިރާއްޖެ ދިވެހިން ކުރެވިދާނެ.

13. ބަންދު ކުރުން

13.1. ބިން ބަންދު ކުރުން ބަންދު ކުރެވުނުން ބަދަލު ބިން ބަދަލުކުރުން ބަންދުކުރެވިގެންވާ. ދެން ބަންދު 2 - ބިން ކުރެވިގެން ބަންދުގައި ދެން ބަންދު (ހަމައެއް ބަންދުން) ބަދަލުކުރެވިގެން ބަންދު (ބަދަލުން) ދެން ބަދަލުކުރެވިގެން ބަންދުގައި ބަންދު ކުރެވިގެން ބަންދުގައި ދެން ބަންދु (ބަދަލުން) ދެން ބަދަލުކުރެވިގެން ބަންދु.

14. ބިން ބަންދު ދުއްވުން

14.1. ބިން ބަންދु ދުއްވުން ބަންދު ބަދަލުކުރެވިގެން ބިން ބަންދु ކުރެވިގެން ބަދަލުކުރުން ؤ ބަދަލުން 90 ދުވަހުގެ ދުއްވުން ކުރެވިގެންވާ.

15. ބިން ބަންދު ކުރެވިގެންވާ ބަދަލުކުރުން

15.1. ބިން ބަންދु ކުރެވިގެންވާ ބަދަލުކުރުން ؤ ؤ 4 ބަދަ، ދެން ބަންދु 1 ބަދަ ބަންދु ؤ ؤ ؤ. (ދެން ؤ 1 ؤ ؤ ؤ

18. ژުއަރުތަކުން ފަހަން ހަދައި ބޭނުންކުރުން

18.1. ބިލަން ހުންނަންވާނީ ހަދަން ބޭނުންކުރާ ژުއަރުތަކުން ބަދަލުކުރެވިގެން ހުންނަންވާ ބިލަން ބަދަލުކުރެއްވުން.

(ބ) ބިލަން ހުށަހެޅުމުގެ ތާریխ

19. ބިލަން ހުށަހެޅުން

19.1. ދ ބަންދުކުރެއްވުން ހުންނަންވާ ބިލަން ހުށަހެޅުން ހަދަން ބޭނުންކުރާ ފަދައިން ބިލަން ހުށަހެޅުން ބަދަލުކުރެވިގެން ބަންދުކުރެއްވުން ފަހަން ؟ ؟ ؟

(ހ) ފާސްވ ބަދަލުވާންވާ ބަންދުގައި ވ ބަދަލުން ބިން ބަދަލުކުރާ ފަރާތުން ހިމެނިފައިވާ، ވ ބަދަލުން ބިން ބަދަލުވާންވާ ބަންދުގެ ބިން ބަދަލުކުރާ ، ދ ، ، ،

ފަރާތުން ހުކުރު ބާއްވާ ތަން، ބިން ވިދުމުން ހުކުރު ދައްކާ ބިން ކުރިން ހުކުރु ފަރާތުން ހުކުރु ބާއްވާ ތަން 10% (ދިހަހާއެއް ބިން ސަދަވެއެވެ) ތަކުން ˊˊ ،ˋˋ ،ˊˊ ،ˋˋ ،ˊˊ ،ˋˋ ،

3. ބިލަންދ ހިއްސާކުރުމުގެ ތެރެއަށް ބަދަލުކުރ ކަންކަން ކުރެވިދާ ވިއަދުވާ ހަމަ، އެ ވިއަދުވާ ހާސިލް ކުރެވެން ބަދަލުކުރެވިދާ ބަދަލުކުރެވެން.

26. ބިލަންދ ބިން ބަދަލުކުރ ކަންކަން ދިން ކަން

26.1. ހ ހާސްކުރެން ބާކީ ކުރ، ބިލަންދ ބިން ބަދަލުކުރ ކަންކަން، ބިން ބަދަލުކުރ ކަންކަން، ހަންކަން ކުރ ڪُمَيْرُو.

(ހ) ވަކި ބަދަލަށ ބިން ބަދަލުކުރ ހުވަދުވ ބ ބަދަލަށ ބިން ބަދަލުކުރ.

(ށ) ވަކި ބަދަލަށ ބަންދ ބ ބަދަލަށ ބ ބަދަލަށ ބ ބ ބ ބ ڪُمَيْرُو.

(ނ) ބ ބ ڪُمَيْرُو ڪُمَيْرُو ڪُمَيْرُو ڪُمَيْرُو ڪُمَيْرُو ڪُمَيْرُو ڪُمَيْرُو ڪُمَيْرُو ڪُمَيْرُو ڪُمَيْرُو.

(ބ) ڪُمَيْرُو ڪُمَيْرُو ڪُمَيْرُو ڪُمَيْرُو ڪُمَيْرُو ڪُمَيْرُو ڪُمَيْرُو ڪُمَيْرُو ڪُمَيْرُو ڪُمَيْرُو.

27. ڪُمَيْرُو ڪُمَيْرُو ڪُمَيْرُو ڪُمَيْرُو

27.1. ڪُمَيْرُو ڪُمَيْرُو ڪُمَيْرُو ڪُمَيْرُو ڪُمَيْرُو ڪُمَيْرُو ڪُمَيْرُو ڪُمَيْرُو ڪُمَيْرُو ڪُمَيْرُو

30. ބީލަން ބަދަލުކުރުން

30.1 ބީލަން ބަދަލުކުރާން ހުށަހަޅާ ކަންކަން ބަދަން ބީލަން ބަދަލުކުރާ ތާریխުން ކުރިން ބަދަލުކުރަން، ބަދަލުކުރުމުގެ ބަދަލުގެ ބީލަން ބަދަލުކުރެވިދާނެއެވެ.

30.2 ބީލަން ބަދަލުކުރުމުގެ ކުރިން ބަދަލުކުރާން ހަމަވާން ބާއްވާ ބަދަލުކުރާ ބަދަލުކުރާ ބަދަލުކުރާ ބަދަލުކުރާ ބަދަލުކުރާ ބަދަލުކުރާ ބ ބ ، ބ ، ، ،

ވަކިން ކުރެވިދާނެ ވިންސްކަން ބިން ހިންގުމުގެ ބިން ބަދަލުކުރުން ހ ފެންވަދުން ބަންދުކުރުން ބަދަލުކުރެވެ ކަންކަން ކުރުމުގެ ކުރިން ބަންދުކުރެއްވުން.

32.2. ވަކިކުރެއްވުން ކަންކަން ބަދަލުކުރުން ބާރުދީ ބަންދުކުރުން ވަގުތުން ދާއިރުތަކުގައި ވަކިކުރެއްވުން ކަންކަން ބަދަލުކުރުން ބަންދުކުރުން، ބަދަލުކުރުން ހ ބަދަލުކުރުން ބަންދުކުރުން ބަންދުން ބާރުވެ ކަންކަން ބަދަލުކުރުން.

32.3. ވަކިކުރެއްވުން ކަންކަން ބަދަލުކުރުން ބަންދުކުރުން ބަދަލުކުރުން ބަންދުކުރުން ބާރުވެ ބަންދުކުރުން ބަދަލުކުރުން ވަކިކުރެއްވުން ބަންދުކު	r ބަދަލުކުރުން ހ ފެންވަދުން ބަންދުކުރުން ބަދަލުކުރުން.

32.4. ވަކިކުރެއްވުން ކަންކަން ދާއިރުތަކުން ބަދ ވަކިކުރެއްވުން ކަންކަން ބަންދުކުރުން ބަދަލުކުރުން ބަދަލުކުރުން ދާއިރުތަކުން.

32.5. ބަންދުކުރުންތަކުން ބަދަލުކުރުން ބަންދުކުރުން ބ ބަންދުކުރުންތަކުން ބަދަލުކުރުން، ބަދަލުކުރުން ބަންދުކުރުން ބަދަލުކުރުން ބ ބަންދުކުރުންތަކުން ބ ، ބ ، ، ،

ބަދަލުން ވެސް ، ދަންނަވާ ، ދ.ވ.ރ. (ފަހަރު) ، ، ،

34. ބަންދުކުރެވިފައި ހުންނަ ބަންދުކުރުން ބަދަލުކުރުން ބަދަން

34.1 ދުވަހުން ކަންބަދަން 11:03 ވަންދެ ދާއިރުން ފަށ�ބަންދުކުރެވިފައި ހުންނަ ބަންދުކުރުން ބަދަލުކުރުން ބަދަން ބަންދުކުރުމުގެ ދުވަހުން ފެށިގެން 13-K/CIR/2018/01 ގެ ދަށުން 21 ދުވަހުގެ ތެރެއަށް ކުރެވިދާނެ.

34.2 ބަންދުކުރެވިފައި ހުންނަ ބަންދުކުރުން ބަދަލުކުރާ ބަދަން، ބަންދުކުރެވިފައި ހުންނަ ބަދަން ބަދަލުކުރާ ތަން، ބަދަލުކުރާ ތަން ހ ބަދަން ބަންދުކުރުން ދުވަހުން ފެށިގެން، ބަދަލުކުރާ ބަންދުން 3 (ތިންމাސް) ދުވަހުގެ ތެރެއަށް ހުންނަން ބަދަލުކުރަންވާނެ.

ބަންދުކުރެވިފައި ހުންނަ ބަދަން ބަދަލުކުރާ ބަދަން، ބަންދުކުރާ ބަންދު ހ ބަދަ ،ؤ ،ؤ ،ؤ

(ނ) ފާސްކުރާ ގޮތުން 11.02 ވަނަ ފާރާގެ (ން) ން ދަނޑުން ބެ ބެލެންސަކުން ބ ބަންސަވަކުން ހިންދާ، ބ ބަންސަވަކުން ބަދަލު ކުރެވިދާނެ، ބަންސަވަކީ ހަމައެއް ބަދަލުތަކުން 3 (ތިންބަ) ދުވަސް ހުރިކަން ބަންސަ ބަދަލުކުރާ ގޮތަކަށް ހުށަހަޅަން.

(އ) ފާސްކުރާ ގޮތުން 11.03 ވަނަ ފާރާގެ ދަނޑުން ބެލެންސުގެ ބެލެންސް ބ ބ ، ބ ،ބ ،ބ ،ب ،ب ،ب

(2) ބިން ބަދަލުކުރުން ބަންދުކުރުން ބަދަލުކުރެވުން ހުށަހެޅުމުން ހުށަހެޅިފައިވާ، ބިން ބަންދުކުރުން ބިން ބަދަލުކުރުން ދަންނަން ހުށަހެޅުމުން ދަންނަވައިލުން؛

(3) ބިން ހިންގުމުގެ ބަދަލުކުރުން ކަންކަން ކުރުން ކަންކަން ބަދަލުކުރާ، ބިން ބަދަލުކުރުން ، ވެރިކަން، ކުރިއަށްގެންދިން، ،ކުރިއަށްގެންދިން ބަދަލު ހިންގުން، ،ބިން ،ބިން ،ބިން ،ބ ،ب ،ب ،ب

ފެންވަދުން ހުންނަ ހާދިސާ ހުއިކުރުން ވަކި ބިلެއްގައި ހިންދައިދާ

ން ހުންނަ ބިلެއް ހުއިކުރުން ބިން ބާބުން؛

(9) ބަދިއްދަ ބަދަލު ތަކުން (ކ)ދިވެހިބިން ބިފަރާ ކަމުން ؛ ؛ ؛

ބާބު 3 –

ބަދަލުވުން ހިންގުން ހިންދެވުން

38. ފަރާތްތަކުން

38.1 "ފަރާތްތަކުގެ ވެރިފަރާތް" ކަމަށް ބުނެފައި ވަނީ، ތަ ފަރާތްތަކުން ބޭނުންކުރާ ބިރުދައްކާ.

38.2 "ފަރާތަކަށް ހަވާލުވާ ފަރާތް" ކަމަށް ބުނެފައި ވަނީ، ތަ ފަރާތަކަށް ކުރިން ބާރުދީ ހަވާލުކުރެވިފައިވާ ފަރާތަކަށެވެ.

38.3 "ފަރާތަކަށް" ކަމަށް ބުނެފައި ވަނީ، ބަންކުން ބުނެފައިވާ ބަދަލުވުން ހިންގާ ފަރާތަކަށެވެ.

38.4 "ފަރާތަކުގެ ތެރެ ކުރެވެން ކުރިން" ކަމަށް ބުނެފައި ވަނީ، ބަދަލުވުން ހިންގުމުން ފަރާތަކަށް ހަވާލުކުރެވިފައިވާ ފަރާތަކަށް ހަވާލުކުރުން ފެށުން ކުރެވެން ފެންނަން.

38.5 "ބަދަލުވުން" ކަމަށް ބުނެފައި ވަނީ، ފަރާތަކުގެ ވެރިފަރާތުން، ފަރާތަކަށްވުން ހަވާލުކުރެއްވި ފަރާތަކަށް ބަދަލުކުރުން.

38.6 "ކުރިން ބަދަލުކުރެވި" ކަމަށް ބުނެފައި ވަނީ، ތަ ދުވަހުގެ ކުރިން ކަމަށްވާކަން، ބަދަލުކުރާ، ބަދަލުކުރެއް ދިން ކަން، ބަދަލުކުރެއް ދިން ކަން، ބަދަލުކުރެ ބަދަލުކުރާ، ބަދަލުކުރެ ބަދަލުކުރާ، ބަދަލުކުރާ ކަން، ބަދަލުކުރާ ކަން، ބަދަލުކުރެ ބަދަލުކުރާ، ބަދަލުކުރެ ބަދަލުކުރާ، ބަދަލުކުރާ ކަން، ބަދަލުކުރާ ކަން.

"ކުރިން ބަދަލުވެ" ކަމަށް ބުނެފައި ވަނީ، ތަ ދުވަހުގެ ކުރިން ބަދަލުކުރެވިފައި ހުންނަ ބަދަލުކުރުން ކަންކަން ކަމަށެވެ.

38.7 "ބަދަލު ކުރި، ކުރި ބަދަލު ދެއްކުމުގެ ބިދާވަންތަ" ތަކުން ކަމަށް ބުނެފައި، ގެންނަން ބަދަލުކުރުން 06-2013 (ކުރި ބަދަލު ދެއްކުމުގެ ބިދާވަންތަ ގެންނަން) ން ފަހުން ދިވެހިރާއްޖެ ބަންކުން ބަދަލުކުރެއްވި ބަދަލުވުންތަކުން ބިދާވަންތަ ކުރެވެންދެން.

39. ބިދާވަންކަން ބަދަލުކުރުން

39.1 ދ ބަދަލުވުންތަކުން ބަދަލުކުރާ ފަރާތަކުން ދިވެހިރާއްޖެން ބުރަކުން ބަދަލުކުރާ ފަރާތަކުން ބަދަލުކުރާ ބަދަލުކުރާ ބަދަލުކުރާ ބަދަލުކުރާ ބިދާވަންކަން، ބިދާވަންކުރުން.

39.2 ބަދަލުކުރާ ބަދަލު ފަރާތަކުން ކުރާ ބިދާން ކަންކަން ބަދަލުކުރާ ބަދަލު ބަދަލު ކުރާ ބަދަލުކުރާ ބަދަލުކުރާ، ބަދަ ބަ ،ؤ ،ؤ ،ؤ

39.3 ހިއުމަން ރައިޓްސް ކمישަން ކަންކަން ބަލައިގެން، ބަދަލު ކުރުން ބާރުން ދިން ކަންކަން ފެންނަންވާ ބަދަލުތައް ހިންދައިން ބަދަލުކުރެވިދާނެ.

40. ތިން ބަދަލަށް ފަރާތްތަކުން ބަދަލުކުރުން

40.1 ހިއުމަން ރައިޓްސް ކمישަނުގެ ބަދަލުކުރެވިދާނެ ބަދަލު ކުރެވިފައިވާ ބަދަލުކުރެވިފައިވާ ފަރާތުން ކުރިން ދިން ބަދަލު ބަދަލުކުރެވިދާނެ، ވަކި ފަރާތަށް ހިންދައިން ހުށަހަޅާ ބަދަލުކުރެވިދާނެ.

40.2 37.1 ވަނަ ކަންކަމުން ބަދަލަކުން ބަދަލުކުރެވިފައިވާ ބަދަލު ބަދަލުކުރުމަށް ބަދަލުވާ ފަރާތުން ހि ބަދަލުކުރެވިފައިވާ ކަންކަމުން ފެންވަރުތަކުން ތިން ދުވަހުން ފެށިގެން ވާނެއެވެ.

41. ބަދަލުތަކުން ހުށަހެޅުން ބަދަލުކުރުން

41.1 ބަދަލުކުރެވިފައިވާ ކަމަށް ބަދަލު/ހުށަހެޅުން ހިންދައިގެން ބަދަލުކުރެވިދާނެ. ކުރިން ބަދަލުވެފައިވާ ބަދަލުތަކުން ބަދަލުކުރެވިފައިވާ ބަދަލު ބަދަލުކުރުން ބަދަލު/ހުށަހެޅުން ހިންދައިގެން ބަދަލުކުރެވިދާނެ. ތަނެއް ބަދަލުކުރެވިފައިވާ ހުށަހެޅުން/ބަދަލު ތަކެއްގައި ބަދަލު ކުރެވިދާނެ.

41.2 ބަދަލުކުރެވިފައިވާ ބަދަލުތަކުން ބަދަލު/ހުށަހެޅުން ކުރެވިދާނެ

41.3 ބަދަލަށް ހަވާލުކުރެވިފައިވާ ބަދަލުކުރެވިފައިވާ ކުރިން ބަދަލު ކުރުމަށް ކުރިން ބަދަލު/ބަދަލުކުރެވިފައިވާ ބަދަލު ބަދަލުކުރުމަށާ ގުޅިގެން ބަދަލުކުރެވިދާނެ ބަދަލު ބަދަލުކުރުމަށް ބަދަލު/ބަދަލުކުރެވިފައިވާ ބަދަލު ބަދަލުކުރުން (ބަދަލު ކުރުން ބަދަލު ކުރެވިފައިވާ) ހިންދައިގެން ބަދަލަށް ބަދަލު ކުރެވިދާނެ ބަދަލުކުރުން ބަދަލު ބަދަލަށް ވަކި ފަރާތަށް ހިންދައިގެން ބަދަލުކުރެވިދާނެ.

42. ބަދަލުކުރެވިފައި ބަދަލު

42.1 ބަދަލު ކަން ބަދަލު ބަދަލުކުރުމުގައި ބަދަލު ބަދަލު ބަދަލުކުރުން ބަދަލު ބަދަލުކުރުމަށ "ބަދަލު ބަދަލުކުރުން ބަދަލु" ވަނަ ބަދަލުކުރެވިފައިވާ ކަންކަމުން ބެ ކުރިންވެފައި ހުށަހެޅިދާނެ.

42.2 ބަދަލުކުރެވިފ�ބަދަލަށް ބަދަލުކުރުން ބަދަލުކުރުން ބަދަ ؛ 10.71 ވަނަ ބަދަ ؛ ؛ ؛

LD (ދ.ބ.ބ): ކުރިން ބަދަލުކުރެވިފައިވާ ބިން ތަފْސِيل ތިރީގައި ބަންދުކުރެވެން.

**43. ބ.ބ.ބ. ބ.ބ.ބ.ބ.ބ.ބ.ب.ب.ب

47. ބުއްދިވެހިކުންގެ ބަދަލުތައް

47.1 ދިވެހިބަންކުންގެ ބުއިން ބުނެފައިވާ ފަރާތުން ފަރާތުން ؤންނަން ؤންނަ ؤން ؤ ؤ ؤ

ބަންދުކުރުން - 4

ދަރުވެދިން

ދަރުވެދި - 1

ބިލާން ހުށަހެޅުން ފަދަ ބަދަލުތައް ބާރުދިން ބަދަލުކުރުން

#	ބަދަލުތައް	ބަދަލުކުރެވިފައި	ބަދަލުކުރެވިފައި ނެތް
	ބިލާން ހުށަހެޅުން ބިލެއްގެ ބަންދުވާ ބަދަލުތައް ތަންކުރުން ތަންކުރުން ބަދަލުކުރުން ބޭނުންކުރެވިދާނެ.		
.1	ބިލާން ހުށަހެޅުން ކަންކަން (ދަރުވެދި 2)	✓	
.2	ވިދާލެއްގެ ކުރިން ބަންދުކުރެއްވި ކުރިއަށް ގެންދާ ބަދަލުތައް ބާބުތަކުން ބެލެހެއްޓުމަށް ބިން ދިން ބަދަލުތަކަށް)	✓	
.3	ބާބުން ކުރިން ކުރިން ބަންދުކުރެއްވި ކަންކަން ބާބު (ބާ.ބ.ބ.ބ ކުރިން ކުރިން ބަންދުކުރެއްވުނުތަން)	✓	
.4	ބިލާން ބަންދުކުރުން ހުށަހެޅުން (ބ.ބ.ބ)	✓	
.5	6.1 ވަން ބ.ބ.ބ.ބ ބ.ބ.ބ.ބ ބ.ބ.ބ.ބ ( )	✓	
.6	ކުރިން ( ) ( ) ( )

ބެހުން - 2

ސަރުކާރުގެ ވާދަ

1.	ސަރުކާރުގެ ވަނަވަރުގެ ބަދަލުތައް	
1.1	ވަނަވަރުގެ ނަން	
1.2	ބަދަލުވާ ތާریخ ނަންބަר	
1.3	ތާریխް	
1.4	ވަން ނަންބަر	
1.5	ތިން ތާریխ	
2.	ސަރުކާރުގެ ކުރެހުންތަކުގެ ބަދަލުތައް	
2.1	ކުރެހުންތަކުގެ ނަން	ދިވެހިރާއްޖެ ތެރެއިން ތެރެއަށް ދާން ބޭނުންވާ ވަނަވަރު ބަންދުކުރުން
2.2	ތިން ވަން ނަންބަر	(IUL)278 /278/2026/34
3.	ބަދަލުގެ ތަފްސީލް	
3.1	ބަދަލުގެ ތަފްސީލް	
	ސީ.އެން.ސީ	
	ދިވެހި ތަފްސީލް (ހިސާބު ނަمبަރު)	
	ދިވެހި ތަފްސީލް (ވަނަތިން ދިވެހި)	
3.2	ބަދަލުވާ (ބަންދު ކުރެވިފައިވާ)	
4.	ސަރުކާރުގެ ވަނަވަރުގެ ތަފްސީލް	
4.1	ދިވެހިން ބަންދުކުރެވުނު ބަދަލުތަކުން/ ބަދަލު ކުރެވެން ހުރިކަން ކުރެހުންތަކުން ބަދަލުކުރުން ބާވަން ބަދަލުކުރެވިފައި، ތެރެއިން ބަދަލުކުރެވިފައި ތަފްސީލް ދިން / ބަދަލުކުރެއްވި ސަރުކާރުގެ ވަނަވަރު ކުރެހެއްވެ.	
4.2	ބަދަލުކުރެ/ ބަދަލުކުރެއްވި ބަދަލުތަކުން/ ބަދަލު ކުރެވެން ހުރިކަން ކުރެހުންތަކުން ހަވާލުކުރެވިފައި، 3.2 ވަން ބަދަލުތަކުގެ ބަދަލުތަކުން/ ބަދަލު ކުރެވެން ހުރިކަން ކުރެހުންތަކުން ކުރެހެއްވެ.	
4.3	ދިވެހިން ކުރެހެއްވި 90 ދުވަހުގެ ބަދަވެގެން ދިވެހިން ؟؟؟؟، ބާބުގެ ބާބؤންކަން ބަދަލުކުރުން ބަދަل/ ބަދَلُ ؟؟؟؟ ؟؟؟؟؟؟؟؟. ؟؟؟؟؟؟؟؟ ؟؟؟؟؟؟؟؟

ފާރިއްވާ 5 (ފަހެއް) ތަން ބަދަލު ކުރުމުގެ ކުރިން ކަންކަން ބަލައިގެންނެވުން

ބިން ހިންގުން ފަރާތުގެ ކުރިން ކަންކަން ބަލައިގެންނެވުން				
#	ކަންކަން ބަލައި	ކަންކަން ވެރިފަރާތް	ކަންކަން ބަލައިން	ކަންކަން ބަލައި (ތިރީން ބަލާނެން)
				ސޮއި:

4 - ފެންވަދެ

ބިން ބިލާތުގެ ކުރިން ބަދަން ބާރުން ދިން ހިންދަން

ހިންދާ ބަދަން	ހިންދާ ބަދަން ކުރާ ގޮތް	ހިންދާ ބަދަން
ބަދަ	ހަދަންވާ ބިން ބަދަ / ހަދަންވާ ބަދަ × 80 (ބަދަ ކުރެވިދާ ވަރަކުން ބިއާ ހިންދާ ތިރީގައި.)	80
ދުވަސް	ހަދަންވާ ބިން ކުރި ދުވަސް / ހަދަންވާ ދުވަސް × 10 (ދުވަސް ބަދަން ކުރެވިދާ ބާވަ ބިލާތަކުން ފެށިގެންވާ ބިލާތުން ބަދަވާނެއެވެ. ދުވަސް ކުރި ބިއާ ބިން ހިންދާ ކުރާ ދުވަސްތަކެއް. ބަދަ ހަދަންވާ ދުވަސްތަކުން ކުރި ދުވަސްތަކުން ބިން ދުވަސްތަކުން ބާ ކުރިއަށް ދުވަސްތަކަށް ؛؛؛ ؛؛؛ ؛؛؛ ؛

ﷺ 5

(ﷺ ،ﷺ ،ﷺ)

Form of Bid Security (Bank Guarantee)

WHEREAS, ……..*[name of Bidder]* (hereinafter called "the Bidder") *[company registration number]* has submitted his Bid for the Project no…….issued by the Secretariat of NarudhooCouncil Council on …… ……..for construction of …… …….*[name of Contract]* (hereinafter called "the Bid") under Invitation of bidders No. …….. *[Announcement Number]*

KNOW ALL PEOPLE by these presents that We …… *[name of Bank]* of …… …… *[name of country]* having our registered office at …….. (hereinafter called "the Bank") are bound unto ……*[name of Purchaser]* (hereinafter called "the Purchaser") in the sum of *……. for which payment well and truly to be made to the said Purchaser, the Bank binds itself, its successors, and assigns by these presents.

SEALED with the Common Seal of the said Bank this ……..day of ……20…….

THE CONDITIONS of this obligation are:

(1) If, after Bid opening, the Bidder withdraws his Bid during the period of Bid validity specified in the Form of Bid;

or

(2) If the Bidder having been notified of the acceptance of his Bid by the Purchaser during the period of Bid validity:

(a) fails or refuses to execute the Form of Agreement in accordance with the Instructions to Bidders, if required; or

(b) fails or refuses to furnish the Performance Security, in accordance with the Instruction to Bidders; or

(c) does not accept the correction of the Bid Price pursuant to Clause 27,

* The Bidder should insert the amount of the Guarantee in words and figures denominated in Maldivian Rufiyaa. This figure should be the same as shown in Clause 28.1 of the Instructions to Bidders.

we undertake to pay to the Purchaser up to the above amount upon receipt of his first written demand, without the Purchaser's having to substantiate his demand, provided that in his demand the Purchaser will note that the amount claimed by him is due to him owing to the occurrence of one or any of the three conditions, specifying the occurred condition or conditions.

This Guarantee will remain in force up to and including the date …… days after the deadline for submission of bids as such deadline is stated in the Instructions to Bidders or as it may be extended by the Purchaser, notice of which extension(s) to the Bank is hereby waived. Any demand in respect of this Guarantee should reach the Bank not later than the above date.

DATE…… SIGNATURE OF THE BANK

WITNESS …… SEAL

[signature, name, and address]

Narudhoo Cemetery- Boundary Walls
BILL OF QUANTITIES SUMMARY- MASONRY WORKS

Bill Number		Material Amount	Labour Amount	Total - MVR
BILL N0: 01	A - PRELIMINARIES / GENERAL CONDITIONS			
BILL N0: 02	E - IN SITU CONCRETE			
BILL N0: 03	E20 - FORMWORK FOR IN SITU CONCRETE			
BILL N0: 04	E30 - REINFORCEMENT FOR IN SITU CONCRETE			
BILL N0: 05	MASONRY WALLS - Mortar (1:5)			
TOTAL IN MRF				
Goods and Services Tax (GST) 8%				
GRAND TOTAL IN MRF				

ވަس
؈ؾ؈ؾ؈ؾ

ARCHI-VISION

Nr.910-5911

GPR2023712QS
GPR2023713PM
BIR2023085BI1

NARUDHOO CEMETERY

CONSTRUCTION OF NARUDHOO CEMETERY BOUNDARY WALLS DRAWINGS

NARUDHOO, NORTH MILADHUNMADULU

CLIENT:
SECRETARIAT OF THE NARUDHOO COUNCIL, NORTH MILADHUNMADULU

AMENDED DATE:
18th MAY 2025

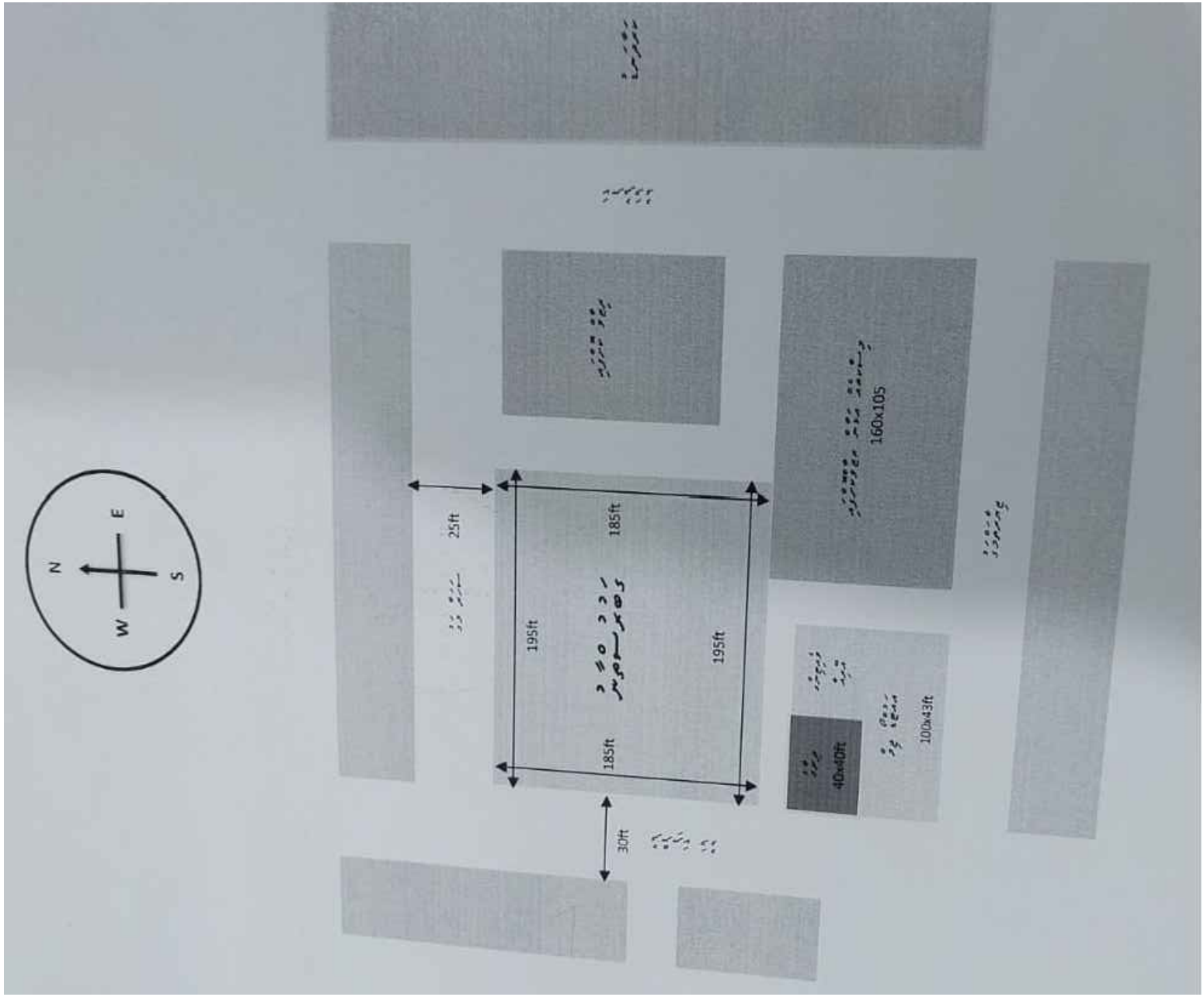

CLIENT:
SECRETARIAT OF NARUDHOO COUNCIL

ADDRESS:
SHAVIYANI NARUDHOO

PROJECT:
CONSTRUCTION OF NARUDHOO CEMETERY BOUNDARY WALLS

WARNING:
- This drawing shall not be used for construction unless certified.
- Contractor to verify all dimensions of existing works on site before commencing any work or preparing shop drawings.
- Do not scale drawings, use written dimensions only.
- This drawing is to be read in conjunction with the specifications.
- This drawing and design is copyright and no portion may be reproduced without the permission of the Architect.

DRAWING NO: A0

PHASE:
- ○ CONCEPT DESIGN
- ○ DESIGN DEVELOPMENT
- ◉ FOR CONSTRUCTION
- ○ AS BUILD DRAWINGS

DESIGN BY-	ADAM SHAHYN
STRUCTURE-	ZUHAL
ARCHITECT-	AISHATH VILMA
STR.CHECKER-	FATHIMATH RIFZAN
A.CHECKER-	AHUSAN A.MUHUSIN

GPR2023712QS
GPR2023713PM
BIR2023085BI1

ARCHI-VISION

Nr.910-5911

AMENDED DATE: 18th MAY 2025

PAGE NO:

PAGE FORMAT A4

SCALE: AS GIVEN

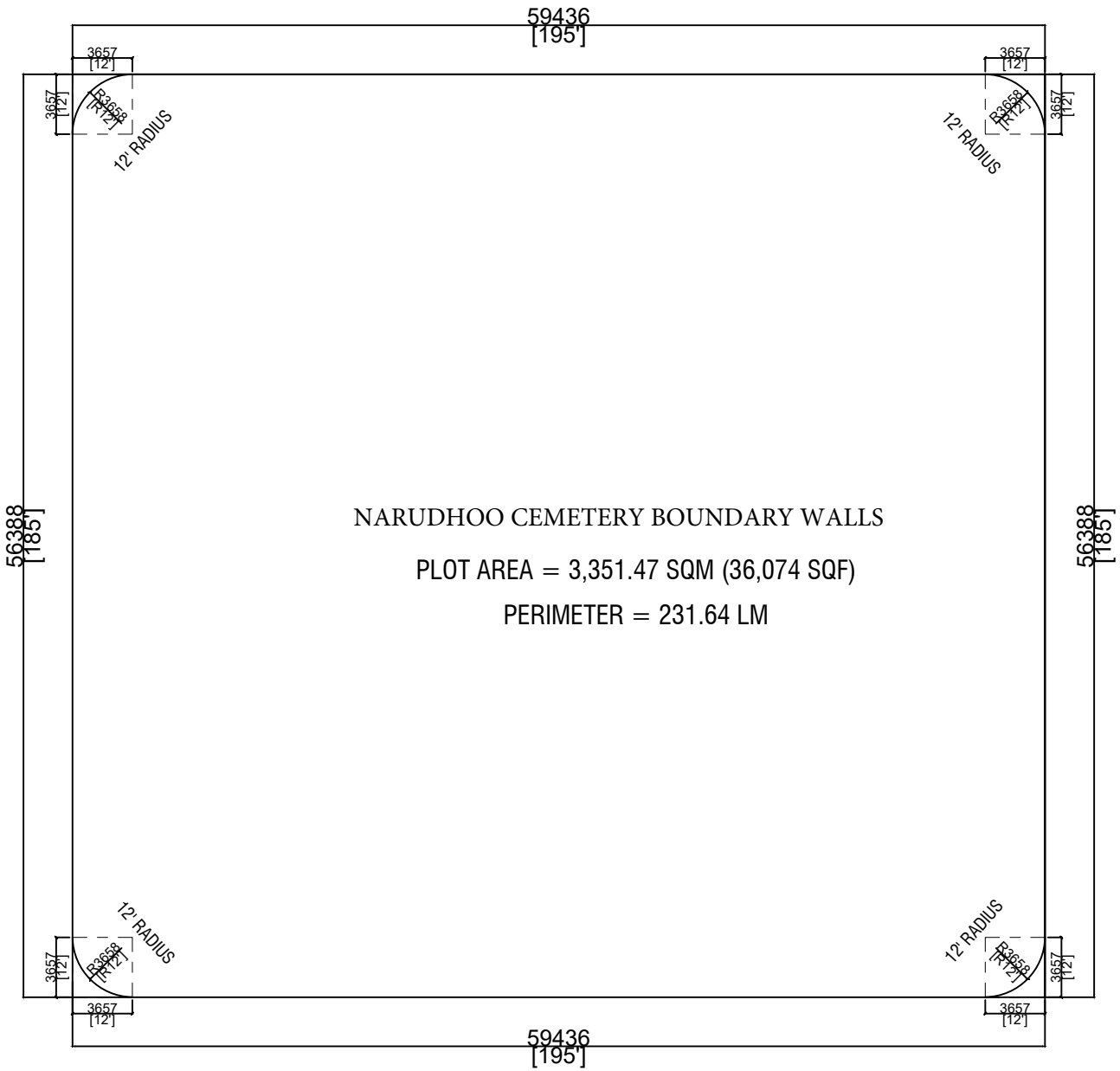

SITE PLAN

SCALE: 1:400

CLIENT:
SECRETARIAT OF NARUDHOO COUNCIL

ADDRESS:
SHAVIYANI NARUDHOO

PROJECT:
CONSTRUCTION OF NARUDHOO CEMETERY BOUNDARY WALLS

WARNING:
- This drawing shall not be used for construction unless certified.
- Contractor to verify all dimensions of existing works on site before commencing any work or preparing shop drawings.
- Do not scale drawings, use written dimensions only.
- This drawing is to be read in conjunction with the specifications.
- This drawing and design is copyright and no portion may be reproduced without the permission of the Architect.

DRAWING NO: A1

PHASE:
- ○ CONCEPT DESIGN
- ○ DESIGN DEVELOPMENT
- ◉ FOR CONSTRUCTION
- ○ AS BUILD DRAWINGS

DESIGN BY- ADAM SHAHYN
STRUCTURE- ZUHAL
ARCHITECT- AISHATH VILMA
STR.CHECKER-FATHIMATH RIFZAN
A.CHECKER- AHUSAN A.MUHUSIN

GPR2023712QS
GPR2023713PM
BIR2023085BI1

ARCHI-VISION
Nr.910-5911

AMENDED DATE: 18th MAY 2025

PAGE NO: 01

PAGE FORMAT A4

SCALE: AS GIVEN

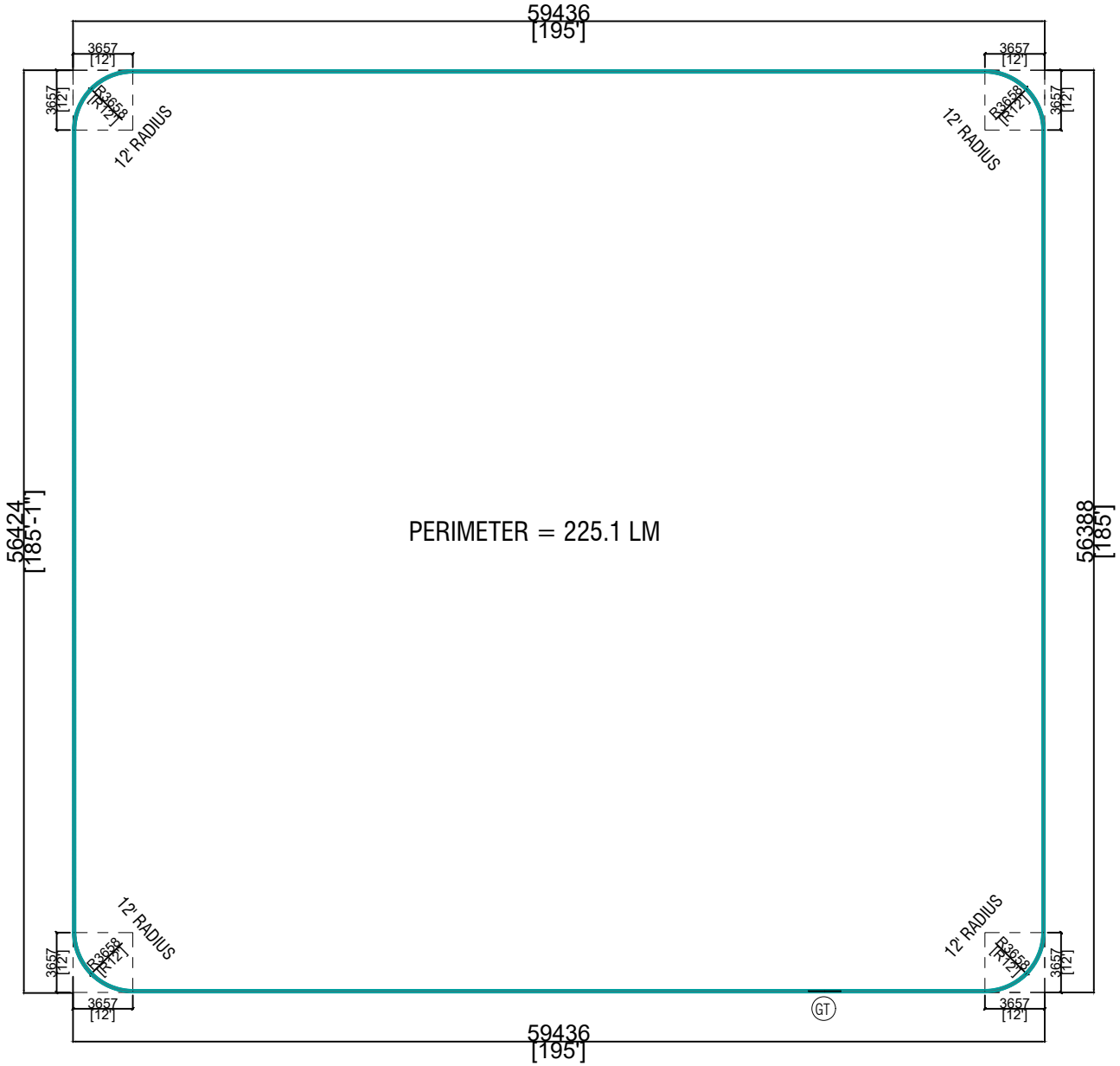

FLOOR PLAN

SCALE: 1:400

CLIENT:
SECRETARIAT OF NARUDHOO COUNCIL

ADDRESS:
SHAVIYANI NARUDHOO

PROJECT:
CONSTRUCTION OF NARUDHOO CEMETERY BOUNDARY WALLS

WARNING:
- This drawing shall not be used for construction unless certified.
- Contractor to verify all dimensions of existing works on site before commencing any work or preparing shop drawings.
- Do not scale drawings, use written dimensions only.
- This drawing is to be read in conjunction with the specifications.
- This drawing and design is copyright and no portion may be reproduced without the permission of the Architect.

DRAWING NO: A2

PHASE:
- ○ CONCEPT DESIGN
- ○ DESIGN DEVELOPMENT
- ◉ FOR CONSTRUCTION
- ○ AS BUILD DRAWINGS

DESIGN BY- ADAM SHAHYN
STRUCTURE- ZUHAL
ARCHITECT- AISHATH VILMA
STR.CHECKER-FATHIMATH RIFZAN
A.CHECKER- AHUSAN A.MUHUSIN

GPR2023712QS
GPR2023713PM
BIR2023085BI1

ARCHI-VISION
Nr.910-5911

AMENDED DATE: 18th MAY 2025
PAGE NO: 02
PAGE FORMAT A4
SCALE: AS GIVEN

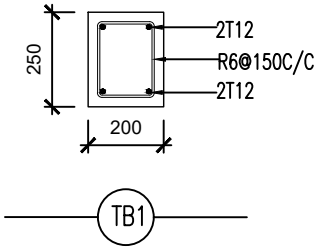

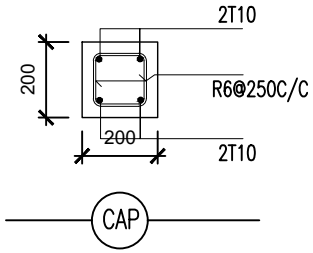

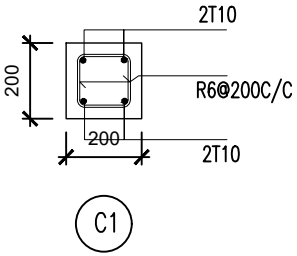

1. Cover to reinforcement as given below unless noted otherwise:

Tie beams	= 40mm
Wall Top beams	= 35mm
Column	= 40mm

REINFORCEMENT DETAILS

SCALE 1:20

CLIENT:
SECRETARIAT OF NARUDHOO COUNCIL

ADDRESS:
SHAVIYANI NARUDHOO

PROJECT:
CONSTRUCTION OF NARUDHOO CEMETERY BOUNDARY WALLS

WARNING:
- This drawing shall not be used for construction unless certified.
- Contractor to verify all dimensions of existing works on site before commencing any work or preparing shop drawings.
- Do not scale drawings, use written dimensions only.
- This drawing is to be read in conjunction with the specifications.
- This drawing and design is copyright and no portion may be reproduced without the permission of the Architect.

DRAWING NO: A3

PHASE:
- ○ CONCEPT DESIGN
- ○ DESIGN DEVELOPMENT
- ◉ FOR CONSTRUCTION
- ○ AS BUILD DRAWINGS

DESIGN BY-	ADAM SHAHYN
STRUCTURE-	ZUHAL
ARCHITECT-	AISHATH VILMA
STR.CHECKER-	FATHIMATH RIFZAN
A.CHECKER-	AHUSAN A.MUHUSIN

GPR2023712QS
GPR2023713PM
BIR2023085BI1

ARCHI-VISION

Nr.910-5911

AMENDED DATE: 18th MAY 2025

PAGE FORMAT: A4

SCALE: AS GIVEN

PAGE NO: 03

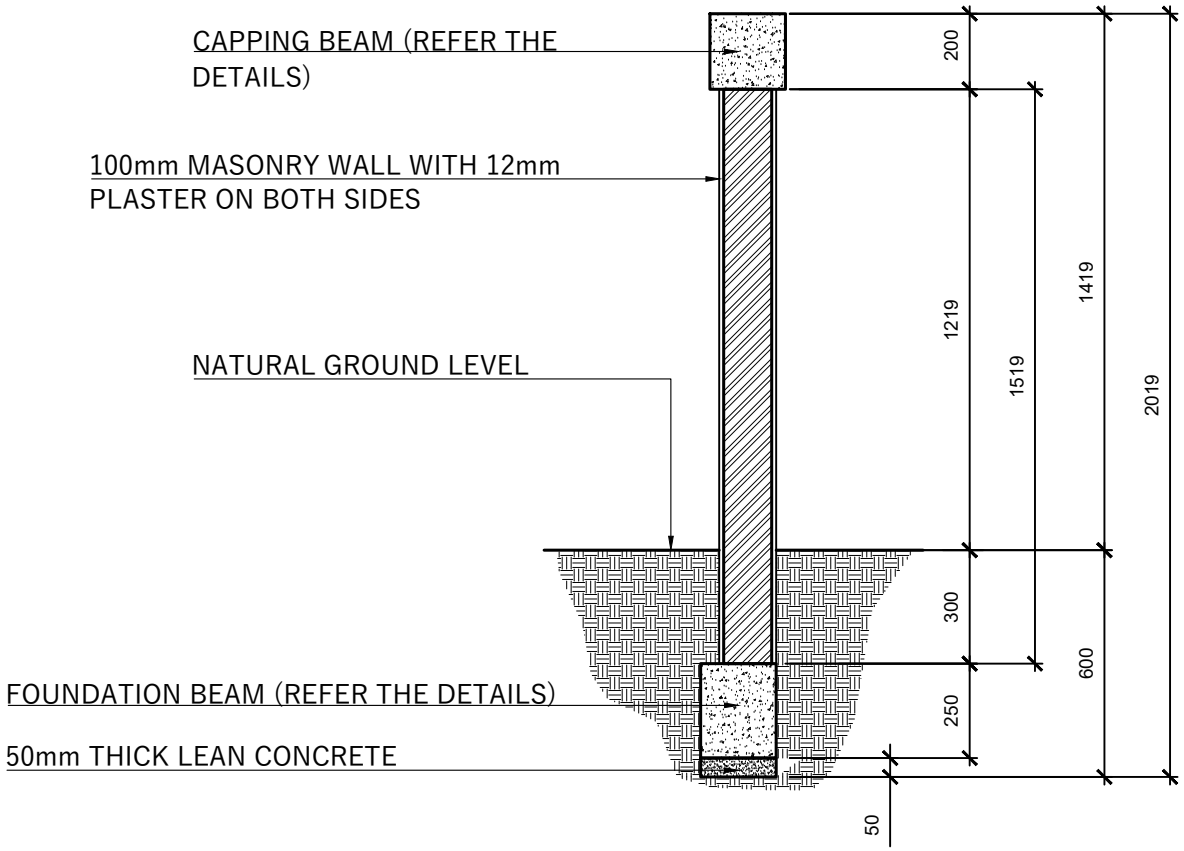

BOUNDARY WALL DETAILS

SCALE 1:20

NOTE: FROM GROUND LEVEL WALL HEIGHT =1219 MM (4 FT) + WALL CAP BEAM = 1419 MM

CLIENT:
SECRETARIAT OF NARUDHOO COUNCIL

ADDRESS:
SHAVIYANI NARUDHOO

PROJECT:
CONSTRUCTION OF NARUDHOO CEMETERY BOUNDARY WALLS

WARNING:
- This drawing shall not be used for construction unless certified.
- Contractor to verify all dimensions of existing works on site before commencing any work or preparing shop drawings.
- Do not scale drawings, use written dimensions only.
- This drawing is to be read in conjunction with the specifications.
- This drawing and design is copyright and no portion may be reproduced without the permission of the Architect.

DRAWING NO: A4

PHASE:
- ○ CONCEPT DESIGN
- ○ DESIGN DEVELOPMENT
- ◉ FOR CONSTRUCTION
- ○ AS BUILD DRAWINGS

DESIGN BY- ADAM SHAHYN
STRUCTURE- ZUHAL
ARCHITECT- AISHATH VILMA
STR.CHECKER-FATHIMATH RIFZAN
A.CHECKER- AHUSAN A.MUHUSIN

GPR2023712QS
GPR2023713PM
BIR2023085BI1

ARCHI-VISION
Nr.910-5911

AMENDED DATE: 18th MAY 2025
PAGE NO: 04
PAGE FORMAT A4
SCALE: AS GIVEN

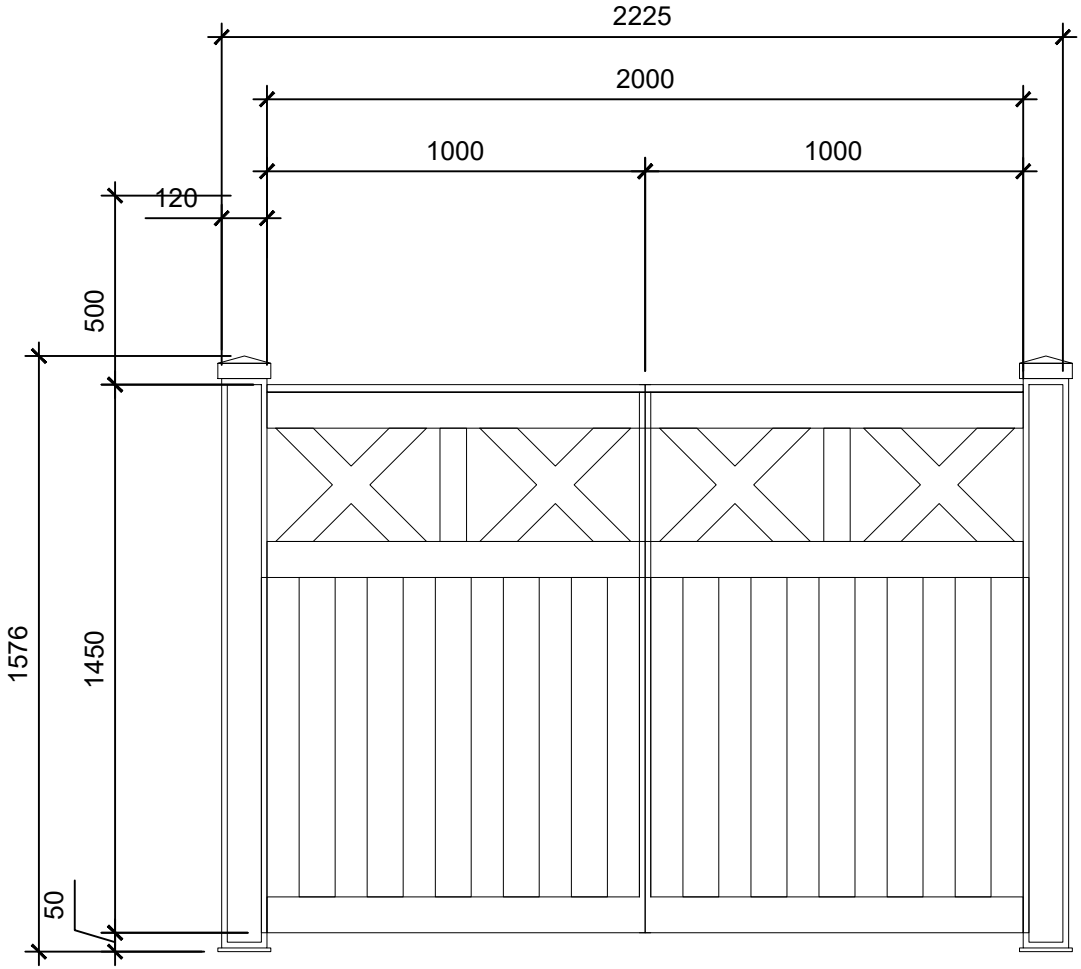

BOUNDARY WALL GATE DETAILS - GT

SCALE 1:20

CLIENT:
SECRETARIAT OF NARUDHOO COUNCIL

ADDRESS:
SHAVIYANI NARUDHOO

PROJECT:
CONSTRUCTION OF NARUDHOO CEMETERY BOUNDARY WALLS

WARNING:
- This drawing shall not be used for construction unless certified.
- Contractor to verify all dimensions of existing works on site before commencing any work or preparing shop drawings.
- Do not scale drawings, use written dimensions only.
- This drawing is to be read in conjunction with the specifications.
- This drawing and design is copyright and no portion may be reproduced without the permission of the Architect.

DRAWING NO: A4

PHASE:
- ○ CONCEPT DESIGN
- ○ DESIGN DEVELOPMENT
- ◉ FOR CONSTRUCTION
- ○ AS BUILD DRAWINGS

DESIGN BY- ADAM SHAHYN
STRUCTURE- ZUHAL
ARCHITECT- AISHATH VILMA
STR.CHECKER-FATHIMATH RIFZAN
A.CHECKER- AHUSAN A.MUHUSIN

GPR2023712QS
GPR2023713PM
BIR2023085BI1

ARCHI-VISION

Nr.910-5911

AMENDED DATE: 18th MAY 2025

PAGE FORMAT A4

SCALE: AS GIVEN

PAGE NO: 04

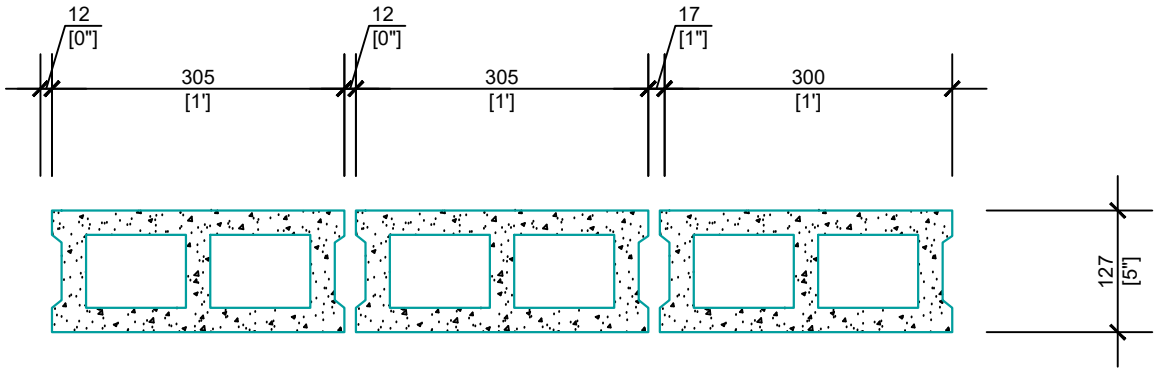

WALL PLAN

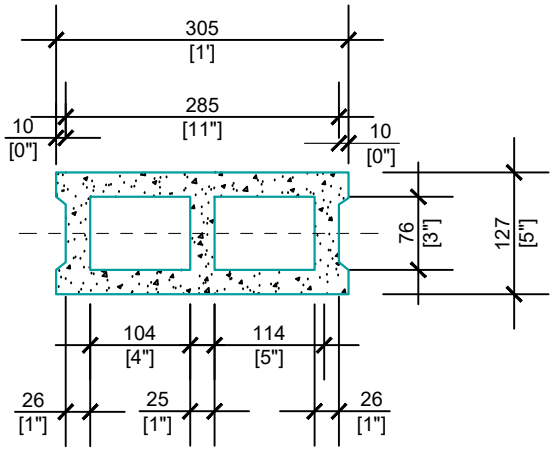

PLAN DETAILS

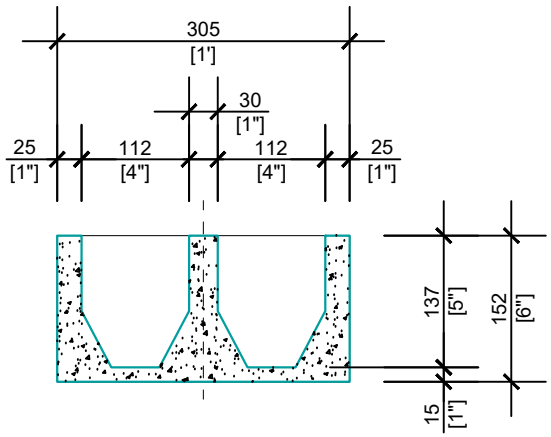

SECTION DETAILS

STANDARD SIZE - CEMENT HOLLOW BLOCK 5" INCH

305 MM LNG X 127 MM WDT X 152 MM HT X 25MM THK

1 FEET LNG X 5 INCH WDT X 6 INCH HT X 1 INCH THK

CLIENT:
SECRETARIAT OF NARUDHOO COUNCIL

ADDRESS:
SHAVIYANI NARUDHOO

PROJECT:
CONSTRUCTION OF NARUDHOO CEMETERY BOUNDARY WALLS

WARNING:
- This drawing shall not be used for construction unless certified.
- Contractor to verify all dimensions of existing works on site before commencing any work or preparing shop drawings.
- Do not scale drawings, use written dimensions only.
- This drawing is to be read in conjunction with the specifications.
- This drawing and design is copyright and no portion may be reproduced without the permission of the Architect.

DRAWING NO: S1

PHASE:
- ○ CONCEPT DESIGN
- ○ DESIGN DEVELOPMENT
- ◉ FOR CONSTRUCTION
- ○ AS BUILD DRAWINGS

DESIGN BY- ADAM SHAHYN
STRUCTURE- ZUHAL
ARCHITECT- AISHATH VILMA
STR.CHECKER-FATHIMATH RIFZAN
A.CHECKER- AHUSAN A.MUHUSIN

GPR2023712QS
GPR2023713PM
BIR2023085BI1

ARCHI-VISION
Nr.910-5911

AMENDED DATE: 18th MAY 2025
PAGE NO: 05
PAGE FORMAT A4
SCALE: AS GIVEN

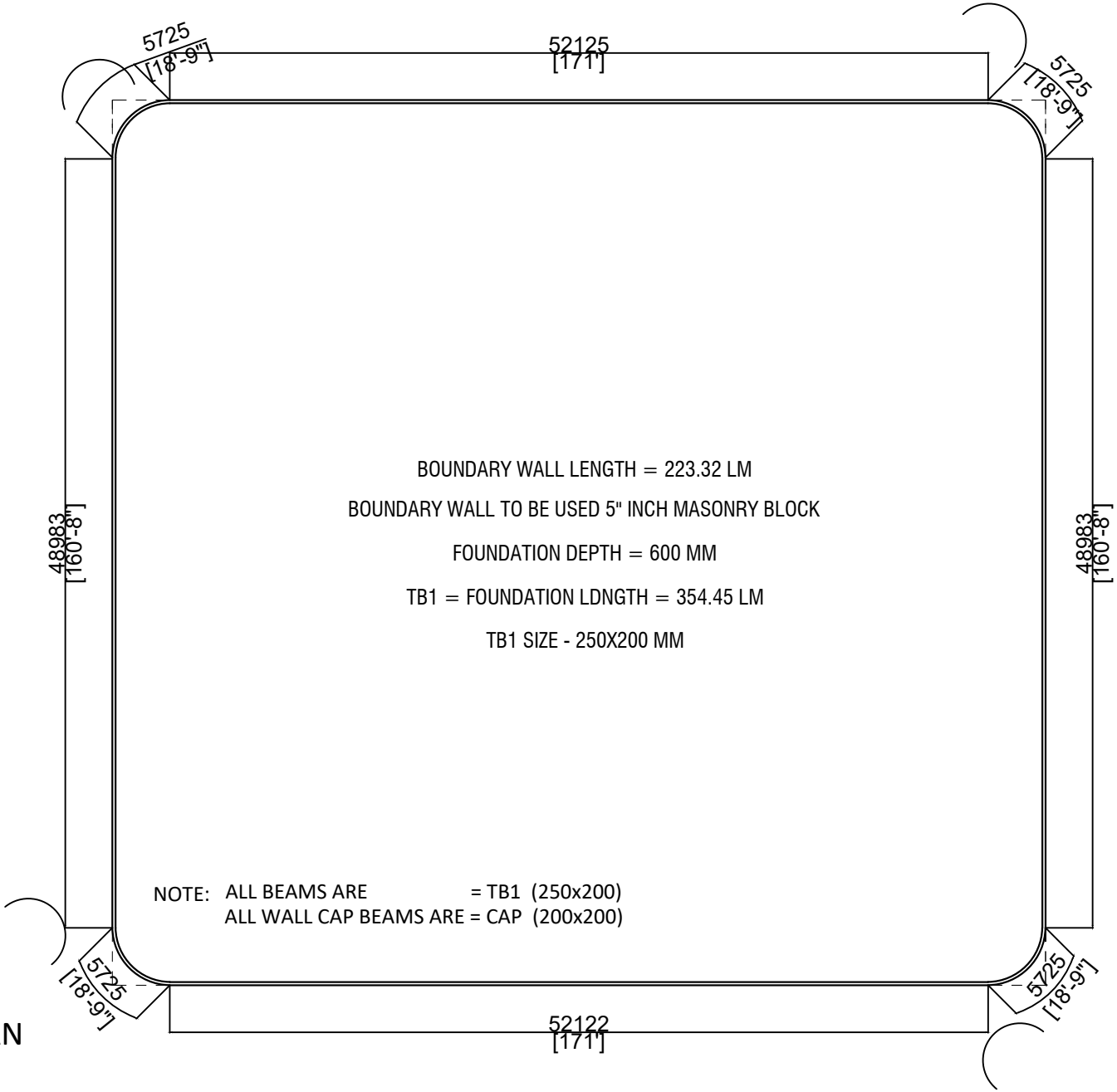

FOUNDATION PLAN

SCALE: 1:400

CLIENT:
SECRETARIAT OF NARUDHOO COUNCIL

ADDRESS:
SHAVIYANI NARUDHOO

PROJECT:
CONSTRUCTION OF NARUDHOO CEMETERY BOUNDARY WALLS

WARNING:
- This drawing shall not be used for construction unless certified.
- Contractor to verify all dimensions of existing works on site before commencing any work or preparing shop drawings.
- Do not scale drawings, use written dimensions only.
- This drawing is to be read in conjunction with the specifications.
- This drawing and design is copyright and no portion may be reproduced without the permission of the Architect.

DRAWING NO: S2

PHASE:
- ○ CONCEPT DESIGN
- ○ DESIGN DEVELOPMENT
- ◉ FOR CONSTRUCTION
- ○ AS BUILD DRAWINGS

DESIGN BY-	ADAM SHAHYN
STRUCTURE-	ZUHAL
ARCHITECT-	AISHATH VILMA
STR.CHECKER-	FATHIMATH RIFZAN
A.CHECKER-	AHUSAN A.MUHUSIN

GPR2023712QS
GPR2023713PM
BIR2023085BI1

ARCHI-VISION

Nr.910-5911

AMENDED DATE: 18th MAY 2025

PAGE NO: 06

PAGE FORMAT A4

SCALE: AS GIVEN

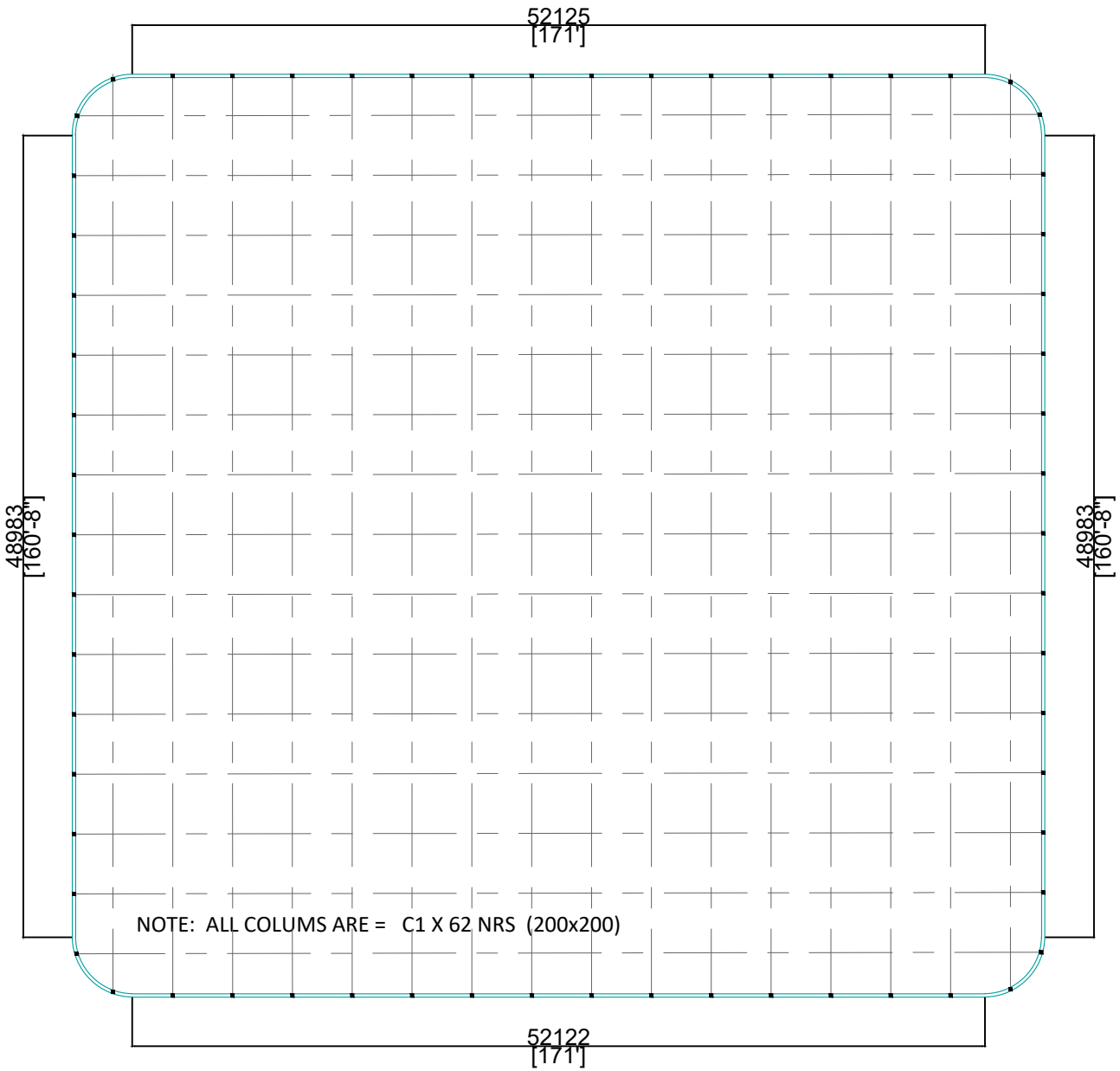

COLUMN PLAN

SCALE: 1:400

BOUNDARY WALL COLUMNS = 62 Nrs

C1 = COLUMN SIZE 200X200 MM @3657 (12 FT) C/C

CLIENT:
SECRETARIAT OF NARUDHOO COUNCIL

ADDRESS:
SHAVIYANI NARUDHOO

PROJECT:
CONSTRUCTION OF NARUDHOO CEMETERY BOUNDARY WALLS

WARNING:
- This drawing shall not be used for construction unless certified.
- Contractor to verify all dimensions of existing works on site before commencing any work or preparing shop drawings.
- Do not scale drawings, use written dimensions only.
- This drawing is to be read in conjunction with the specifications.
- This drawing and design is copyright and no portion may be reproduced without the permission of the Architect.

DRAWING NO: S3

PHASE:
- ○ CONCEPT DESIGN
- ○ DESIGN DEVELOPMENT
- ◉ FOR CONSTRUCTION
- ○ AS BUILD DRAWINGS

DESIGN BY- ADAM SHAHYN
STRUCTURE- ZUHAL
ARCHITECT- AISHATH VILMA
STR.CHECKER-FATHIMATH RIFZAN
A.CHECKER- AHUSAN A.MUHUSIN

GPR2023712QS
GPR2023713PM
BIR2023085BI1

ARCHI-VISION

Nr.910-5911

AMENDED DATE: 18th MAY 2025

PAGE NO: 07

PAGE FORMAT A4

SCALE: AS GIVEN