بسم الله الرحمن الرحيم

Secretariat of the Faadhippolhu Naifaru Council
Faadhippolhu Naifaru , Republic of Maldives

ފާދިއްޕޮޅު ނައިފަރު ކައުންސިލްގެ އިދާރާ
ފާދިއްޕޮޅު ނައިފަރު ، ދިވެހިރާއްޖެ

ބީލަމާއި ގުޅޭ ކަރުދާސް

ޕްރޮޖެކްޓްގެ ނަން: ނައިފަރު ކައުންސިލުންދޫ ކުރެހުމާއި އެއްގޮތަށް މަސްޖިދުއް ސިއްދީޤުގައި އަންހެނުންގެ ފާހާނާ އަދި
ވުޟޫ ކުރާތަނެއް ހެދުމުގެ މަސައްކަތް (2 ވަނަ އިޢުލާން)

އިޢުލާން ނަންބަރު: (IUL)327-A/327/2026/143

އިޢުލާން ކުރި ތާރީޚު: 22 ޖެނުއަރީ 2026

މުއްދަތު ހަމަވާ ތާރީޚު: 30 ޖެނުއަރީ 2026

ސެކްޝަން 1

ބީލަން ޝީޓް

ރިފަރަންސް ނަންބަރު	ބީލަމާއި ގުޅޭ ރިފަރަންސްތައް
1.1	މަސައްކަތުގެ ނަން: ނައިފަރު ކައުންސިލްގެ ދަށުން ކުރުމަށް އެއްގޮތަށް މަސްޖިދުލް ސިއްދީޤުގައި އަންހެނުންގެ ފާހާނާ އަދި ވުޟޫ ކުރާތަން ހެދުމުގެ މަސައްކަތް އިއުލާން ނަންބަރު: **(IUL)327-A/327/2026/143** އިއުލާން ކުރި ތާރީޚް: 22 ޖުލައި 2026
2.3	2.1 ގައި ބަޔާންކުރާ ފަރާތްތަކުގެ އިތުރުން މިބީލަމަށް ކުރިމަތިލެވޭނީ އިތުރު ފަރާތްތައް: -
8.1	ބީލަން ހުށަހެޅުމަށް ރަޖިސްޓްރީކުރުން: **ބީލަމުގައި ރަޖިސްޓްރީ ވުމަށް ބީލަމުގައި ބައިވެރިވާ ފަރާތުގެ ފުރިހަމަ މައުލޫމާތު އަދި ބީލަން ގަތުމުން ލިބޭ ރިސީޓް މެއިލް ކުރައްވާށި** procurement@naifaru.gov.mv ބީލަން ބައިވެރިވެގަންނަން ބޭނުންފުޅުވާ ފަރާތްތަކުން 7705700335001 (1370 ރުފިޔާ 1) އެކައުންޓަށް 100.00 ރުފިޔާ ޖަމާކޮށް 7247788 އަށް ސްލިޕް ވައިބަރު ކުރުމުން ފައިސާ ބަލައިގަތުމުގެ ރަސީދު ވައިބަރު ބަލައިގަނެ ފޯނުވައިދެވޭނެއެވެ. ސްލިޕްގައި ވައިބަރު އިން ފޯނުވައިދޭ ބީ ރަޖިސްޓްރީ ކުރާނެ ފަރާތުގެ ފުރިހަމަ މައުލޫމާތު (ފޯނު އެއްނަމަވެސް ވިޔަފާރީގެ ނަން، އެޑްރެސް ފޯނު ނަމްބަރު ފުރިހަމަ ނަން، އީމެއިލް އެޑްރެސް އަދި ފޯނު ނަންބަރު) ހިއްސާކުރަންވާނެއެވެ. އަދި ސްލިޕްގެ procurement@naifaru.gov.mv އީމެއިލް އަށް ފޮނުވާ info@naifaru.gov.mv އަށް ސީސީ ކުރަންވާނެއެވެ. މުއްދަތު: 09 ޑިސެމްބަރ 2026 **(10:00)** އަށް
9.1	ޕްރީ ބިޑް މީޓިންގ (މަޢުލޫމާތު ސެޝަން) **ތާރީޚް:-** 30 ޖުލައި 2026 **ދުވަސް:- ބުރާސްފަތި** **ގަޑި:- 13:00** **ތަން:- މަސްޖިދުލް ސިއްދީޤު** **ނޯޓް: ބީލަމުގައި ރަޖިސްޓަރ ނުވާ ފަރާތްތަކަށް ޕްރީ ބިޑްގައި ބައިވެރި ނުވެވޭނެކަމާއި އަދި ޕްރީ ބިޑް މީޓިންގއަށް ހާޒިރުނުވާ ފަރާތްތަކަށް ބީލަން ހުށަނާޅޭނެއެވެ.**
9.2	މައުލޫމާތު ސާފުކުރުމަށް ގުޅުންހުރި ފަރާތުގެ އެޑްރެސް: ނަން: ޝަރުފާތު އިބްރާހީމް މަޤާމް: ސީނިއަރ ކައުންސިލް އޮފިސަރ އޮފީސް: ފޯރަމްޒް ނައިފަރު ކައުންސިލްގެ އިދާރާ

ފޯން ނަންބަރު: 6620173 އީމެއިލް އެޑްރެސް:- sharuwath.ibrahim@naifaru.gov.mv އީމެއިލް އަށް ފޮނުއްވާ procurement@naifaru.gov.mv އަދި info@naifaru.gov.mv އަށް ސީސީ ކޮށްފޮނުއްވާށެވެ. (މެއިލްކުރެއްވުމަށްފަހު އިދާރާއަށް މެއިލް ލިބުނުކަން ކަށަވަރުކުރުމަށްޓަކައި މެއިލް ފޮނުއްވާ ފަރާތުގެ ޖަވާބުދެއްވާށެވެ).	
އަގު ހުށަހަޅަންވީ ގޮތް: ސެކްޝަން 4 އާއި އެނެކްސް 10 އަދި 11 ގައިވާ ތިރީގައިވާ މައުލޫމާތާއި އެއްގޮތަށް އެނެކްސް 11 ގައިވާ ބީއޯކިއުގައި އަގުތައް ޖުމްލަކޮށްފައި ބީލަން ހުށަހަޅާ ފޯމުގައި ޖުމްލަ އަގު ހުށަހެޅުއްވަން	13.1
މަސައްކަތުގެ މުއްދަތު: -	14
ބީލަން ހުށަހަޅަންވީ ސުންގަޑި ތަން: ފާދިއްޕޮޅު ނައިފަރު ކައުންސިލްގެ އިދާރާގެ މީޓިންގ ރޫމް ތާރީޚް: 03 އޮގަސްޓް 2026 ދުވަސް: ހޮމަ ގަޑި: 11:00	18.1
ބީލަން ހުޅުވުން ތަން: ފާދިއްޕޮޅު ނައިފަރު ކައުންސިލްގެ އިދާރާގެ މީޓިންގ ރޫމް ތާރީޚް: 03 އޮގަސްޓް 2026 ދުވަސް: ހޮމަ ގަޑި: 11:00	20.1
ބީލަންތައް ވަޒަންކުރާނެ މިންގަނޑު ޖަދުވަލު 6 ގައި އެވަނީއެވެ.	24.1
ބިޑް ސެކިއުރިޓީގެ ގޮތުގައި ހުށަހަޅަންޖެހޭ އަދަދު: ބީލަމުގެ އަގު 500,000 (ފަސްލައްކަ) ރުފިޔާ އަށް ވުރެ ބޮޑުވާނަމަ، 5,000/- (ފަސްހާސް) ރުފިޔާ	28.1
ބިޑް ސެކިއުރިޓީގެ މުއްދަތަކީ ބިޑް ހުޅުވާ ދުވަހުން ފެށިގެން 90 (ނުވަދިހަ) ދުވަހެވެ.	28.2
ޕާރފޯމަންސް ސެކިއުރިޓީގެ ގޮތުގައި ހުށަހަޅަންޖެހޭ އަދަދު: ބީލަމުގެ އަގު 500,000 (ފަސްލައްކަ) ރުފިޔާ އަށް ވުރެ ބޮޑުވާނަމަ، ބީލަން ހުށަހަޅާ އަގުގެ 10%. (ޕާރފޯމަންސް ގެރެންޓީ ހުށަހަޅަން ޖެހޭނީ ބީލަން އެވޯޑް ކުރުމުން އެއްބަސްވުމުގައި ސޮއިކުރުމުގެ ކުރިން)	30.1
ތަކެތި ހަވާލުކުރަންޖެހޭ ތަން: ފާދިއްޕޮޅު ނައިފަރު ކައުންސިލްގެ އިދާރާ	36.1

ސެކްޝަން 2 - ބިޑް ހުށަހަޅާ ފަރާތްތަކަށް އިރުޝާދު

(ހ) އާންމު މަޢުލޫމާތު

1. **ބިޑުގެ ތައާރަފު**

1.1. މި ބިޑަކީ ނައިފަރު ކައުންސިލުން ކުރުމާއި އެއްގޮތަށް މަސްޖިދުލް ސިއްދީޤުގައި އަންހެނުންގެ ފާހާނާ އަޅައި ވުޟޫ ކުރާތަނެއް ހެދުމުގެ މަސައްކަތެވެ

2. **ބިޑަށް ކުރިމަތިލެވޭނެ ފަރާތްތައް**

2.1. ބިޑަށް ހުށަހެޅުވޭނީ، ވިޔަފާރި ރަޖިސްޓްރީކުރުމުގެ ޤާނޫނު (ޤާނޫނު ނަންބަރު: 18/2014) ގެ ދަށުން ވިޔަފާރި ރަޖިސްޓްރީ ކުރެވިފައިވާ ތިރީގައި ބަޔާންކުރާ ފަރާތްތަކަށެވެ.

2.1.1 ޤާނޫނު ނަންބަރު 10/96 (ދިވެހިރާއްޖޭގެ ކުންފުނިތަކާބެހޭ ޤާނޫނު) ގެ ދަށުން، ކުންފުނިތަކުގެ ގޮތުގައި ރަޖިސްޓަރީ ކުރެވިފައިވާ ވިޔަފާރިތައް.
2.1.2 ޤާނޫނު ނަންބަރު 13/2011 (ޕާޓްނަރޝިޕް ޤާނޫނު) ގެ ދަށުން، ޕާޓްނަރޝިޕްތަކުގެ ގޮތުގައި ރަޖިސްޓަރީ ކުރެވިފައިވާ ވިޔަފާރިތައް
2.1.3 ޤާނޫނު ނަންބަރު 3/2007 (ކޯޕަރޭޓިވް ސޮސައިޓީގެ ޤާނޫނު) ގެ ދަށުން، ކޯޕަރޭޓިވް ސޮސައިޓީއެއްގެ ގޮތުގައި ރަޖިސްޓަރީ ކުރެވިފައިވާ ވިޔަފާރިތައް
2.1.4 ޤާނޫނު ނަންބަރު 19/2004 (އަމިއްލަ ފަރުދުންގެ ވިޔަފާރީގެ ޤާނޫނު) ގެ ދަށުން ވިޔަފާރިއެއްގެ ގޮތުގައި ރަޖިސްޓަރީ ކުރެވިފައިވާ އަމިއްލަ ފަރުދުންގެ ވިޔަފާރިތައް

2.2. މިމާއްދާގެ 2.1 ގައި ބަޔާންކުރާ ފަރާތްތަކުގެ އިތުރުން އެހެން ފަރާތްތަކަކަށް ބިޑަށް ކުރިމަތިލެވޭނަމަ އެކަން ބިޑް ޝީޓްގައި ބަޔާން ކުރެވިފައިވާނެއެވެ.

3. **ބިޑް އިންނަންވާނެގޮތާ އަދި ބިޑުގައި ސޮއިކުރުން**

3.1. ބިޑްތައް އިންނަންވާނީ މި ސެކްޝަނުގެ ޖަދުވަލު 1 ގައިވާ، ބިޑް ހުށަހަޅާ ފަރާތްތަކުގެ ޗެކްލިސްޓު ގައިވާ ތަރުތީބުންކަމާއި ޑޮކިއުމަންޓްތައް ހިމެނޭގޮތަށް ތަރުތީބުން ބައިންޑު ކުރެވިފައެވެ.

3.2. ބިޑް އިންނަންވާނީ ދިވެހިބަހުން، ފަސޭހައިން ކިޔަން އެނގޭ ފޮންޓަކުން (ފަރުމާ ފޮންޓް ފަރަ) ބޭނުން ކުރެވިފައެވެ. ނުވަތަ އަތުން ލިޔާނަމަ ހުރިހާ ލިޔުމެއް ކިޔަން އެނގޭން ޖެހޭނެއެވެ. އަދި ބިޑުގެ ހުރިހާ ސަފްޙާއެއްގައި ބިޑް ހުށަހަޅާ ފަރާތުގެ ނުވަތަ އެފަރާތުން ހަވާލުކުރާ ފަރާތުގެ ސޮއި ތައްގަނޑު ޖަހާފައި އިނީޝަލް ވާންޖެހޭނެއެވެ. އަދި ބިޑުގެ ކޮންމެ

ސަފްހާއެއްގައި ވެސް އެއީ ކިތައް ސަފްހާގެ ތެރެއިން ކިތައް ވަނަ ސަފްހާކަން އަންގައިދޭނެ ތަރުތީބުން ސަފްހާ ނަންބަރުވެސް ޖަހަންވާނެއެވެ.

.3.3 3.3.1 ޕްރައިވެޓް ލިމިޓެޑް ކުންފުނިތަކުން މެނޭޖިންގ ޑިރެކްޓަރ ނޫން އެހެން ފަރާތަކުން ބީލަމުގައި ސޮއިކުރާނަމަ އެ ފަރާތަކަށް ސޮއި ކުރުމުގެ ހުއްދަ ދީފައިވާކަން ބަޔާންކުރާ "ޕަވަރ އޮފް އެޓަރނީ"ގެ ކޮޕީއެއް ހުށަހަޅަން ވާނެއެވެ.

3.3.2 ޕާޓްނަރޝިޕްތަކުގެ މެނޭޖިންގ ޕާޓްނަރު ނޫން އެހެން ފަރާތަކުން ބީލަމުގައި ސޮއިކުރާނަމަ އެ ފަރާތަކަށް ސޮއި ކުރުމުގެ ހުއްދަ ދީފައިވާކަން ބަޔާންކުރާ "ޕަވަރ އޮފް އެޓަރނީ"ގެ ކޮޕީއެއް ހުށަހަޅަން ވާނެއެވެ.

3.3.2 ކޯޕަރޭޓިވް ސޮސައިޓީތަކުގެ ޗެއަރޕަރސަން ނޫން އެހެން ފަރާތަކުން ބީލަމުގައި ސޮއިކުރާނަމަ އެ ފަރާތަކަށް ސޮއި ކުރުމުގެ ހުއްދަ ދީފައިވާކަން ބަޔާންކުރާ "ޕަވަރ އޮފް އެޓަރނީ"ގެ ކޮޕީއެއް ހުށަހަޅަން ވާނެއެވެ.

3.3.4 ފަރުދީ ވިޔަފާރިތަކުގައި ވެރިފަރާތް ނޫން ފަރާތެއް ބީލަމަށް ހުށަހަޅާ ލިޔުންތަކުގައި ސޮއިކުރާނަމަ އެފަރާތަކަށް ސޮއިކުރުމުގެ ހުއްދަ ދީފައިވާކަން ބަޔާންކުރާ "ޕަވަރ އޮފް އެޓަރނީ"ގެ ކޮޕީއެއް ހުށަހަޅަން ވާނެއެވެ.

3.3.5 ސަރުކާރު ކުންފުނިތަކާއި، ޕަބްލިކް ލިމިޓެޑް ކުންފުނިތަކުން ބީލަމުގެ ލިޔުންތަކުގައި ސޮއިކުރާއިރު، ޒިންމާދާރު ކޮންމެ ފަރާތަކުންވެސް ސޮއި ކުރަންވާނެއެވެ.

.4 ހުށަހެޅޭނެ ބީލަމުގެ އަދަދު

.4.1 ބީލަމަށް ކުރިމަތިލާ ކޮންމެ ފަރާތަކަށްވެސް ހުށަހެޅޭނީ 1 (އެކެއް) ބީލަމެވެ. އެއް ބީލަމަށްވުރެ ގިނަ ބީލަން އެއްވެސް ފަރާތަކުން ހުށަހަޅައިފިނަމަ އެފަރާތުން ހުށަހަޅާ ހުރިހާ ބީލަމެއް ބާތިލް ކުރެވޭނެއެވެ.

.5 ބީލަން ތައްޔާރު ކުރުމުގެ އަގު

.5.1 ބީލަން ތައްޔާރުކުރުމާއި ބީލަން ހުށަހެޅުމަށް ކުރާ އެންމެހައި ހަރަދުތައް ކުރާނީ އެބީލަމެއް ހުށަހަޅާ ފަރާތުންނެވެ. މިކަމަށް ހިނގާ އެއްވެސް ހަރަދަކަށް ބީލަމަށް ހުޅުވާލި ފަރާތުން ޒިންމާއެއް ނުނަގާނެއެވެ.

.6 އެހެނިހެން އުސޫލުތައް

.6.1 ބީލަން ހުށަހަޅާ ފަރާތާއި މިއިދާރާގެ މުވައްޒަފަކާއި ގުޅުމެއް (ދައުލަތުގެ މާލިއްޔަތުގެ ޤަވާއިދުގެ 1.02ގެ (ނ) ގައި ބަޔާންކުރާ "ކްލޯޒް ރިލޭޝަންޝިޕް" ނުވަތަ "ކްލޯޒް އެސޯސިއޭޓްޝިޕް" ކަމުގައި ބަޔާންކޮށްފައިވާ ފަދަ ގުޅުމެއް) އޮތްކަމުގައި ވާނަމަ، އެކަމުގެ ސާފު މަޢުލޫމާތު އެނގޭނެ ލިޔުމެއް ސޮއިކޮށް ހުށަހަޅަންވާނެއެވެ. މިފަދަ ލިޔުމެއް ހުށަނާޅާ އެކަން އެނގިއްޖެނަމަ އިތުރު އެންގުމަކާ ނުލައި އެ ބީލަން ބާތިލް ކުރެވޭނެއެވެ.

(ހ) ބީލަމުގެ ލިޔުންތައް

7. **ބީލަމުގައި ހިމެނޭ ބައިތައް**

.7.1 ބީލަމުގެ ލިޔުންތަކުގައި ހިމެނޭ ތިރީގައިވާ ލިސްޓުގައިވާ ލިޔުންތަކާއި، އެމެންޑްމަންޓްތަކެވެ.

7.1.1 ބީލަން ޝީޓް (ސެކްޝަން - 1)

7.1.2 ބީލަން ހުށަހަޅާ ފަރާތްތަކަށް އިރުޝާދު (ސެކްޝަން - 2)

7.1.3 އެއްބަސްވުމުގެ އާންމު އަދި ހާއްސަ މާއްދާތައް (ސެކްޝަން - 3)

7.1.4 މަސައްކަތްތަކުގެ މައުލޫމާތު (ސެކްޝަން - 4)

7.1.5 ޖަދުވަލުތައް (ސެކްޝަން-5)

8. **ބީލަމުގައި ރަޖިސްޓްރީ ކުރުން**

.8.1 ބީލަމުގައި ބައިވެރިވުމަށް އިޢުލާނުގައިވާ މުއްދަތުގެ ތެރޭގައި އިޢުލާނުގައި ދީފައިވާ އިރުޝާދާ އެއްގޮތަށް ރަޖިސްޓްރީ ކުރަންވާނެއެވެ.

.8.2 ބީލަން ހުށަހެޅޭނީ އިޢުލާނުގައި ރަޖިސްޓްރީ ކުރުމަށް ދީފައިވާ މުއްދަތުގެ ތެރޭގައި ރަޖިސްޓްރީކުރާ ފަރާތްތަކަށެވެ.

9. **ބީލާ ގުޅޭގޮތުން މައުލޫމާތު ސާފުކުރުން**

.9.1 މި ބީލަމާއި ގުޅޭ ޕްރީބިޑް މީޓިންގ ބޭއްވޭނަމަ ޕްރީބިޑް މީޓިންގ އޮންނަ ތާރީޚާއި ގަޑި "ބީލަން ޝީޓް" ގައި ބަޔާންކޮށްފައިވާނެއެވެ.

.9.2 ބީލާގުޅޭގޮތުން އިތުރު މައުލޫމާތު ސާފުކުރަން ބޭނުންވާނަމަ ބީލަން ޝީޓްގައިވާ އީމެއިލަށް ލިޔުމުން ހުށަހެޅުމުން، އެކަމުގެ މައުލޫމާތު ސާފުކޮށްދިނުމަށްފަހު ހުރިހާ ބީލަންވެރިންނަށް ލިޔުމުން ފޮނުވާނެއެވެ.

.9.3 މި ބީލަން ކުރިއަށްގެންދިއުމާއި މައުލޫމާތާއި ގުޅިގެން ނުވަތަ މި ބީލާ ގުޅޭގޮތުން އިތުރަށް ސާފުނުވާ ކަމެއް އޮތް ނަމަ އެ ކަމެއްގެ މައުލޫމާތު ހޯދުމަކީ ބީލަން ހުށަހަޅާ ފަރާތުގެ ޒިންމާއެކެވެ.

10. **ބީލަމަށް ބަދަލު ގެނައުން**

.10.1 ބީލަން ހުށަހެޅުމުގެ މުއްދަތު ހަމަވުމުގެ ކުރިން ބީލަމަށް ކޮންމެވެސް ގެނެސްދެވޭ ބަދަލެއް ގެނައުމަށް ފެނިއްޖެ ހިނދެއްގައި، އެމެންޑްމަންޓެއް (އެޑެންޑަމް) ގެންނާނެއެވެ.

.10.2 10.1 ގައިވާ ގޮތަށް ދޫކުރާ އެމެންޑްމަންޓަކީ ބީލަމުގެ ބައެކެވެ. އަދި އެ އެޑެންޑަމް ބީލަމުގެ މައުލޫމާތު ސާފުކުރުމަށް ރަޖިސްޓަރީ ފަރާތްތަކަށް އީމެއިލް މެދުވެރިކޮށް ފޮނުވާނެއެވެ. ނުވަތަ އެފަރާތްތަކާ އަތުން ހަވާލުކުރާނެއެވެ.

(ނ) ބީލަން ވައްތަރުކުރުން

11. ބިޑުގައި ބޭނުން ކުރެވޭ ބަސް

11.1. ބީލަން ހުށަހަޅާ ފަރާތުން ބީލަން ވައްތަރު ކުރަންވާނީ ބިޑާއިއެކު ދިވެހިވާ ނަމޫނާއާ އެއްގޮތަށް ދިވެހިބަހުންނެވެ. އަދި ބިޑާއިއެކު ހުށަހަޅަންޖެހޭ ތަފްޞީލް ލިޔުންތައް އިނގިރޭސި ބަހުން ހުށަހެޅިދާނެއެވެ.

12. ބިޑުގައި ބޭނުން ކުރާ ފައިސާ

12.1. މި ބިޑުގައި އަގު ކުރިޔަށް ހުށަހަޅަންވާނީ ދިވެހި ރުފިޔާއިންނެވެ.

13. އަގު ހުށަހެޅުން

13.1. ބިޑުގައި ވަކި ގޮތަކަށް އަގު ހުށަހަޅަންޖެހޭނަމަ އެކަން ބީލަން ޝީޓުގައި ބަޔާންކޮށްފައިވާނެއެވެ.

13.2. ޖީ.އެސް.ޓީއަށް ރަޖިސްޓްރީކޮށްފައިވާ ފަރާތެއްނަމަ އަގު ހުށަހަޅަންވީ ޖީ.އެސް.ޓީ ހިމަނައިގެންނެވެ. އަދި ޖީ.އެސް.ޓީއަށް ދައްކާ އަދަދު ވަކިން އެނގެން އޮންނަންވާނެއެވެ. ޖީއެސް.ޓީ އަށް ރަޖިސްޓަރީ ނުވާ ފަރާތްތަކުން ޖީ.އެސް.ޓީ ހިމަނައިގެން އަގު ހުށަހެޅި ކަމުގައިވިޔަސް ބީލަން އެވާޒު ކުރާއިރު އެއަގު ޖުމްލަ އަގެއް ހިސާބުކުރެވޭނެއެވެ.

14. މުއްދަތު

14.1. މަސައްކަތް ނިންމުމަށް ނަގާ މުއްދަތު ހުށަހަޅަންޖެހޭނީ ބަންދު ދުވަސްތައް ހިމަނައިގެން ދުވަހުގެ އަދަދުންނެވެ.

14.2. މަސައްކަތް ނިންމުމަށް ހުށަހަޅާ މުއްދަތަކީ އެމަސައްކަތެއް ކުރުމަށް އެކަށީގެންވާ މުއްދަތެއް ކަމުގައި ވާންވާނެއެވެ.

14.3. ވަކި މުއްދަތަކުން ނިންމުމަށް ކަނޑައަޅާފައިވާ މަސައްކަތްތަކުގައި، އެމަސައްކަތެއް އެމުއްދަތުގައި ނިންމަންވާނެއެވެ.

15. ބިޑުގެ މުއްދަތު

15.1. ބިޑާއި ގުޅިގެން ހުށަހަޅާ އަންދާސީހިސާބުގައި މަދުވެގެން 90 (ނުވަދިހަ) ދުވަހުގެ ވެލިޑިޓީ މުއްދަތެއް އޮންނަންވާނެއެވެ.

16. ބިޑާއެކު ހުށަހަޅަންޖެހޭ ލިޔުންތައް

16.1. ބީލަން ހުށަހަޅާއިރު ބިޑުގައިވާ މަޢުލޫމާތު އަދި ލިޔުންތައް މަދު ނުވަތަ ނުލިބިއްޖެނަމަ ޝީޓުގައި ކުރެވޭނެއެވެ.

16.1.1 ފުރިހަމަ ކޮށްފައިވާ ބީލަން ހުށަހަޅާ ފޯމް (ޖަދުވަލު 2)

16.1.2 ކުންފުނި/ޕާޓްނަރޝިޕް/ ކޯޕަރޭޓިވް ސޮސައިޓީ/ އަމިއްލަ ވިޔަފާރީގެ ރަޖިސްޓްރީގެ ކޮޕީ.

16.1.3 އެންމެ ކުޑަ، ކުޑަ އަދި މެދުފަންތީގެ ވިޔަފާރީގެ ރަޖިސްޓްރީގެ ކޮޕީ (މި ރަޖިސްޓްރީ ކޮޕީ ހުށަހެޅި ކަމުގައި ވިޔަސް ބިޑުގައި ބައިވެރިވެވޭނެއެވެ. ޕްރޮކިއުމަންޓުގައި

ފަރާތްތަކާއި ވަކިވަކި ބީލަންތަކުގައި ކުރިއަށްގެންދާ އޮޕްޝަންތަކުން ދަށުދަރަޖައިގެ ހާލަތުތަކުގައި

ދާއިރާތަކަށް އިސްލާމްދީނުގައި އަމަލުކުރާނެ ގޮތުގެ އުސޫލު (G-23/2022) އަށް ބަލާނެ

ކަމަށް އިވެލުއޭޝަން ޝީޓުގައި ބަޔާންކޮށްފައިވާނަމަ މި ސަބްޖެކްޓް ހުށަހެޅުމުން އެއަށް

ރިޢާޔަތް ކުރެވޭނެއެވެ.)

16.1.4 ކޮޕީ ޝަހާދަތު/ ޖީ.އެސް.ޓީ (ހުށަހަޅަންޖެހޭނެ ކަމަށް ބީލަން ޝީޓުގައި ބަޔާންކޮށްފައިވާނަމަ ހުށަހަޅަންޖެހޭނެއެވެ.)

16.1.5 ފުރިހަމަކޮށްފައިވާ ބީލަން ހުށަހަޅާ ފަރާތުގެ ޕްރޮފައިލް (ޖަދުވަލު 3)

16.1.6 ޖީ.އެސް.ޓީ ރެޖިސްޓްރޭޝަން ސެޓްފިކެޓުގެ ކޮޕީ (ޖީ.އެސް.ޓީ އަށް ރަޖިސްޓްރީކޮށްފައިވާނަމަ)

16.1.7 ބިޑް ސެކިއުރިޓީ ހުށަހަޅަންޖެހޭ ބީލަމެއްނަމަ ހުށަހަޅާ ބިޑް ސެކިއުރިޓީގެ އަސްލު

16.2. ބީލަން ހުށަހަޅާއިރު ބީލަމާއި ގުޅޭ މަޢުލޫމާތު ހުށަހަޅަން ޖެހޭނީ އެޓޭޗްކޮށް ނަމޫނާ ފޯމުތަކުގައި މަތިންނަމަ ނަމޫނާ ފޯމުތަކަށް ބަދަލު ނުގެނެވޭނެއެވެ.

16.2.1 ބީލަން ހުށަހަޅާ މަސައްކަތާގުޅޭގޮތުން މަސައްކަތުގެ ތަޖުރިބާގެ ލިޔުންތައް އަދި ޖަދުވަލު 5 ފުރިހަމަ ކުރުމަށްފަހު ހުށަހަޅަންވާނެއެވެ.

16.2.2 ބީލަން ހުށަހަޅާ ފަރާތުގެ މާލީ ދަލީލު ހުށަހަޅަން ޖެހޭނަމަ ޖަދުވަލު 4 ފުރިހަމަ ކުރުމަށްފަހު ހުށަހަޅަންވާނެއެވެ.

(ހ) ބޭންކް ސްޓޭޓްމަންޓްގައިވާ އެކައުންޓްގެ ވެރިފަރާތަކީ ބީލަމުގައި ރަޖިސްޓްރީކޮށްފައިވާ ފަރާތްތަކުގައި ވާންޖެހޭނެއެވެ.

(ށ) އަމިއްލަ ފަރުދުންގެ ވިޔަފާރީގެ ދަށުން ބީލަން ހުށަހަޅާނަމަ، އެފަރާތުގެ އަމިއްލަ ނަމުގައި ހުޅުވާފައިވާ އެކައުންޓްގެ ބޭންކް ސްޓޭޓްމަންޓްވެސް ގަބޫލުކުރެވޭނެއެވެ.

(ނ) ބީލަމުގައި އެދިފައިވާ މަސްތަކުގެ ބޭންކް ސްޓޭޓްމަންޓް ހުށަހަޅަންވާނެއެވެ.

16.3. އެއްބަސްވުމުގައި ސޮއިކުރުމުގެ ކުރިން ހުށަހަޅަންޖެހޭ ލިޔުންތައް

16.3.1 މޯލްޑިވްސް އިންލަންޑް ރެވެނިއު އޮތޯރިޓީން ދޫކުރާ ޓެކްސް ކްލިއަރަންސް ރިޕޯޓުގެ ކޮޕީ (ދޫކުރިފަހުން 3 މަސް ހަމަނުވާ)

16.3.2 މިބީލަމަށް ހުށަހަޅާ އަގު 500,000 (ފަސްލައްކަ) ރުފިޔާއަށްވުރެ މަތިވާނަމަ ސަރުކާރު ޕޮލިސީއާ ބޭންކް އަކުން ނުވަތަ ދިވެހިރާއްޖޭގައި ހިންގުމަށް ހުއްދަދީފައިވާ ފައިނޭންޝިއަލް އިންސްޓިޓިއުޝަނަކުން މި ޕްރޮޖެކްޓަށް ދޫކުރެވިފައިވާ ޕާފޯމަންސް ގެރެންޓީގެ އަސްލު.

(ށ) ބީލަން ހުށަހެޅުން

17. ބީލަން ބަންދު ކުރާނެ ގޮތް

17.1 ބީލަން އާންމުންނަށް ބަންދު ކުރެވިފައެވެ. މިނޫން ގޮތަކަށް އޮންނަ ބީލަމެއް ބަލައެއް ނުގަންނާނެއެވެ.

17.2 ސިޓީ އުރައިގެ ބޭރުގައި ބީލަމުގެ ނަން ލިޔެފައި އޮންނަންވާނެއެވެ.

17.3 ސިޓީ އުރައިގައި ބީލަން ހުށަހަޅާ ފަރާތުގެ ނަމާއި އެޑްރެސް އަދި ފޯން ނަމްބަރު ލިޔެފާ އޮންނަން ވާނެއެވެ.

17.4 ހުށަހަޅާ ބީލަންތައް ހުށަހަޅަންވާނީ ބަންދު ކުރެވިފައިވާ ސިޓީ އުރައިގައި ބީލަން ސީލްކޮށްފައިވާ ގޮތަށް އެޑްރެސް ކުރެވިފައެވެ.

18. ބީލަން ހުށަހެޅުމުގެ ސުންގަޑި

18.1 މި މަސައްކަތަށް ނުވަތަ ޚިދުމަތަށް އަދި ހުށަހަޅާ ބީލަންތައް ހުށަހަޅަންވީ ސުންގަޑި ބީލަން ޝީޓުގައި ބަޔާންކޮށްފައިވާނެއެވެ.

18.2 މި މާއްދާގެ 18.1 ގައި ބަޔާން ކުރެވިފައިވާ ތާރީޚަކީ ސަރުކާރު ބަންދު ދުވަހެއްގެ ގޮތުގައި ސަރުކާރުން ހަމަޖެއްސައިފިނަމަ ބީލަން ހުށަހަޅަންޖެހޭ އެންމެފަހު ތާރީޚަކަށް ވާނީ ޖެހިގެން އެންމެ އަވަހަށް އަންނަ ރަސްމީ ދުވަހުގެ ބީލަން ޝީޓުގައިވާ ސުންގަޑީގައެވެ.

18.3 އިމެއިލް އަދި ފެކްސް އިން ފޮނުވާ ބީލަންތައް ބަލައެއް ނުގަންނާނެއެވެ.

19. މުއްދަތުގެ ފަހުން ހުށަހަޅާ ބީލަން ބަލައި ނުގަނެ އަމަލު ކުރާނެގޮތް:

19.1 ބީލަން ހުށަހެޅުމަށް ހަމަޖެހިފައިވާ ސުންގަޑީގެ ފަހުން ހުށަހަޅާ ބީލަންތައް ބަލައެއް ނުގަންނާނެއެވެ

(ބ) ބީލަން ހުޅުވުމާއި އިވެލުއޭޝަން ކުރުން

20. ބީލަން ހުޅުވުން

20.1 މި މަސައްކަތަށް ހުށަހަޅާ ބީލަންތައް ހުޅުވުމަށް ހަމަޖެހިފައި ވަނީ ބީލަން ހުށަހަޅާ ފަރާތްތަކުގެ ނުވަތަ އެފަރާތުން ބީލަން ހުޅުވުމަށް ހަމަޖެހިފައިވާ ތަނަށް ފޮނުވާ ފަރާތްތަކުގެ ހާޒިރުގައި ބީލަން ޝީޓުގައިވާ ތާރީޚުގައެވެ.

20.2 ބީލަން ހުޅުވުން އާންމުކޮށް ބީލަން ޝީޓުގައި ބަޔާންކޮށްފައިވާ އެޑްރެހުގައެވެ.

20.3 ބީލަން ހުޅުވުމަށް ހަމަޖެއްސިފައިވާ ތާރީޚަކީ އެއްވެސް ސަބަބަކާ ހުރެ ސަރުކާރުން ބަންދު ދުވަހެއްގެ ގޮތުގައި ހަމަޖެއްސައިފިނަމަ ބީލަން ހުޅުވުން އާންމުކޮށް ޖެހިގެން އަންނަ ރަސްމީ ދުވަހުގެ ބީލަން ޝީޓުގައިވާ ސުންގަޑީގައެވެ.

21. ހުށަހަޅާ ބީލަމުގައިވާ ކުށްތައް އިސްލާހުކުރުން

21.1. ޝަރުތު ފުރިހަމަވާ ބީލަންތަކުގެ ހިސާބުކުރުމުގެ މައްސަލަތައް އުޅޭނަމަ ތިރީގައި މިވާ ގޮތުގެ މަތިން އިސްލާހު ކުރެވޭނެއެވެ.

21.2. ބީލަމުގައިވާ ފައިސާގެ އަދަދާއި ދިވެހި ބަހުން ލިޔެފައިވާ ފައިސާގެ އަދަދު ތަފާތުވާނަމަ، ރަގަމު އަދަދުކަމުގައި ބަލާނީ ދިވެހި ބަހުން ލިޔެފައިވާ ފައިސާ އަދަދެވެ.

22. ބީލަންތައް ޝޯޓްކުރުމާއި ބީލަންތަކުގެ ރޭންކިންސިސްޓަމް ކަނޑައެޅުން

22.1. ބީލަންތައް އިވެލުއޭޓްކުރުމުގެ ކުރިން ތިރީގައިވާ ކަންކަން ފުރިހަމަވޭތޯ ބަލާނެއެވެ.

22.1.1 ބީލަމަށް ޝަރުތު ފުރިހަމަވާ ފަރާތްތައްކަން.

22.1.2 ހުށަހަޅަންޖެހޭ ލިޔުންތައް ހުށަހަޅާފައިވާ ފަރާތްތައްކަން

22.1.3 ބީލަމުގައިވާ އެސެސްމަންޓުތަކުގައި އެކަށީގެންވާ ބެންޗްމާކް ކަނޑައެޅުން (ރޭންކިންސިސްޓަމް)

23. ބީލަންތައް އިވެލުއޭޓް ކުރުން

23.1. ހުށަހަޅާ ބީލަންތަކުގެ ތެރެއިން އިވެލުއޭޓް ކުރެވޭނީ 22.1 ގައިވާ ކަންކަން ފުރިހަމަވާ ބީލަންތަކެވެ.

24. ބީލަން ހަވާލުކުރާނެ ފަރާތް ކަނޑައެޅުން

24.1. ބީލަން ހަވާލުކުރާނެ ފަރާތެއް ކަނޑައަޅާނީ، ބީލަން ވަޒަންކުރުމަށް ބޭނުން ކުރާނެ މިންގަނޑަށް ބަލައިގެން އެންމެ ގިނަ މާކްސް ލިބޭ ފަރާތަކަށެވެ. އަދި ޕްރޮކިއުމަންޓްތައް ހަވާލުކުރުމުގައި ދައުލަތުގެ ޚަރަދުކަން ކުރިއަށްގެންދާ ބީލަންތަކުގައި ވަކިވަކި ފަރާތްތަކާއި ދާއިރާތަކަށް އިސްކަންދިނުމުގައި އަމަލުކުރާނީ މާލިއްޔަތު އުސޫލު (G-23/2022) އަދި ބަލާނީ ކަމަށް އިވެލުއޭޝަން ޝީޓު (ޖަދުވަލު 6 - ބީލަން ވަޒަންކުރާނެ މިންގަނޑު) ގައި ބުނެފައިވާނަމަ މި އުސޫލަކަށްވެސް ބަލާނެއެވެ.

25. ބީލަންތަން ކެންސަލްކުރުން

25.1. އިޢުލާނާ ގުޅިގެން ބީލަން ހުށަހަޅައިދޭ ފުރިހަމަކުރަންޖެހޭ މައުލޫމާތާއި ހުށަހަޅަންޖެހޭ ލިޔުންތައް ހުށަހަޅާފައިނުވާނަމަ ބީލަންތައް ބާޠިލުކޮށްގެން އިޢުލާނު ވެބްސައިޓަށް ލިބިގެންނެވެ. އަދި ބީލަންތައް ބާޠިލުކުރުމަށް ފަހުގައި ބީލަން ފުރިހަމަކުރާ ބީލަންތައް ބާޠިލުކުރުމުގެ އިޢުލާނުވެސް ވެބްސައިޓަށް ލިބިގެންނެވެ. އަދި ބީލަންތައް ބާޠިލުކޮށްފަހު ހުށަހަޅައިވާ އޭޖެންސީ އެކަށީގެންވާ އޭޖެންސީއަކަށް ނުވަތަ އެކަށީގެންވާ އަދަދަކަށް ބީލަން ހުށަހަޅައިފައިވާނަމަ ބީލަންތައް ކެންސަލްކުރުމުގެ އިޢުލާނު މަސައްކަތުގެ ވެބްސައިޓަށް ލިބިގެންނެވެ.

26. ބީލަން ކާމިޔާބުކުރާ ފަރާތް ހޮވައި، އެކަން އެންގުން

26.1. ބީލަން ކާމިޔާބުވި ފަރާތަކާއި، ކާމިޔާބުނުވި ފަރާތްތަކަށް ލިޔުމުން އަންގާނެއެވެ.

27. އެއްބަސްވުމުގައި ސޮއި ކުރުން

27.1. ބީލަން ކާމިޔާބުކުރިފަރާތަށް އެކަމުގެ ލިޔުން ފޮނުވާތާ ގިނަވެގެން ބަންދުނޫން 14 (ސާދަ) ދުވަހުގެ ތެރޭގައި ބީލަން ކާމިޔާބުކުރި ފަރާތާއި ދެމެދު މަސައްކަތުގެ އެއްބަސްވުމުގައި ސޮއި ކުރަންވާނެއެވެ. މަސައްކަތުގެ ވެރިފަރާތުން ބޭނުންވެއްޖެ ނަމަ މުއްދަތަށް ބަދަލު ގެނެވޭނެއެވެ.

27.2. 27.1 ގައި ބަޔާންކޮށްފައިވާ މުއްދަތުގެތެރޭގައި އެ މުއްދަތުގައި އެއްބަސްވުމުގައި ސޮއި ނުކުރައްވައިފިނަމަ، މިމަސައްކަތް ހަވާލުކުރުމަށް ނިންމާފައިވާ ނިންމުން ބާތިލުކުރެވޭނެއެވެ.

27.3. އެއްބަސްވުމުގައި ސޮއިކުރުމަށްފަހު މަސައްކަތް ދޫކޮށްލައިފިނަމަ ނުވަތަ އެއްބަސްވުމުގައި ސޮއިކުރުމަށްފަހު މަސައްކަތްފެށުމަކަށް ނުކުން މަސައްކަތް ދޫކޮށްލައިފިނަމަ ދައުލަތުގެ މާލިއްޔަތުގެ ޤަވާއިދުގެ 11.12 ގައި ބަޔާންކޮށްފައިވާ ގޮތުގެމަތިން ފިޔަވަޅުއެޅޭނެއެވެ.

(ޅ) ހުށަހަޅަންޖެހޭ ސެކިއުރިޓީތައް

28. ބިޑް ސެކިއުރިޓީ

28.1. ބީލަމަށް ހުށަހަޅާ އަގަކީ -/500,000 (ފަސްލައްކަ) ރުފިޔާއަށްވުރެ މަތީގެ އަގެއްނަމަ ބީލަން ސިޓީގައި ބަޔާން ކޮށްފައިވާ އަދަދުގެ ބިޑް ސެކިއުރިޓީ ހުށަހަޅަންވާނެއެވެ. (ބީލަން ހުށަހަޅަން އޮންނަ ދުވަހުގެ 1 ގަޑި އިރު ކުރިން ފައިނޭންސްސެކްޝަނާ އިންސްޓިޓިއުޝަނުން ބިޑް ސެކިއުރިޓީ ކައުންސިލްގެ ރަސްމީ އީމެއިލް އަށް އީމެއިލް ކުރި ނަމަވެސް ބަލައި ގަނެވޭނެއެވެ. ނަމަވެސް ބިޑް ސެކިއުރިޓީގެ އަސްލު ބީލަން ކަނޑައެޅޭތާ 3 ދުވަސްތެރޭ ހުށަހަޅަން ޖެހޭނެއެވެ.)

28.2. ބިޑް ސެކިއުރިޓީގެ މުއްދަތަކީ ބިޑް ހުޅުވާ ދުވަހުން ފެށިގެން 90 (ނުވަދިހަ) ދުވަހެވެ.

28.3. ބިޑް ސެކިއުރިޓީގެ ގޮތުގައި ހުށަހަޅަންޖެހޭނީ ސަރުކާރުން ގަބޫލުކުރާ ބޭންކަކުން ނުވަތަ ދިވެހިރާއްޖޭގައި ހުއްދަދޫކުރެވިފައިވާ ފައިނޭންސް އިންސްޓިޓިއުޝަނަކުން މި ޕްރޮޖެކްޓަކަށް ދޫކޮށްފައިވާ ސެކިއުރިޓީ ނުވަތަ ގެރެންޓީއެކެވެ. ބިޑް ސެކިއުރިޓީ ހުށަހަޅާނެ ގޮތުގެ ނަމޫނާއެއް ޖަދުވަލު 7 ގައި ވާނެއެވެ.

28.4. ބީލަން ކާމިޔާބު ކުރާ ފަރާތަށް އެކަން އަންގާ ލިޔުން ފޮނުވާތާ ގިނަވެގެން ބަންދު ނޫން 7 (ހަތެއް) ދުވަހުގެ ތެރޭގައި ބީލަން ކާމިޔާބު ނުވާ ފަރާތްތަކުގެ ބިޑް ސެކިއުރިޓީ އެފަރާތްތަކަށް ރައްދު ކުރެވޭނެ އެވެ.

28.5. ބީލަން ހުޅުވުމަށްފަހު ބީލަން ހުށަހެޅި ފަރާތްތަކުން ބީލަމުން ވަކިވެއްޖެނަމަ ނުވަތަ ބީލަން ކާމިޔާބުކުރާ ފަރާތަށް ބީލަން ކާމިޔާބުވިކަމުގެ ލިޔުން ލިބުމަށްފަހު ބީލަން ކެންސަލް ކޮށްފިނަމަ އެފަރާތުން ހުށަހަޅާފައިވާ ބިޑް ސެކިއުރިޓީ ނަގައިގެން ކައުންސިލަށް ނެގޭނެއެވެ.

29. އެޑްވާންސް ފައިސާ އަދި އެޑްވާންސް ފައިސާގެ ގެރެންޓީ

29.1. އެޑްވާންސް ފައިސާ ދިނުމަށް ހަމަޖެހިފައިވާ ޕްރޮކިއުމަންޓުތަކުގަ، އެޑްވާންސް ފައިސާއަށް އެދި ކޮންޓްރެކްޓަރު ހުށަހެޅުމުން ދައުލަތުގެ މާލިއްޔަތުގެ ގަވާއިދުގެ 10.61 ގައިވާގޮތަށް އެޑްވާންސް ފައިސާ ދޫކުރެވިދާނެއެވެ.

29.2. އެޑްވާންސް ފައިސާ ދޫކުރެވޭނީ ޕްރޮކިއުމަންޓުގެ ޖުމްލަ އަގު -/250,000 (ދެލައްކަ ފަންސާސް ހާސް) ދިވެހި ރުފިޔާއަށްވުރެ ބޮޑުނަމައެވެ.

29.3. އެޑްވާންސް ފައިސާ ހޯދުމަށްއެދި ހުށަހަޅާނަމަ، މަސައްކަތް ހަވާލުވާތާ 45 (ސާޅީސް ފަހެއް) ދުވަހުގެ ތެރޭގައި އެޑްވާންސް ފައިސާއަށް އެދި ހުށަހަޅަންވާނެއެވެ.

29.4. އެޑްވާންސް ފައިސާ ހޯދުމަށް ހުށަހަޅާނަމަ އެޑްވާންސް ޕޭމަންޓް ގެރެންޓީގެ ގޮތުގައި ސަރުކާރުން ގަބޫލުކުރާ ބޭންކަކުން ނުވަތަ ދިވެހިރާއްޖޭގައި ގާއިމްކުރެވިފައިވާ ފައިނޭންޝަލް އިންސްޓިޓިއުޝަނަކުން މި ޕްރޮޖެކްޓަށް ދޫކޮށްފައިވާ ސެކިއުރިޓީ ނުވަތަ ގެރެންޓީއެއް ހުށަހަޅަންވާނެއެވެ. މިގޮތުން ހުށަހަޅަން ޖެހޭނީ ސެކިއުރިޓީ ނުވަތަ ގެރެންޓީއެއްގެ އަސްލެވެ. ކޮޕީ ހުށަހަޅައިފިނަމަ ބަލައިނުގަނެވޭނެއެވެ. އެޑްވާންސް ޕޭމަންޓް ސެކިއުރިޓީ އޮންނަންވާނީ ގޮތުގެ ނަމޫނާއެއް ޖަދުވަލު 9 ގައި ވާނެއެވެ.

29.5. އެޑްވާންސް ފައިސާގެ ގޮތުގައި ދޫކުރެވޭނީ މަސައްކަތުގެ ޖުމްލަ އަގުގެ 15% (ފަނަރަ އިންސައްތަ) އަށްވުރެ ބޮޑުނުވާ އަދަދެކެވެ. އަދި އެޑްވާންސްގެ ގޮތުގައި ދޫވާ ފައިސާ މަސައްކަތް ކުރަމުންދާއިރު ނުވަތަ ޚިދުމަތް ހޯދަމުންދާއިރު ހުށަހަޅާ ބިލްތަކުން، ކޮންޓްރެކްޓުގެ ޖުމްލަ އަގުގެ ނިސްބަތުން އުނިކުރެވޭނެއެވެ.

30. ޕާފޯމަންސް ގެރެންޓީ

30.1. ބީލަން ހުށަހަޅާ އަގަކީ -/500,000 (ފަސްލައްކަ) ރުފިޔާއަށްވުރެ މަތީގެ އަގެއްނަމަ ބީލަން ކާމިޔާބުވި ފަރާތުން ސަރުކާރު ގަބޫލުކުރާ ބޭންކަކުން ނުވަތަ ދިވެހިރާއްޖޭގައި ގާއިމްކުރެވިފައިވާ ފައިނޭންޝަލް އިންސްޓިޓިއުޝަނަކުން މި ޕްރޮޖެކްޓަށް ދޫކޮށްފައިވާ ސެކިއުރިޓީ ނުވަތަ ގެރެންޓީއެއް ޕާފޯމަންސް ގެރެންޓީގެ ގޮތުގައި ހުށަހަޅަންވާނެއެވެ. މިގޮތުން ހުށަހަޅަންޖެހޭނީ ޕާފޯމަންސް ގެރެންޓީގެ އަސްލެވެ. ކޮޕީ ހުށަހަޅައިފިނަމަ ބަލައިނުގަނެވޭނެއެވެ.

30.2. ޕާފޯމަންސް ގެރެންޓީ ބަހައްޓުމަށް ބީލަން ކާމިޔާބުވި ފަރާތަށް ދޫވާ މުއްދަތުގައި ޕާފޯމަންސް ގެރެންޓީ ނުބަހައްޓައިފިނަމަ، މިމަސައްކަތް ހަވާލުކުރުމަށް ނިންމާފައިވާ ނިންމުން ބާތިލުކުރުމަށްފަހު، އެފަރާތުން ހުށަހަޅާފައިވާ ބިޑް ސެކިއުރިޓީ ދައުލަތަށް ނެގޭނެއެވެ.

30.3. އެއްބަސްވުމުގައި ސޮއިކުރާނީ މިސެކިއުރިޓީ ލިބުމުންނެވެ. ސެކިއުރިޓީގެ މުއްދަތަކީ ބީލަން ހުށަހަޅާ ފަރާތުން މަސައްކަތް ނިންމުމަށް ހުށަހަޅާ މުއްދަތަށް 90 (ނުވަދިހަ) ދުވަސް އިތުރުކުރުމުން އަންނަ މުއްދަތެވެ. ޕާރފޯމަންސް ގެރެންޓީ އޮންނަންވާނީ ގޮތުގެ ނަމޫނާއެއް ޗެޕްޓަރ 8 ގައި ވާނެއެވެ.

30.4 ހުރިހާ ސެކިއުރިޓީ/ ގެރެންޓީއެއްގައިވެސް "ބެނިފިޝަރީ" އަކަށް އޮންނަންވާނީ "ފާދިއްޕޮޅު ނައިފަރު ކައުންސިލްގެ އިދާރާ" އެވެ. އަދި ސެކިއުރިޓީގެ މުއްދަތު އިތުރު ކުރުމަށް މަސައްކަތުގެ ވެރިފަރާތުން އެދިއްޖެނަމަ އެމުއްދަތު އިތުރުކޮށްދިނުމަކީ ބީލަން ހުށަހަޅާ ފަރާތުގެ ޒިންމާއެކެވެ.

31. މަސައްކަތު ހުށަހެޅުމާއި މަސައްކަތު ބެލުން

31.1. ދައުލަތުގެ މާލިއްޔަތުގެ ގަވާއިދުގެ 11.01 ގައި ބަޔާންކޮށްފައިވާ ފަދައިން ބިލުތަކެއްގައި ގަވާއިދާ ޚިލާފަށް ކުރާ ކަންތައްތައް ބެލުމަށް މަސައްކަތު ހުށަހެޅުމާއި، ހުށަހެޅޭ މަސައްކަތްތައް ބެލުމުގައި ޢަމަލުކުރެވޭނީ، ދައުލަތުގެ މާލިއްޔަތާބެހޭ ސަރކިއުލަރ ނަންބަރު 13-K/CIR/2018/01 ގެ ޖަދުވަލު 17 ގައިވާ "ބިލުތަކާ ގުޅިގެން މަސައްކަތު ހުށަހެޅުމާއި، ހުށަހެޅޭ މަސައްކަތްތައް ބެލުމުގައި ޢަމަލުކުރަންޖެހޭ އުޞޫލު" އާ އެއްގޮތަށެވެ.

31.2. ދައުލަތުގެ މާލިއްޔަތުގެ ގަވާއިދުގެ 11.02 ގައި ބަޔާންކޮށްފައިވާ ފަދައިން ބިލުތަކެއްގައި ގަވާއިދާ ޚިލާފަށް ކުރާ ކަންތައްތައް ބެލުމަށް ހުށަހަޅަންވާނީ ދައުލަތުގެ މާލިއްޔަތާބެހޭ ސަރކިއުލަރ ނަންބަރު 13-K/CIR/2018/01 ގެ ޖަދުވަލު 18 ގައިވާ "ބީލަން އިޢުލާންކުރި އޮފީހުގެ ޕްރޮކިއުމަންޓް އޮފިސަރަން ބީލަންފޮތާ މަސައްކަތު ހުށަހަޅާ ފޯމް-ފުރަތަމަ މަރުހަލާ" PR-14 ފޯމުންނެވެ.

31.3. ދައުލަތުގެ މާލިއްޔަތުގެ ގަވާއިދުގެ 11.02 ގައި ބަޔާންކޮށްފައިވާ ފަދައިން ބިލުތަކެއްގައި ގަވާއިދާ ޚިލާފަށް ކުރާ ކަންތައްތައް ބެލުމަށް ހުށަހެޅުމުން، މަސައްކަތު ހުށަހަޅާ ތާރީޚުން ފެށިގެން ސަރުކާރު ބަންދު ނޫން 5 (ފަހެއް) ދުވަހުގެ ތެރޭގައި، މަސައްކަތު ނިންމައި، މަސައްކަތު ނިންމިގޮތް ލިޔުމަކުން މަސައްކަތު ހުށަހެޅި ފަރާތަށް، ދައުލަތުގެ މާލިއްޔަތާބެހޭ ސަރކިއުލަރ ނަންބަރު 13-K/CIR/2018/01 ގެ ޖަދުވަލު 19 ގައިވާ "ބިލުގެ މަސައްކަތާއި ގުޅިގެން ޕްރޮކިއުމަންޓް އޮފިސަރުދޭ ޖަވާބު" PR-14 ފޯމުން ޖަވާބު ތަކްރާރުކޮށް އަންގާނެއެވެ.

31.4. ދައުލަތުގެ މާލިއްޔަތުގެ ގަވާއިދުގެ 11.03 ގައި ބަޔާންކޮށްފައިވާ ފަދައިން ބިލުތަކެއްގައި ގަވާއިދާ ޚިލާފަށް ކުރާ ކަންތައްތައް ބެލުމަށް ހުށަހެޅުމުން، ޕްރޮކިއުމަންޓް އޮފިސަރުދޭ ޖަވާބާމެދު ހިތްހަމަ ނުޖެހޭނަމަ އެކަން ބަޔާންކޮށް މަސައްކަތު އަލުން ބެލުމަށް ޕްރޮކިއުމަންޓް އެޕީލް ބޯޑަށް އެޑްރެސްކޮށް މިނިސްޓްރީ އޮފް ފިނޭންސް އަށް ހުށަހެޅިދާނެއެވެ.

32. މައްސަލަ އަލުން ބެލުމަށް ފުރުޞަތުދިނުން ރިވިއު ކޮމިޓީއަށް ހުށަހެޅުން

32.1. ދައުލަތުގެ މާލިއްޔަތުގެ ގަވާއިދުގެ ބާބު 11.03 ގައި ބަޔާންކޮށްފައިވާ ފަދައިން ބީލަމެއްގައި ދިމާވާ މައްސަލައަކާއި ގުޅިގެން އިދާރީކަންކަން އަލުން ބެލުމަށް "ބިޑްރިވިއުކޮމިޓީ އެޕީލް ބޯޑަށް" އަށް ހުށަހަޅާނީ ދައުލަތުގެ މާލިއްޔަތު ގަވާއިދުގެ 11.04 ގެ (ހ) ގައި ބުނާ "ބިޑްރިވިއުކޮމިޓީގެ މައްސަލަ އަލުން ބެލުމަށް އެދޭ ފޯމު" ފުރުއްވައިގެން ބިޑްރިވިއުކޮމިޓީ އެޕީލް ބޯޑަށް އެޕްލިކޭޝަން މިނިސްޓްރީ އޮފް ފިނޭންސަށެވެ.

ސެކްޝަން - 3

އެއްބަސްވުމުގެ އެންމެ މުހިންމު އަދި ހާއްސަ މާއްދާތައް

33. މާނަކުރުން

33.1. "މަސައްކަތުގެ ވެރިފަރާތް" ކަމަށް ބުނެފައި އެވަނީ، ފާދިއްޕޮޅު ނައިފަރު ކައުންސިލްގެ އިދާރާ އެވެ.

33.2. "މަސައްކަތް ހަވާލުވާ ފަރާތް" ކަމަށް ބުނެފައި އެވަނީ، އެ މަސައްކަތެއް ކޮންޓްރެކްޓުކޮށް އެދި ބީލަން ހުށަހަޅާ ފަރާތެވެ.

33.3. "މަސައްކަތް" ކަމަށް ބުނެފައިއެވަނީ ބީލަން ސްޕެކްގައި ބަޔާންކޮށްފައިވާ ޚިދުމަތް ނުވަތަ މަސައްކަތެކެވެ.

33.4. "މަސައްކަތުގެ އަގު" ކަމަށް ބުނެފައިއެވަނީ އެއްބަސްވުމާއި އެއްގޮތަށް މަސައްކަތް ފުރިހަމަކޮށްދުމުން މަސައްކަތް ހަވާލުވާ ފަރާތަށް ދައްކާ ފައިސާއަށެވެ.

33.5. "އެއްބަސްވުން" ކަމަށް ބުނެފައި އެވަނީ، މަސައްކަތުގެ ވެރިފަރާތާއި، މަސައްކަތްކޮށްދޭން ހަވާލުވާ ފަރާތާ ދެމެދު މަސައްކަތްކޮށްދިނުމާބެހޭ ގޮތުން ވެވޭ އެއްބަސްވުމެވެ.

34. ލިޔުންތައް ބަދަލުކުރުން

34.1. މި އެއްބަސްވުމުގައި ސާމިލުވާ ފަރާތްތަކުން މިއެއްބަސްވުމާއި ގުޅިގެން އެއް ފަރާތުން އަނެއް ފަރާތަށް އަންގަންޖެހޭ އެންގުންތައް އާއްމުގޮތެއްގައި އަންގާނީ ލިޔުމަށް ބަޔާން، ލިޔުމުންނެވެ.

34.2. އެއްފަރާތުން އަނެއް ފަރާތަށް ފޮނުވާ ލިޔުން ރަސްމީކުރެވޭނީ އަތުން އަތަށް ނުވަތަ ރަޖިސްޓަރީ ޕޯސްޓުން، ނުވަތަ ކަނޑައެޅިފައިވާ އީމެއިލްއިން، ބީލަމުގައި ބަޔާން ކޮށްފައިވާ އެޑްރެހަށެވެ.

34.3. މިއެއްބަސްވުމުގައިވާ އެޑްރެސް ބަދަލުކުރަން ބޭނުންވާނަމަ، ބަދަލު ކުރަން ބޭނުންވާ ފަރާތުން އަނެއް ފަރާތަށް ލިޔުމުން އަންގަންވާނެއެވެ.

35. ތިންވަނަ ފަރާތަކާއި

35.1. މިއެއްބަސްވުމުގެ ދަށުންކުރާ މަސައްކަތުގެ އެއްވެސްބައެއް އެހެންފަރާތަކާއި ހަވާލުކޮށްގެން ކުރަން ބޭނުންވާނަމަ އެކަން ބަޔާންކޮށް މަސައްކަތް ހަވާލުވާ ފަރާތުން، ވެރިފަރާތަށް ލިޔުމުން ހުށަހަޅައި ހުއްދަހޯދަންވާނެއެވެ.

މަސައްކަތް ހަވާލުކުރުން

35.2. 35.1 ގައިވާ ގޮތުގެމަތިން އެހެން ފަރާތަކާ މަސައްކަތުގެ އެއްވެސްބައެއް ހަވާލުކުރަނީކަމުގައިވިޔަސް މަސައްކަތް ހަވާލުވާ ފަރާތުން މިއެއްބަސްވުމުގައިވާގޮތުގެމަތިން ފުރިހަމައަށް ޒިންމާ އުފުލަން ވާނެއެވެ.

36. ތަކެއްޗާއި ޚިދުމަތާއި ހަވާލުވުން

36.1 އެއްބަސްވުމުގައިވާ ގޮތަށް ތަކެތި/ޚިދުމަތް ލިބިފައިވާތޯ ބަލާނީ ހަވާލުވުމަށްފަހު ނައިފަރު ކައުންސިލުގެ އިދާރާއިންނެވެ. ކޮލިޓީ ބެލުމަށްފަހު ސްޕެސިފިކޭޝަނާއި އެއްގޮތަށް މަސައްކަތް ނިންމާފައިވާކަން ވާނަމަ އެގްރީމަންޓާ އެއްގޮތަށް ތަކެތި/ޚިދުމަތް ލިބުނުކަމަށް ބަލާނެއެވެ. އަދި އެއްބަސްވުމާ ޚިލާފަށް ޑެލިވަރީކުރެވޭ ޚިދުމަތް/ތަކެތި އަނބުރާ ފޮނުވާލެވޭނެއެވެ.

37. އެއްބަސްވުމުގެ މުއްދަތު

37.1. އެއްބަސްވުމުގައި ބަޔާންކޮށްފައިވާ މުއްދަތުގެ ތެރޭގައި ތަކެތި/ޚިދުމަތް ފޯރުކޮށްދޭންވާނެއެވެ.

37.2. މަސައްކަތް ހަވާލުވި ފަރާތުގެ ބާރުނުފޯރާ ކަމެއް ނުވަތަ ޤުދުރަތީ ކާރިސާއެއް/ކާރިޘާއެއް ނުވަތަ [illegible] ކުރިމަތިވެއްޖެނަމަ މުއްދަތު އިތުރުކުރުމަށްޖެހޭކަމާއި އެ ކާރިސާއެއް/ކާރިޘާއެއް ނުވަތަ އެހެނިހެން ދިމާވެގެން (ރަސްމީ ނުވަތަ ކަމާގުޅޭ ފަރާތްތަކުގެ) ލިޔުންތަކާއެކު މަސައްކަތް ނިންމަންޖެހޭ މުއްދަތު ހަމަވުމުގެ ކުރިން މަސައްކަތުގެ ވެރިފަރާތަށް ހުށަހަޅަންވާނެއެވެ.

37.3. އެއްވެސް ސަބަބަކާއި ނުލާ މުއްދަތު އިތުރުކޮށްދިނުމަށް ހުށަހެޅިނަމަވެސް މުއްދަތު އިތުރުކޮށްދެނީ "ދައުލަތުގެ މާލިއްޔަތު ޤަވާއިދުގެ 10.49" ގައި ބަޔާންކޮށްފައިވާ ގޮތުގެމަތިން ބީޑް ކޮމިޓީއަށް ހުށަހަޅައިގެންނެވެ.

38. ޖޫރިމަނާ ކުރުމާއި އެގްރިމަންޓް ބާތިލް ކުރުން

38.1. އެއްބަސްވުމުގައިވާ މުއްދަތަށް މަސައްކަތް ނުނިމުނަމަ ދައުލަތުގެ މާލިއްޔަތުގެ ޤަވާއިދުގެ 10.65 ވަނަ މާއްދާގެ އޭގައިވާ ގޮތުގެމަތިން ލިކުއިޑޭޓެޑް ޑެމޭޖަސް ކެނޑޭނެއެވެ.

38.2. ޖުމްލަ އަގު -/5,000,000 (ފަސްމިލިއަން) ރުފިޔާއަށްވުރެ ދަށުގެ ބިޑްތަކަށްނަމަ ފައިސާ ކަނޑާނީ، ޖުމްލަ އަގު 0.005 (ޕޮއިންޓް ސުމެއް ސުމެއް ފަހެއް) އާ ގުނަކޮށްގެން ޖެހޭ އަދަދާ މުއްދަތުފަހަނައަޅާ ގޮސްފައިވާ ދުވަސްތަކުގެ އަދަދާ ގުނަކޮށްގެން ޖެހޭ އަދަދެވެ.

ލިކުއިޑޭޓެޑް ޑެމޭޖަސް = CP*0.005*LD

CP (ކޮންޓްރެކްޓް ޕްރައިސް): ކޮންޓްރެކްޓުގެ ޖުމްލަ އަގު

LD (ލޭޓް ޑިލިވަރީ): ކޮންޓްރެކްޓުގެ މުއްދަތުފަހަނައަޅާ ގޮސްފައިވާ ދުވަސްތައް

ޖުމްލަ އަގު -/5,000,000 (ފަސްމިލިއަން) ރުފިޔާއަށްވުރެ މަތީގެ ބިޑްތަކަށްނަމަ ފައިސާ ކަނޑާނީ، ޖުމްލަ އަގު 0.0025 (ޕޮއިންޓް ސުމެއް ސުމެއް ދޭއް ފަހެއް) އާ ގުނަކޮށްގެން ޖެހޭ އަދަދާ މުއްދަތުފަހަނައަޅާ ގޮސްފައިވާ ދުވަސްތަކުގެ އަދަދާ ގުނަކޮށްގެން ޖެހޭ އަދަދެވެ.

ލިކުއިޑޭޓެޑް ޑެމޭޖަސް = CP*0.0025*LD

CP (ކޮންޓްރެކްޓް ޕްރައިސް): ކޮންޓްރެކްޓްގެ ޖުމްލަ އަގު

LD (ލިކުއިޑޭޓެޑް ޑެމޭޖަސް): ކޮންޓްރެކްޓްގެ މުއްދަތަށްވުރެ އިތުރުވާ ދުވަސްތައް

38.3. މަސައްކަތް ނިނިމި ތަސްލީމު މުއްދަތަށް މަސައްކަތް ހަވާލުކުރި ފަރާތުން ފައިސާ ދޫކުރެވިއްޖެނަމަ، މަސައްކަތް ހަވާލުކުރި ފަރާތުން ހުރަހަށް ބަލަން ފައިސާ ދޫކުރުމުގައި މަސައްކަތް ނިނިމި ތަސްލީމު މުއްދަތުގައި ފައިސާ ބަލައިގަތުމަށް އަދަދުން ކޮށްގެންދަވާ ބާކީ ފައިސާއެވެ.

38.4. މަސައްކަތުގެ ޖުމްލަ އަގުގެ 15% އިންސައްތަ އަށްވުރެ ލިކުއިޑޭޓެޑް ޑެމޭޖަސް ބޮޑުވެއްޖެނަމަ އެއްބަސްވުން ބާޠިލުކުރެވޭނެއެވެ. ނުވަތަ ކޮންޓްރެކްޓްގެ ނުކުތާ އެއްބައި ކޮންޓްރެކްޓަރުގެ އަތުން ވަކިކުރެވޭނެއެވެ.

39. ރިޓެންޝަން ފައިސާ

39.1 ބިލުގެ އަގު 500,000 (ފަސްލައްކަ) ރުފިޔާ އަށް ވުރެ ބޮޑުވާނަމަ، ހުރިހާ ބިލުގެ ޖުމްލަ އަގުގެ 5% މަސައްކަތް ނިންމާ ތާރީޚުން ފެށިގެން 6 މަސްދުވަހުގެ މުއްދަތަށް ހިފެހެއްޓޭނެއެވެ. އަދި ބިލުގެ އަގު 5,000,000 (ފަސް މިލިއަން) ރުފިޔާ އަށް ވުރެން ބޮޑުވާނަމަ ހުރިހާ ބިލުގެ ޖުމްލަ އަގުގެ 5% މަސައްކަތް ނިންމާ ތާރީޚުން ފެށިގެން 12 މަސްދުވަހުގެ މުއްދަތަށް ހިފެހެއްޓޭނެއެވެ.

39.2 މި މުއްދަތުގެ ތެރޭގައި މަސައްކަތް ހަވާލުވާ ފަރާތުން ކޮށްފައިވާ މަސައްކަތްތަކުގައި ދިމާވާ މައްސަލަތައް، އެފަރާތުން ރަނގަޅުކޮށްދޭންވާނެއެވެ. ރިޓެންޝަން ފައިސާ އަނބުރާ ދޫކުރާނީ، މި މުއްދަތުގެ ތެރޭގައި ދިމާވާ ހުރިހާ މައްސަލަތަކެއް ރަނގަޅުކޮށްދިނުމުން ނެވެ.

40. އެގްރީމަންޓް ބާޠިލުކުރުން

40.1 އެއްވެސް ސަބަބަކާހުރެ އެއްބަސްވުން ބާޠިލުކޮށްފިނަމަ ބަންދުނޫން 5 ދުވަހުގެ ތެރޭގައި، އެފަރާތަކުން ނިމިފައިވާ މަސައްކަތްތައް، ނުނިމިހުރި މަސައްކަތްތަކުގެ ތަފްސީލް އަގާއެކު ލިޔުން، ދަފްތަރުން އެލިޔުމުގައި ސޮއިކުރަން ވާނެއެވެ. އަދި މަސައްކަތް ހިނގާ ސައިޓްގައި ހުންނަ ކޮންޓްރެކްޓަރު ގެ ހުރިހާ ތަކެތީގެ ލިސްޓް ނަގައި އެތަކެތި ބަންދުނޫން 5 ދުވަހުގެ ތެރޭގައި ގެންދަންވާނެއެވެ. މި މުއްދަތުގެ ފަހުން ވެއިން އެއްޗަކަށް ދިމާވާ އެއްވެސް މައްސަލައަކަށް ޒިންމާއެއް ނުވެވޭނެއެވެ.

41. އެހެނިހެން ކަންކަން

41.1. މި އެއްބަސްވުމުގައި ދަފްތަރުން ސޮއިކުރުމަށްފަހު ސަރުކާރުގެ އެއްވެސް ޤާނޫނެއް ނުވަތަ ގަވާއިދަކާ މި އެއްބަސްވުމާއި ތަޢާރުޟު ވާކަން އެނގިއްޖެނަމަ ނުވަތަ އެފަދަ ޤާނޫނެއް ނުވަތަ ގަވާއިދެއް ހުރިއްޖެނަމަ އެކަމެއްގެ ސަބަބުން މުޅި މިއެއްބަސްވުން ބާޠިލެއް ނުވާނެއެވެ. އެފަދަ މާއްދާއެއް މި އެއްބަސްވުމުގައި ހިމެނިފައިވެއްޖެނަމަ އެ މާއްދާއެއް އިސްލާހުކޮށްގެން

ނަމަވެސް މި އެއްބަސްވުން އުވާލުމަކީ ދެފުށުއްޖެހުމަކަށް ދެފަރާތުންވެސް އެއްބަސްވެ ޤަބޫލުކުރަމެވެ.

42. ޓެކްސް އަދި އެހެނިހެން ފީތައް

42.1. މިމަސައްކަތާއި ގުޅިގެން ދައްކަންޖެހޭ ޓެކްސްތަކާއި، ކަސްޓަމްސް ޑިއުޓީތަކާއި، އިމްޕޯޓް ލައިސަންސް ފީތައް އަދި އެހެނިހެން ފީތައް ދައްކަންޖެހިއްޖެނަމަ އެފީއެއް ދައްކާނީ މަސައްކަތް ހަވާލުވާ ފަރާތުންނެވެ.

43. އެއްބަސްވުމަށް ބަދަލުގެނައުން

43.1. މި އެއްބަސްވުމުގައިވާ އެއްވެސް މާއްދާއަކަށް ބަދަލެއް ގެނެވޭނީ ދެފަރާތުގެ މެދުގައި ސޮއިކުރެވޭ އެއްބަސްވުމަކުންނެވެ. އަދި ދައުލަތުގެ މާލިއްޔަތު ޤަވާއިދުގެ 10.49 ގައިވާ ގޮތުގެ މަތިންނެވެ.

44. އެއްބަސްވުމަށް ހިނގާނެ ޤާނޫނު

44.1. މި އެއްބަސްވުން ހިންގާނީ، އަދި ތަފްސީރު ކުރާނީ ދިވެހިރާއްޖޭގެ ޤާނޫނުތަކާއި ޤަވާއިދުތަކާއި އެއްގޮތަށެވެ.

45. ދެބަސްވުން

45.1. މިއެއްބަސްވުމާއިމެދު އުފެދޭ ދެބަސްވުން ދެފަރާތުގެ މެދުގައި ވާހަކަ ދައްކައިގެން ހައްލުނުކުރެވިއްޖެނަމަ، ދިވެހިރާއްޖޭގެ ޝަރުޢީ ކޯޓަކުން މައްސަލަ ހުށަހަޅައިގެން ނިންމާނީއެވެ.

45.2. މިއެއްބަސްވުމުގައި ނުބައިކަމެއް ދިމާވެއްޖެނަމަ އެކަމެއް ހައްލުކުރާނީވެސް ދެފަރާތުގެ މެދުގައި ވާހަކަ ދައްކައިގެންނެވެ. ހައްލުނުވެއްޖެނަމަ، ދިވެހިރާއްޖޭގެ ޝަރުޢީ ކޯޓަކުން މައްސަލަ ހުށަހަޅައިގެން ނިންމާނީއެވެ.

ސެކްޝަން - 4

(ބިޑް ހުށަހަޅާ ފަރާތަށް ދޭ އާންމު އިރުޝާދު)

ބޭނުންވާ މަސައްކަތުގެ ތަފްސީލު

- މަސްޖިދުލް ސިއްދީޤުގައި އަންހެނުންގެ ފާހާނާއަށާއި ވުޟޫ ކުރާތަނަށް ހެދުމުގެ މަސައްކަތުގެ ކުރެހުންތައް (ޖަދުވަލު 10)
- މަސައްކަތުގެ ތަފްސީލު ހިމެނޭ އަގު ހުށަހަޅާ ޝީޓު (ބީ.އޯ.ކިއު) (ޖަދުވަލު 11)

މަސައްކަތް ކުރާ ފަރާތަށް ދޭ އިރުޝާދު

- މަރާމާތު މަސައްކަތް ކުރުމަށް ހަމަޖެހިފައިވަނީ މަސްޖިދުލް ސިއްދީޤުގައެވެ.
- މަސައްކަތް ފެށުމުގެ ކުރިން ކައުންސިލުގެ ހުއްދަ ހޯދަންވާނެއެވެ.
- ސައިޓްގައި ބޭނުންކުރުމަށް ފެންނާއި ކަރަންޓް ހޯދަންޖެހޭނީ މަސައްކަތާއި ހަވާލުވާ ފަރާތުންނެވެ.
- މަސައްކަތް ކުރަމުންދާއިރު ކައުންސިލުން އެޕްރޫވްކުރަންޖެހޭ ކަމެއްނަމަ އެޕްރޫވަލް ހޯދުމަކީ މަސައްކަތާއި ހަވާލުވާ ފަރާތުގެ ޒިންމާއެކެވެ. މިގޮތުން ބޭނުންކުރާ މެޓީރިއަލްސް، ކުލަ އަދި ބްރޭންޑް ކައުންސިލުން އެޕްރޫވް ކުރަންވާނެއެވެ.
- އެއްވެސް މަސައްކަތެއް ކުރަންވާނީ ސައިޓުގައި ފިޒިކަލް މިން އަޅާ ހަޔީން ކުރަމުންދާ ޝައްކު އުޒުރު ކަމެއް އުޅޭނަމަ އެކަމެއް ކައުންސިލުން ސާފުކުރުމަށްފަހުއެވެ.
- މަސައްކަތުގެ ތަފްސީލު ހިމެނޭ އަގު ހުށަހަޅާ ޝީޓު ގައި ހިމެނޭ އެންމެހައި މަސައްކަތާއި ކުރެހުމުގައި ފާހަގަ ކުރެވިފައިވާ އެންމެހައި މަސައްކަތްތައް ފުރިހަމައަށް ކުރަންވާނެއެވެ.
- މަސައްކަތް ކުރަމުންދާއިރު ސައިޓް ޑައިރީ ބަލަހައްޓައި ދިމާވާ އެންމެހައި ކަމަކާއި، ދުވަހުގެ މަސައްކަތް ކުރިއަށް ގޮސްފައިވާ މިންވަރާއި، ގުދުރަތީ ކަންކަމާއި ދިމާވުން މަސައްކަތަށް ބަދަލުތައް ޓޭބަލްގައި ލިޔެ ބަލަހައްޓުމަށް މަސައްކަތާއި ހަވާލުވާ ފަރާތުގެ ޒިންމާއެކެވެ.
- އެޕްރޫވް ނުކުރާ މަސައްކަތްތަކާއި، ތަކެތި ފެންވަރު ދަށްކަމަށް ކައުންސިލުން އަންގާފިނަމަ މަސައްކަތާއި ތަކެތި ބަދަލުކޮށްދޭން ޖެހޭނެއެވެ.

ޖަދުވަލު 10

މަސްޖިދުލް ސިއްދީޤުގައި އަންހެނުންގެ ފާހާނާ އަކާއި ވުޟޫ ކުރާތަނާއި ހެދުމުގެ
މަސައްކަތުގެ ކުރެހުން

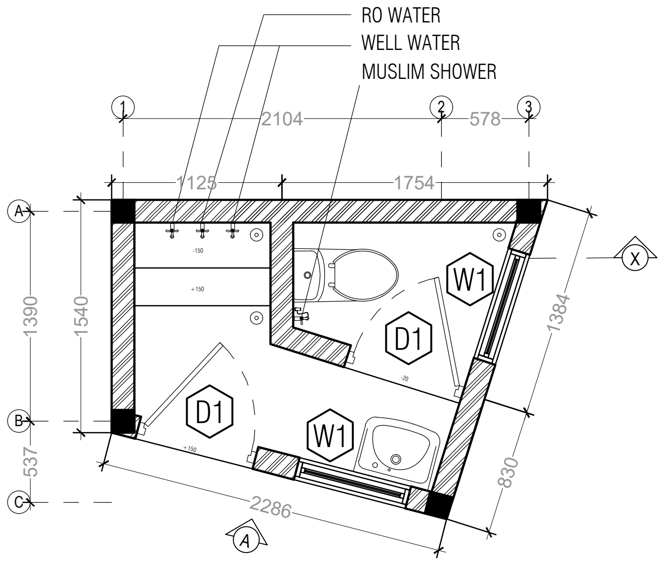

FLOOR PLAN

SCALE 1:50

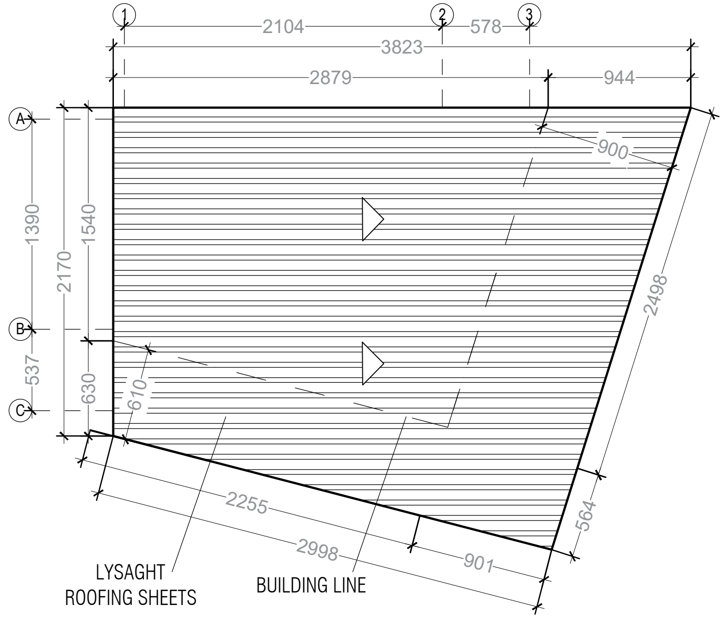

ROOF PLAN

SCALE 1:50

SECRETARIAT OF THE FAADHIPPOLHU NAIFARU COUNCIL

PROJECT:
ADDITION OF FEMALE ABLUTION AREA AND TOILET @ MASJIDHUL SIHDHEEQ, LH. NAIFARU

DESIGNED BY:
ISMAIL YAMAAN YOOSUF

DATE:
JANUARY 2026

SCALE:
AS GIVEN

DRAWING NO:	SHEET NO:
A01	01

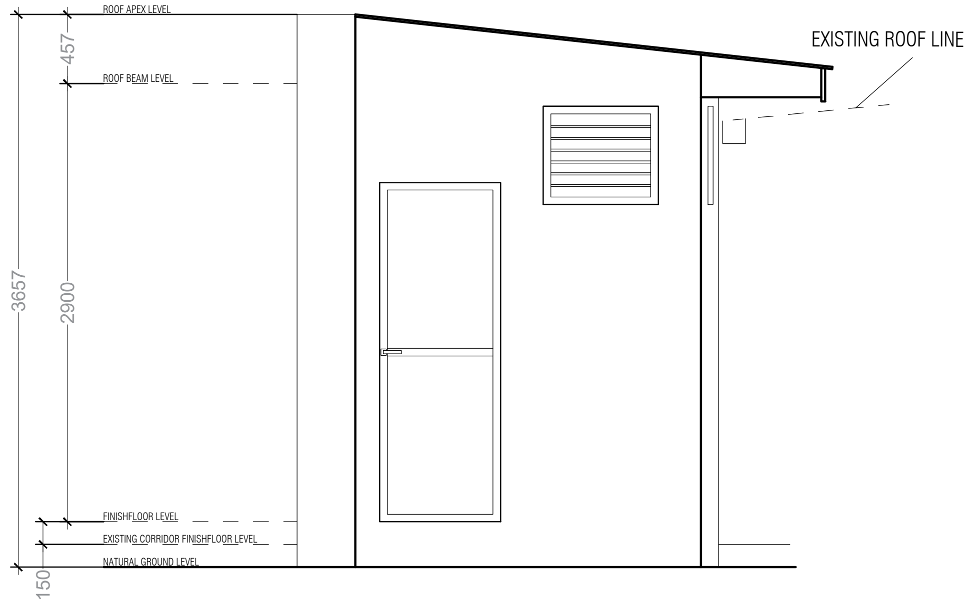

ELEVATION A

SCALE 1:50

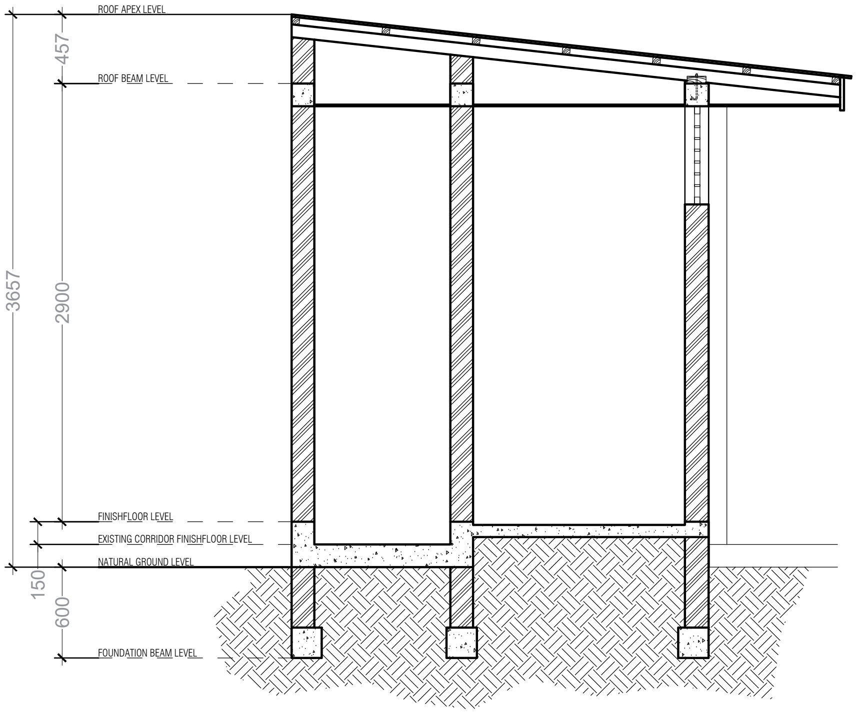

SECTION X

SCALE 1:50

SECRETARIAT OF THE FAADHIPPOLHU NAIFARU COUNCIL

PROJECT:
ADDITION OF FEMALE ABLUTION AREA AND TOILET @ MASJIDHUL SIHDHEEQ, LH. NAIFARU

DESIGNED BY:
ISMAIL YAMAAN YOOSUF

DATE:
JANUARY 2026

SCALE:
AS GIVEN

DRAWING NO:	SHEET NO:
A02	02

SYMBOL	D1	W1
ELEVATION	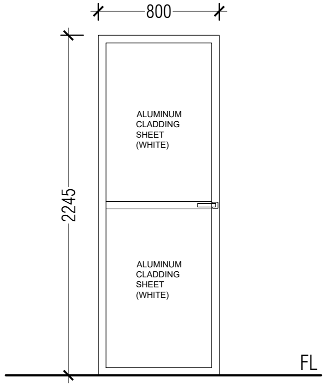	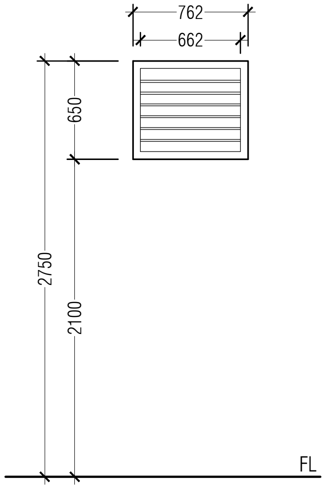
FRAME & PANEL	25 Micron Anodized Natural Aluminium Frame Door with Aluminum Cladding Sheet Fixed	25 Micron Anodized Natural Aluminium Louvered Window
QUANTITY	02 Nos	02 Nos

*CHECK ALL MEASUREMENTS ON SITE BEFORE FABRICATION

DOOR WINDOW SCHEDULE

SCALE 1:50

SECRETARIAT OF THE FAADHIPPOLHU NAIFARU COUNCIL

PROJECT:
ADDITION OF FEMALE ABLUTION AREA AND TOILET @ MASJIDHUL SIHDHEEQ, LH. NAIFARU

DESIGNED BY:
ISMAIL YAMAAN YOOSUF

DATE:
JANUARY 2026

SCALE:
AS GIVEN

DRAWING NO:	SHEET NO:
A03	03

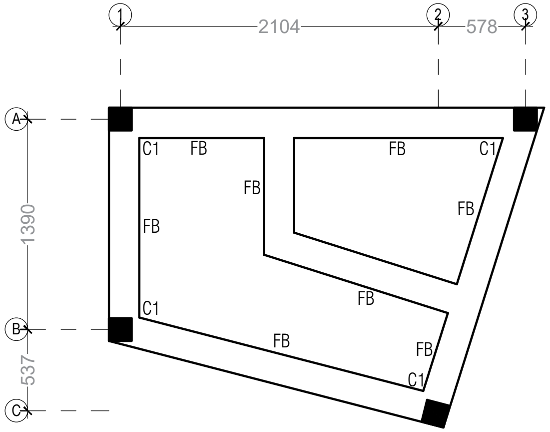

FOUNDATION AND COLUMN LAYOUT PLAN

SCALE 1:50

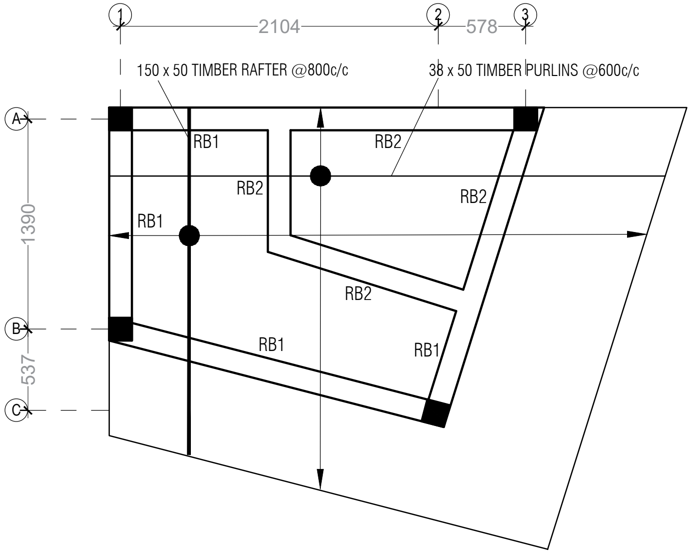

SECTION X

SCALE 1:50

SECRETARIAT OF THE FAADHIPPOLHU NAIFARU COUNCIL	
PROJECT: ADDITION OF FEMALE ABLUTION AREA AND TOILET @ MASJIDHUL SIHDHEEQ, LH. NAIFARU	
DESIGNED BY: ISMAIL YAMAAN YOOSUF	
DATE: JANUARY 2026	
SCALE: AS GIVEN	
DRAWING NO: S01	SHEET NO: 04

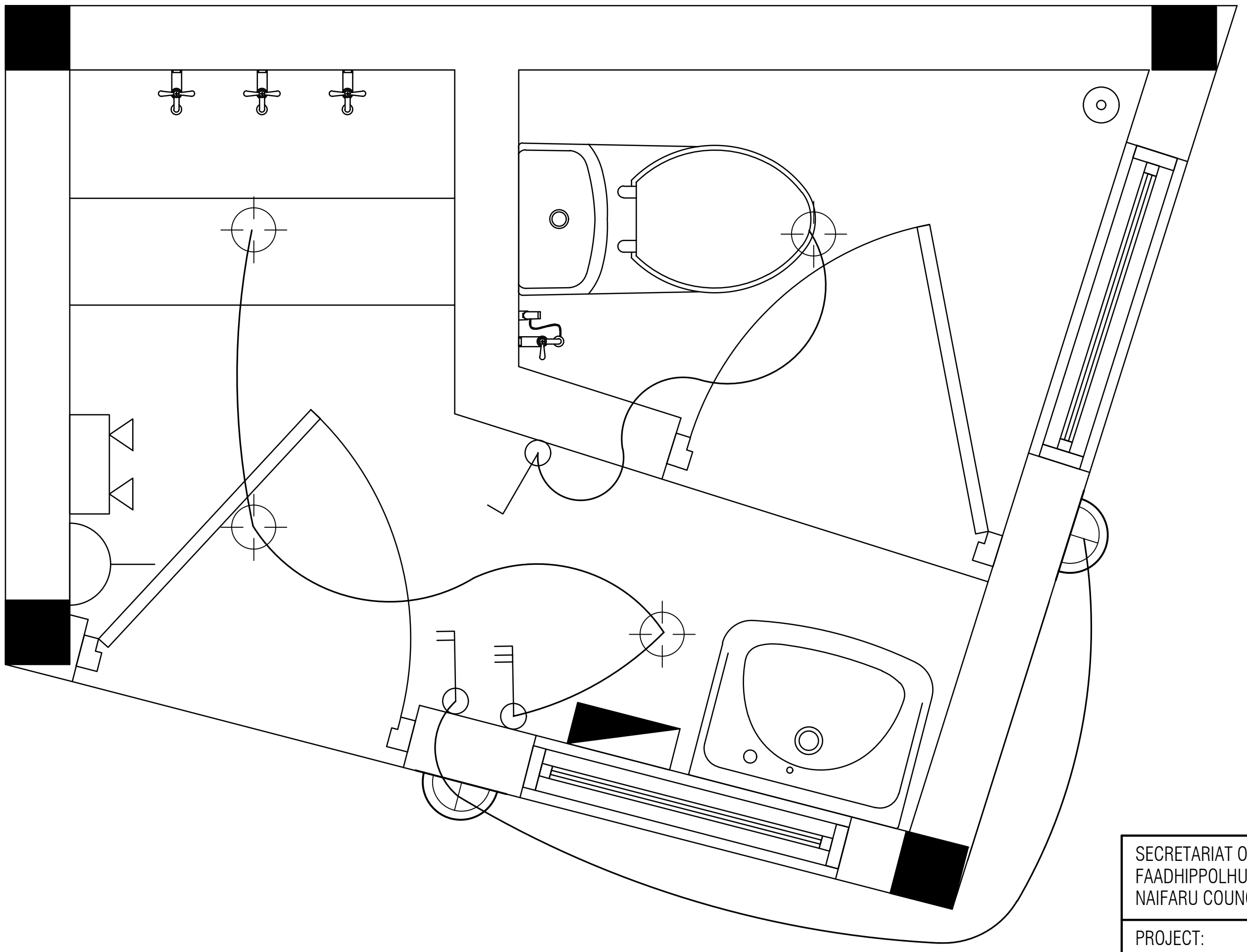

LEGENDS

- SURFACE MOUNT LED LIGHT PANELS
- WEATHERPROOF WALL MOUNT OUTDOOR LED LIGHT
- 13 AMP SOCKET OUTLET - 300MM BELOW CEILING LEVEL
- 13 AMP SOCKET OUTLET - 1200MM ABOVE CEILING LEVEL
- 1 GANG SWITCH
- 2 GANG SWITCH
- 3 GANG SWITCH
- EMERGENCY LIGHT
- DISTRIBUTION BOARD (WALL EMBEDDED)

FLOOR PLAN
NTS

SECRETARIAT OF THE FAADHIPPOLHU NAIFARU COUNCIL	
PROJECT: ADDITION OF FEMALE ABLUTION AREA AND TOILET @ MASJIDHUL SIHDHEEQ, LH. NAIFARU	
DESIGNED BY: ISMAIL YAMAAN YOOSUF	
DATE: JANUARY 2026	
SCALE: AS GIVEN	
DRAWING NO: S02	SHEET NO: 05

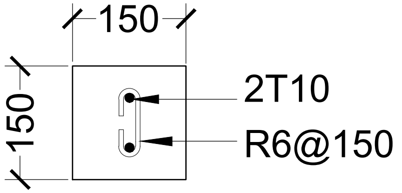

RB1

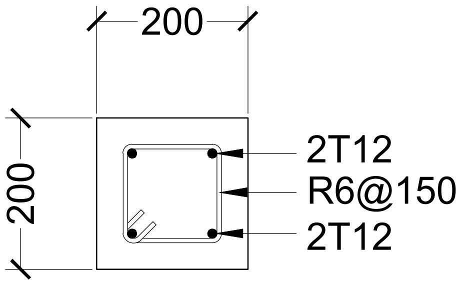

FB

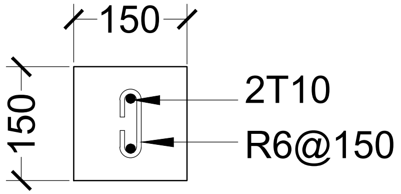

C1

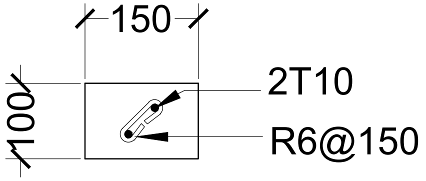

LINTEL BEAM
(above and below doors and windows)

STRUCTURAL DETAILS
SCALE 1:10

SECRETARIAT OF THE FAADHIPPOLHU NAIFARU COUNCIL	
PROJECT: ADDITION OF FEMALE ABLUTION AREA AND TOILET @ MASJIDHUL SIHDHEEQ, LH. NAIFARU	
DESIGNED BY: ISMAIL YAMAAN YOOSUF	
DATE: JANUARY 2026	
SCALE: AS GIVEN	
DRAWING NO: S03	SHEET NO: 06

ޖަދުވަލު 11

މަސްޖިދުލް ސިއްދީޤުގައި އަންހެނުންގެ ފާޚާނާ އަކާއި ވުޟޫ ކުރާތަނެއް ހެދުމުގެ
މަސައްކަތުގެ ބީ.އޯ.ކިއު

lhnaifarucouncil www.naifaru.gov.mv info@naifaru.gov.mv 6620068

މަސްޖިދުލް ސިއްދީޤު ގައި ފާހާނާ އަޅައި ވުޟޫ ކުރާތަނާއި ހެދުމުގެ މަސައްކަތް

އަންދާސީ ހިސާބު

ނަންބަރު	ތަފްސީލު	އަދަދު	ޔުނިޓް	ރޭޓް	ޖުމްލަ
	ބިލްނަންބަރު 1 **ސައިޓްޕްރިޕަރޭޝަން** މަސައްކަތަށް އަގުކަނޑައަޅާ މަސައްކަތް ކުރުމަށް ބޭނުންވާ މީހުންނާއި ތަކެތި ހޯދުމާއި ތަކެތި ބެލެހެއްޓުމާއި، ސައިޓަށް ތަކެތި ގެނައުމާއި، ހުރަހަށް ނަގާލުމާއި، ތަކެތި އުފުލުމާއި އަދި މިނޫންވެސް މަސައްކަތް ކުރިއަށް ގެންދިއުމަށް ކުރަންޖެހޭ ކަހަލަ ކަމެއް ކުރާނީ މަސައްކަތް ކުރާފަރާތުންނެވެ. އަގުހުށަހަޅާއިރު މިކަންތައްތައް ހިމަނަންވާނެއެވެ. މަސައްކަތްކުރަނީ މިސްކިތުގެ ގޮތުގައި ކަމަށްވާތީ މަސައްކަތް ކުރަމުންދާއިރު މިސްކިތުގެ ސާފުތާހިރުކަން ނުގެއްލޭނެ ގޮތަށް މިސްކިތް ބޭނުންކުރާމީހުންނަށް ދަތި ނުވާނެ ގޮތަށް ތަކެތި ބެހެއްޓުމާއި ނަމާދު ވަގުތުތަކުގައި މަސައްކަތް ހުއްޓާލަން ޖެހޭނެއެވެ. **ބީއޯކިއުގެ ހުރިހާ މަސައްކަތަކަށްވެސް އަގުހުށަހަޅާނީ ބީއޯކިއު އަދި ކުރަހާފައިވާ ޑްރޮއިންގ ތަފްސީލުތަކަށް ބަލައިގެންނެވެ.**				
1.1	މަސައްކަތްކުރާ ސައިޓްގައި ހުރި ފެން ތައްޔާރުކުރާ ހަން ނަގައި ކައުންސިލުން ދައްކާ ތަނެއްގައި ބެހެއްޓުން	1	އައިޓަމް		-
1.2	މަސައްކަތްކުރާ ސައިޓްގައި ފެން ތައްޔާރު ކުރާ ހަން ބެހެއްޓުމަށް ޖާގައިލާ ތަން ތަޔާރުކުރުން	1	އައިޓަމް		
1.3	މަސައްކަތް ނިމުމުން މަސައްކަތް ކުރުމުގެ ތެރޭގައި މިސްކިތުގެ ފާރުތަކާއި ތަޅުމާއި އަދި އެހެނިހެން ތަކެތި ހަޑިވެފައިވާނަމަ ސާފުކޮށް ރީތިކުރުން،	1	އައިޓަމް		-
1.4	މަސައްކަތް ނިމުމުން ކުނިތަކެއް އުކާލާ ތަން ސާފުކުރުން. އަދި ބިންގަނޑު ލެވެލްކޮށް އެއްވަރުކުރުން.	1	އައިޓަމް		-
	ބިލްނަންބަރު: 1 ގެ ޖުމްލަ އަގު				-

ނަންބަރު	ބަޔާން	އަދަދު	ޔުނިޓް	ރޭޓް	ޖުމްލަ
	ބިލްނަންބަރު 2 **ޑިމޮލިޝަން ވޯރކްސް** މަސައްކަތަށް އަޅުކަނޑައިރު މަސައްކަތް ކުރުމަށް ބޭނުންވާ މީހުންނާއި ތަކެތިހޯދުމާއި ތަކެތިބެލެހެއްޓުމާއި، އަދި މިކަންތައްތަކާ މަސައްކަތާ ކުރިއަށް ގެންދިއުމަށް ކުރަންޖެހޭހުރިހާ ކަމެއް ހިމަނަންވާނެއެވެ. **<u>ބީއޯކިއުގެ ހުރިހާ މަސައްކަތަކަށްވެސް އަގުކަނޑާނީ ބީއޯކިއު އަދި ކުރެހުމުގައި ދީފައިވާ ބަޔާންތަކަށް ބަލައިގެންނެވެ.</u>**				
2.1	ފައުންޑޭޝަން އުވުމަށްޓަކައި ކޮނުން.	2.07	ކ.މީޓަރ		-
2.2	ފައުންޑޭޝަން ތަޅާލައި ޑަމްޕް ޔާޑު ރަބަރއެޅުން	3.5	އަކަމީޓަރ		-
2.3	ތަޅުމުގެ ތަޅާލައި ޑަމްޕް ޔާޑު ރަބަރއެޅުން	4.75	އަކަމީޓަރ		-
2.4	ފައުންޑޭޝަން، ކޮލަމް، އަދި ފާރުން ބިމުގެ އަޑިއަށްވާ ހިސާބުގައި 2 ފޫޓް ތަކުރުއަޅުވުން.	16.5	އަކަމީޓަރ		-
2.5	ތަޅުންއެރުމަށްޓަކައި 150މމ ބޮޑުމިނުގައި ކަސިލަވާލާ ފަސްއަޅާ ފުރުވައި ހަރުކުރުން.	0.75	ކ.މީޓަރ		-
	ބިލްނަންބަރު: 2 ގެ ޖުމްލަ އަގު				-

ޖުމްލަ	ރޭޓް	ޔުނިޓް	އަދަދު	ތަފްސީލް	ނަންބަރު
				## ބިލްނަންބަރު 3 ### ކޮންކްރީޓް މަސައްކަތް މަސައްކަތަށް އަމުދުކުރާއިރު މަސައްކަތް ކުރުމަށް ބޭނުންވާ ތަކެއްޗާއި އަދި ތަކެތި ހަރުކުރުމަށް ބޭނުންވާ ވޮޝަރު، އިސްކުރު، ބޯލްޓް، އަދި މިނޫންވެސް މަސައްކަތާއި ގުޅޭގޮތުން ބޭނުންވާ ހުރިހާ ތަކެތި ހިމެނެންވާނެ. ބޭނުންކުރާތަކެތިއަކީ އެކަށީގެންވާ ފެންވަރުހަމަވާ ތަކެތިކަމުގައި ވާންޖެހޭނެ. ކޮންކްރީޓްއަށް އަމުދުކުރާއިރު ބޭނުންކުރާދަރަނިގަޑު އަޅިހިމަނަންވާނެ. ކޮންކްރީޓް ރޭޝިއޯ (1:2:3 ސިމެންތި، ހިރަފަތި، ހިލަ) **ބީއޯކިއުގެ ހުރިހާ މަސައްކަތްތަކެއްވެސް އަމުދުކުރާނީ ބީއޯކިއު އަދި ކުރެހުމުގައި ދީފައިވާ ތަފްސީލްތަކަށް ބަލައިގެންނެވެ.**	
-		ކ.މީޓަރ	1.15	ފިންކޮންކްރީޓް އަޅުން	3.1
-		ކ.މީޓަރ	0.46	ފައުންޑޭޝަން ބީމް އަޅުން. (FB)	3.2
-		ކ.މީޓަރ	0.35	ތަނބުތައްޖެހުން. (C1)	3.3
-		ކ.މީޓަރ	0.23	ރޫފް ބީމް އަޅުން. (RB1)	3.4
-		އައިޓަމް	2	D1 މަތީގައި ލިންޓަލްބީމް އަޅުން. ބީމްގެ ކޮންމެ ކޮޅަކުން 200މމ ފާރުތެރޭގައި އިންނަންވާނެ.	3.5
-		އައިޓަމް	2	W1 މަތި އަދި ތިރީގައި ލިންޓަލްބީމް އަޅުން. ބީމްގެ ކޮންމެ ކޮޅަކުން 200މމ ފާރުތެރޭގައި އިންނަންވާނެ.	3.6
-	ބިލްނަންބަރު: 3 ގެ ޖުމްލަ އަގު				

ނަންބަރު	ތަފްސީލު	އަދަދު	ޔުނިޓް	ރޭޓް	ޖުމްލަ
	ބިލްނަންބަރު 4 **ރޫފާއި ސީލިންގުޖެހުން، ތަޅުންއެޅުން** މަސައްކަތުގައި އަޅުކަންއަޅާ މަސައްކަތް ކުރުމަށް ބޭނުންވާ ތަކެއްޗާއި އަދި ތަކެތި ހުރުކުރުމަށްބޭނުންވާ މުހުރު، އިސްކުރު، ބޯޓު، އަދި މިނޫނަސް މަސައްކަތާއި ގުޅޭގޮތުން ބޭނުންވާހިނދަކު ތަކެތި ހިމަނަންވާނެ. ބޭނުންކުރާތަކެއްޗާއި އެކަށީގެންވާ ފެންވަރުގަދަ ތަކެތިކަމުގައި ވާންޖެހޭނެ. ފާރުތައް ރާނަންބޭނުންކުރާނީ 5 އިންޗީގެ ހޮލޯބްލޮކް. ނަކްޝާ (1 ސިވިލް 4: ޑްރޯއިންގް) ސިމެންޓުގާއިމު ކޮންކްރީޓް އާއި ފާރު ގޮޅިތަކަށް ފެޔާއަކަށް 200މ ފުޅާމިނުގައި ޕްލާސްޓަރިންގ ނުޖެ ލައްވަންވާނެއެވެ. ސިލިންގްގައި ނިމުމަށް ރާނައިރުން 16މމ ބޯމިނުގެ ރަނގަޅު 2 ކޯޓް އަޅަންވާނެއެވެ. ސިލިންގަށް ހުނަރުވެރި އެއްވަރަކަށް ރަނގަޅަށް ހަދަންވާނެއެވެ. ދަރަބައިވެސް ހުނަރުވެރި ފިނިޝިންގެ އެއްވަރަކަށް ހަދަންވާނެއެވެ. ނަކްޝާ (1 ސިވިލް 4: ހިލަވީލް) **ބޮޑިއުމުގެ ހުރިހާ މަސައްކަތެއްކުރަންވާނީ ބޮޑިއުމް އަދި ކުރުމުގައި ދިފާއާ ތަފްސީލުތަކަށް ބަލައިގެންނެވެ.**				
4.1	ފާރު ރޭނުން	45.08	އަކަމީޓަރ		-
4.2	ފާރުގައި ސިލިންގުޖެހުން	90.16	އަކަމީޓަރ		-
	ތަޅުންއެޅުން. (1 ސިވިލް 4: ހިލަވީލް)				
4.3	ތަޅުން އަޅަންވާނީ ސްޕެސިފިކޭޝަން ކުރުމުގައި ދައްކާފައިވާ ގޮތަށް އަދި ކުރަންވާ ސަރަހައްދު ތަކުގައި ތަރުތީބު ޖެހުން، ދިފާއާ މިން ހަމަވާ ގޮތަށެވެ.	4.75	އަކަމީޓަރ		-
	ބިލްނަންބަރު: 4 ގެ ޖުމްލަ އަގު				-

ނަންބަރު	ތަފްސީލް	އަދަދު	ޔުނިޓް	ރޭޓް	ޖުމްލަ
	ބިލްނަންބަރު 5 **ރިޔާކުރުން** މަސައްކަތަށް އަމުދުކުރާއިރު މަސައްކަތް ކުރުމަށް ބޭނުންވާ ތަކެއްޗާއި އަދި ތަކެތި ހަރުކުރުމަށްބޭނުންވާ ވަޔަރު، އިސްކުރު، ބޯލްޓު، އަދި މިނޫންވެސް މަސައްކަތާއި ގުޅޭގޮތުން ބޭނުންވާހުރިހައި ތަކެތި ހިމަނަންވާނެ. ބޭނުންކުރާތަކެއްޗަކީ އެކަށީގެންވާ ފެންވަރުހަމަވާ ތަކެތިކަމުގައި ވާންޖެހޭނެ. ރިޔާކުރުމަށް ބޭނުންކުރާނީ ތައިސްޓީލް ޒިންކުޝީޓެވެ. މަދުވެގެން 0.47މމ ބޮޑުން ހުންނަންވާނެ. ފައިދޮއްތަކާއި ކަރަފޮތިތަކުގައި ސްޓީލްގެ ހަކަންވާނެ. ބިނާގެހަން ބޭނުންކުރާނީ ގަލްވަނައިޒް ބިންއިސްކުރު، ރިޔާކޮންނިމުމުން ފުރާޅުމަތި ރިޖިކޮންފުނު ސްޓީލްކޮންޓެނަވާނެ. އިމާރާތުގެ އުތުރުފަރާތު ފުރާޅާއި މިސްކިތުގެ ދުރުނުފަދީގެ ފުރާޅުން ހުންނަންވާނީ އެއްދިއްރުވެއްސަށް ވާގޮތަށް ރިޔާކުރެވިފައެވެ. **ބިލްއޮފްކުއަންޓިޓީގައި ހުރިހައި މަސައްކަތްތަކެއްގެ އަގުކަށަވަރުކޮށް ބިލްއޮފްކުއަންޓިޓީ އަދި ކުރެހުމުގައި ދީފައިވާ ތަފްސީލްތަކަށް ބަލައިގެންނެވެ.**				
5.1	ފައިދަނޑުއެޅުން (50mm x 150mm)	1	އައިޓަމް		-
5.2	ކަރަފޮތިއެޅުން (50mm x 38mm)	1	އައިޓަމް		-
5.3	ފައިބަރުބޯޑު ނަލަފިލާއެޅުން	3.1	މީޓަރު		-
5.4	ފުރާޅުދަނޑުގައި 12މމ ބޮޑުމިނުގެ ހީޓްއިންސިއުލޭޝަން ޝީޓް އެޅުން.	8.73	އަކަމީޓަރު		-
5.5	ރިޔާކުރުން (ތައިސްޓީލް) ތައިސްޓީލް ރިޖިބިއެޅުން	8.73	އަކަމީޓަރު		-
5.6	މިހާރު ރަނގަޅަށް މިސްކިތުގެ ފާރު ކައިރީ އަޅާ ރިޖި ފާރުން 15މމ ކަނޑާ ފާރު ތެރެއަށް ވަދެވޭ ސީލް ކުރަން ވާނެއެވެ.	6.05	މީޓަރު		-
ބިލްނަންބަރު: 5 ގެ ޖުމްލަ އަގު					-

ނަންބަރު	ތަފްސީލު	އަދަދު	ޔުނިޓް	ރޭޓް	ޖުމްލަ
	ބިލްނަންބަރު: 6 **ސީލިންގެ މަސައްކަތް** މަސައްކަތަށް އަސްކާރީއިން މަސައްކަތް ކުރުމަށް ބޭނުންވާ ތަކެއްޗާއި އަދި ތަކެތި ހަރުކުރުމަށް ބޭނުންވާ ފްރޭމް، އިސްކުރު، ބޯލްޓް، އަދި މުޅިންވެސް މަސައްކަތާއި ގުޅޭގޮތުން ބޭނުންވާހުރިހާ ތަކެތި ހިމަނަންވާނެ. ބޭނުންކުރާތަކެއްޗަކީ އެކަށީގެންވާ ފެންވަރުގަ ތަކެތިކަމުގައި ވާންޖެހޭނެ. އެތެރޭ ސީލިންގެ ފްރޭމް ހަދާނީ ތަލުޖެހި ބޭނުންކޮށްގެން 2 ފޫޓު ދުރުމިނުގައި ޕްރަފިލް ހަރުކުރަންވާނެއެވެ. ބޭރު ސީލިންގެ ފްރޭމް ހަދާނީ ތަލުޖެހި ބޭނުންކޮށްގެން 2 ފޫޓު 4ފޫޓު ގްރިޑުންނަށެވެ. އެތެރޭގެ ސީލިންގެ ކުރުމަށްބޭނުންކުރާނީ ޖިޕްސަމް ސީލިންގެ ބޯޑު. ފަޔަރރެޒިސްޓް ބޯޑުން 10މމ ބޭރުސީލިންގެކުރުމަށް ބޭނުންކުރާނީ 5މމ ބޯޑުގެ ސިމެންޓްބޯޑާ ދަނޑުގައި ހަރުއަޅާގެން. **ބޭސިކްލީގެ ގޮތުގައި މަސައްކަތާބެހޭގޮތުން އަސްކާރީ ބޭސިކް އަދި ކުރުމުގައި ދިމާވާ ތަފްސީލުތަކަށް ބަލައިގެންނެވެ.**				
6.1	އެތެރޭސީލިން. (ޖިޕްސަމް ސީލިންގެ ބޯޑު 200-300 މމ ފަޔަރރެޒިސްޓް، 10މމ ބޯޑުން)	4.75	އަކަމީޓަރ		-
6.2	ބޭރުސީލިންގެ. (5މމ ސިމެންޓްބޯޑު)	3.98	އަކަމީޓަރ		-
6.3	ޖިޕްސަމް ސީލިންގެ ބީޑަރ	9.5	މީޓަރ		-
	ބިލްނަންބަރު: 6 ގެ ޖުމްލަ އަގު				-

ނަންބަރު	ތަފްސީލު	އަދަދު	ޔުނިޓް	ރޭޓް	ޖުމްލަ
	ބިލްނަންބަރު: 7 **ފެންވައިރުކުރުން އަދި ޑްރެއިނޭޖް ހަރުކުރުން** މަސައްކަތަށް އަގުކޮށްފައިވަނީ މަސައްކަތް ކުރުމަށް ބޭނުންވާ ތަކެއްޗާއި އަދި ތަކެތި ގެނަސް، ޓެރެޕްސިލް، އިސްކުރު، ސިލިކޮން އަދި މިނޫންވެސް މަސައްކަތާއި ގުޅޭގޮތުން ބޭނުންވާހުރިހާ ތަކެތި ހިމަނަންވާނެ. ބޭނުންކުރާތަކެއްޗަކީ އެކަށީގެންވާ ފެންވަރުހަރުގެ ތަކެތިކަމުގައި ވާންޖެހޭނެ. ފެންވައިރުކުރުމަށް ބޭނުންކުރާނީ ޕީވީސީ ހައިޕްރެޝަރ ޓައިޕް އަދި ޑްރެއިނޭޖް އެވެ. ހާޑްވެއަރ ފިޓިންގްކުރިން ޕްރެޝަރ ޓެސްޓް ކޮށް އެޕްރޫވް ކުރަންވާނެ. ފާޚާނާގައި ހުންނަންވާނީ ވަޅުފެން އަދި ސަޕްލައިފެން ބޭނުން ކުރެވޭ ގޮތަށް ފެންލައިން އެޅާ ދެފެން ބަދަލު ކުރެވޭ ގޮތަށް ވާލްވް ހަރުކުރުމުގައެވެ. އަދި ޓޮއިލެޓް ބޭސިނަށް ހުންނަންވާނީ ވަޅިން ވަޅުފެން ދެވޭގޮތަށެވެ. **ބޭސިކްއުގެ ހުރިހާ މަސައްކަތްތަކަށްވެސް އަގުކުރާއިރު ބޭސިކް އަދި ކުރެހުމުގައި ދީފައިވާ ތަފްސީލްތަކަށް ބަލައިގެންނެވެ.**				
7.1	ފާޚާނާގެ ފުރިތަނަށް ބޭނުންވާ ޓްރެޕެއިން ވޭސްޓްޕައިޕަށް ލައިންގާއި އެކު އެޅުން	1	އައިޓަމް		-
7.2	**ސެނިޓަރީ ފިޓިންގ**				
	ފުލް ދިގުމިނަށް ތަށްޓާއި ދިމާލުގައި ބަރަ ބިއްލޫރި (އެލުމިނިއަމް ފްރޭމްގައި) ހަރުކުރުން - 900މމ × 900މމ	1	އެކި		-
	ޓަވާލް ތަށި ސޯޕް (ފާޚާނާ)	1	އެކި		-
	މުސްލިމް ޝަވަރ (ފާޚާނާ)	1	އެކި		-
	އިސްކުރު (ފާޚާނާ)	2	އެކި		-
	ފުލް ދިގުމިނަށް ތަށި ހަރުކުރުމާއި ފިނި ވައިރުކޮށް އިސްކުރު ހަރުކުރުން	1	އެކި		-
	ހޭންޑް ޝަވަރ ސެޓް (ފާޚާނާ) - ފްލަޝް ޓޭންކަށް ވަޅިން ވަޅުފެން ލައިނެއް އަދި ހިލައިން ވަޅިން ބަދަލު ކުރެވޭ ގޮތަށް - ވަޅުފެން ލައިން ވަޅިން ބަދަލު ކުރެވޭ ގޮތަށް - ސަޕްލައިފެން ލައިން ވަޅިން ބަދަލު ކުރެވޭ ގޮތަށް	3	އެކި		-
	ބޯލް ވާލްވް (ވަޅުފެން ލައިން އާއި ސަޕްލައި ފެން ލައިން ވަޅިން ބަދަލުކުރެވޭ ގޮތަށް ބޭރުގައި ހަރުކުރާ ވާލްވް)	3	އެކި		-
	ފްލޯރ ޑްރެއިން ހަރުކުރުން	3	އެކި		-
	ފަސްޓާ ބޭރުގައި ވަޅުފެން ލައިން އަޑި 2 އިސްކުރު ހަރުކުރުން	1	އައިޓަމް		-
	ފަސްޓާ ބޭރުގައި ސަޕްލައި ފެން ލައިން އަޑި 1 އިސްކުރު ހަރުކުރުން	1	އައިޓަމް		

	ވަޅުފެންގުޅުމާއި ޕައިޕްލައިން އެޅުން (މިހާރު ބޭނުންކުރާ ޕަންޕްރޫމް އިން ފާހާނާއަށް، ގާތްގަނޑަކަށް 10 މީޓަރ)	1	އައިޓަމް		-
	ސަޕްލައިފެންގުޅުމާއި ޕައިޕްލައިން އެޅުން. (މީޓަރުން ފާހާނާއަށް، ގާތްގަނޑަކަށް 15 މީޓަރ)	1	އައިޓަމް		-
	ވޭސްޓް ވޯޓަރ ބޭރުކުރުމަށް ޕައިޕްލައިން އަޅާ ކޮންކްރީޓާއި ގުޅުވުމުގެ މަސައްކަތްކޮށް ދިނުން (ގާތްގަނޑަކަށް 22 މީޓަރ)	1	އައިޓަމް		-
	ބިލްނަންބަރ: 7 ގެ ޖުމްލަ އަގު				-

ނަންބަރު	ތަފްސީލު	އަދަދު	ޔުނިޓް	ރޭޓް	ޖުމްލަ
	ބިލްނަންބަރ: 8 **ކަރަންޓުވައިރު ކުރުން އަދި ތަކެތި ހަރުކުރުން** މަސައްކަތަށް އަޅުކާރައިރު މަސައްކަތަށް ކުރުމަށް ބޭނުންވާ ތަކެއްޗާއި އަދި ޓޫލްސް، ބޯޓު، އިސްކޯލު، އަދި މިނޫނުވެސް މަސައްކަތާއި ގުޅޭގޮތުން ބޭނުންވާހިރަހައި ތަކެތި ހިމަނަންވާނެ. ބޭނުންކުރާތަކެއްޗަކީ އެކަށީގެންވާ ފެންވަރުގަދަ ތަކެތިކަމުގައި ވާންޖެހޭނެ. ކަރަންޓުވައިރު ފާރުތެރެއިންނާއި ތަޅުމަތުއަޅާއިރު ބެނުންކުރާނީ ކޮންޑުއިޓް ހަރުގޮތި، ސުވިޗްގަމަށްކަށް މަޖުބޫރު ބޭނުންކުރަންވާނެ. ބޭނުންކުރާތަކެއްޗަކީ "ސްޓެންޑާ" ނުވަތަ "ޖެނުއިން" އޮރިޖިނަލް ފެންވަރުގެ ތަކެއްޗަކަށްވާންޖެހޭނެ. ޕަވަރޕޮއިންޓް ތަކަށް ބޭނުންކުރާނީ 2.5 ގެ ނަރު އަދި ލައިޓް ޕޮއިންޓް ތަކަށް 1.5 ނަރު ބޭނުންކުރަންވާނެ. ޕޮއިންޓްތަކަށް އަޅާއިރު ބެންނަވާނަރާއި ކޮންޓްރޯލްއާއި، ތަކެތި ހަރުކުރާއިރު ގުޅުމަށް ހިނގާނެ ހަރަދު ހިމަނަންވާނެ. އައުޓްޑޯ ލައިޓްތަށް ހުންނަންވާނީ ބެއިމަރ ބްރޭކަރ ލުމުވަރީކޮން ދިއްލާ ގޮތަށެވެ. **ބޭސިކްއިމާރާތުގެ ހުރިހާ މަސައްކަތްތަކެއްވެސް އަޅުކާރާއި ބޭސިކް އަދި ކުރެހުމުގައި ދިމާއިވާ ތަފްސީލްތަކަށް ބަލާއިގެންނެވެ.**				
8.1	ލައިޓް ޕޮއިންޓް	6	އައިޓަމް		-
8.2	ޕަވަރ ޕޮއިންޓް	2	އައިޓަމް		-
8.3	އިންޖީ ލެޑްލައިޓް 18W	4	އައިޓަމް		-
8.4	1 ގޭންގް ސްވިޗް	1	އައިޓަމް		-
8.5	2 ގޭންގް ސްވިޗް	1	އައިޓަމް		-
8.6	3 ގޭންގް ސްވިޗް	1	އައިޓަމް		-
8.7	އައުޓްޑޯ ލެޑްލައިޓް (ފޮޓޯސެލްޖެހުމާއެކު) 18W	2	އައިޓަމް		-
8.8	އެމަޖެންސީ ލެޑްލައިޓް	1	އައިޓަމް		-
8.9	ސާރކިޓް ބްރޭކަރ 10A	4	އައިޓަމް		-
8.10	ސާރކިޓް ބްރޭކަރ 16A	1	އައިޓަމް		-
8.11	އީއެލްސީބީ 40A	1	އައިޓަމް		-
8.12	ޑީބީ 12 ސާރކިޓްގެ ބޭނުންވާ ބްރޭކަރތަކާއެކު	1	އައިޓަމް		-
8.13	އާރތު ކޭބަލް 6sqmm ގެ 5މ ދިގުމިން	1	އައިޓަމް		-
8.14	އާރތު ރޮޑް 1.8މ	1	އައިޓަމް		-
8.15	ޑިސްޓްރިބިއުޝަން ބޯޑުގެ އިން މެއިން ޑީބީ އަށް ކަރަންޓުގުޅުން 6sqmm cable 2core (ގާތްގަނޑަކަށް 15 މީޓަރ)	1	އައިޓަމް		-
8.16	ޑީބީއަށް ކޭބަލް ވެއްދުމަށް 50މމ ގެ ޕީވީސީ ހޮޅިއެޅުން	1	އައިޓަމް		-

-		އައިޓަމް	1	އާރތް ޖަންކްޝަން "8"×8"×8 ހަދާ އާރތް ވެލްން	8.17
-	ބިލްނަންބަރ: 8 ގެ ޖުމްލަ އަގު				

ޖުމްލަ	ރޭޓް	ޔުނިޓް	އަދަދު	ތަފްސީލު	ނަންބަރު
				ބިލްނަންބަރު: 9 **ދޮރާއި ދޮރުފަތް ހަރުކުރުން** މަސައްކަތަށް އަމުދުކުރާއިރު މަސައްކަތަށް ކުރުމަށް ބޭނުންވާ ތަކެތި ފޯރުކުރު، އިސްކުރު، އަދި މިނޫންވެސް މަސައްކަތާއި ގުޅުންހުރި ބޭނުންވާ ހުރިހާ ތަކެތި ހިމަނަންވާނެ. ބޭނުންކުރާތަކެއްޗަކީ އެކަށީގެންވާ ފެންވަރުހަމަވާ ތަކެތިކަމުގައި ވާންޖެހޭނެ. ދޮރުފަތަށް އަމުދުކުރާއިރު ތަޅު، އަތްގަނޑު، ތަނބު، ބާއަރިސްގަނޑުފަތް ފަދަ ބޭނުންވާ ހުރިހާ ތަކެއްޗެއް ހިމަނަންވާނެއެވެ. ދޮރުފަތްތަކާއި ފޮރާއި ދުރުދުރު ގެނޑުހަރުކުރަންވާނެއެވެ. އަދި ކައިރިއަށް ސިލިކޮން އަޅާ ފިޓުކުރަންވާނެއެވެ. **ބީއޯކިއުގެ ހުރިހާ މަސައްކަތްތަކެއްވެސް އަމުދުކުރާނީ ބީއޯކިއު އަދި ކުރެހުމުގައި ދީފައިވާ ތަފްސީލްތަކަށް ބަލައިގެންނެވެ.**	
-		އައިޓަމް	2	D1	9.1
-		އައިޓަމް	2	W1	9.3
-	ބިލްނަންބަރު: 9 ގެ ޖުމްލަ އަދަދު				

ނަންބަރު	ތަފްޞީލް	އަދަދު	ޔުނިޓް	ރޭޓް	ޖުމްލަ
	ބިލްނަންބަރު: 10 **ކުލައާއި ދަވާދުލުން** މަސައްކަތަށް އަޅުކަރާއިރު މަސައްކަތަށް ކުރުމަށް ބޭނުންވާ ތަކެތި ކުލަ، ދަވާދު، ފުނި، އަދި މިނޫންވެސް މަސައްކަތާއި ގުޅޭގޮތުން ބޭނުންވާހުރިހާ ތަކެތި ހިމަނަންވާނެ. ކުލައާއި ދަވާދުގެ ގޮތުގައި ބޭނުންކުރާނީ "ނިޕޯން" ބްރޭންޑް ނުވަތަ އެއާއި އެއްފެންވަރެއްގެ ކުލަ ނުވަތަ ދަވާދެވެ. ކުލަ އާއި ދަވާދު ލުމުގެ ކުރިން ކައުންސިލަށް ސާމްޕަލް ހުށަހަޅައި އެޕްރޫވަލް ހޯދަން ވާނެ އެވެ. **ބިއޯކިއުގެ ހުރިހާ މަސައްކަތެއްކަތަށްވެސް އަޅުކަރާނީ ބިއޯކިއު އަދި ކުރެހުމުގައި ދީފައިވާ ތަފްސީލްތަކަށް ބަލައިގެންނެވެ**				
9.1	ބޭރު ފާރުތަކުގައި ޕްލާސްޓަރ އަދި ކުލަލުން (އައުޓްޑޯ ސީލަރ އަދި ކުލަ)	36	އަކަމީޓަރު		-
9.2	ނަލަފިލާގައި ދަވާދުލުން.	3.1	މީޓަރު		-
9.3	ބޭރުސީލިންގުގައި ޕްލާސްޓަރ އަދި ކުލަލުން	3.98	އަކަމީޓަރު		-
	ބިލްނަންބަރު: 10 ގެ ޖުމްލަ އަގު				-

ނަންބަރު	ތަފްސީލް	އަދަދު	ޔުނިޓް	ރޭޓް	ޖުމްލަ
	ބިލްނަންބަރު: 11 **ޓައިލްސް އަދި އޮހޮރިހޮން** ޓައިލްސް ޖެހުމުގެ ކުރިން ކުލަ، ސައިޒު، ޑިޒައިން، ފިނިޝިންގ ސާމްޕަލް މެޓީރިއަލް ކޮންސަލްޓަންޓް ހުށަހަޅާ އެޕްރޫވްކުރަންވާނެއެވެ. ޓައިލްސްތަކުގެ ދޭތެރެތަކުގައި 2މމ ގެ ހުސްކޮށްލަންވާނެއެވެ. ޓައިލްސްތަކުގެ ހުސްކަމުގައި އެއްވަރަކަށް. ޓައިލްސްތަކުގެ ދޭތެރެތަކުގައި އެކަމަށް ހާއްސަ ކެމިކަލް ހުރަސް ޖެހިއަށްލަންވާނެއެވެ. ދަރަޖައިގެ ވަރުގަދަ ޖޯއިންޓްތަކަށް ދަރަޖައިގެ ފުރިހަމަ ޖެހުމަށެވެ. ފަރި ޓައިލްސްޖެހުމަށް ފަރި ސިމެންޓްއާއި ހާއްސަ ކެމިކަލްއާއި ބޭނުންކުރާނީ އެސިމެންޓު އާދޭ ބޭނުންކޮށް ސްޕެސިފިކޭޝަން އާއި އެއްގޮތަށް. ޓައިލްސް އަށް ބޭނުންކުރާނީ "ވޯލްޓާޓައިލްސް" ނުވަތަ އެއާއި އެއްފެންވަރުގެ ޓައިލްސްއެވެ. __ބީއޯކިއުގެ ހުރިހާ މަސައްކަތްތަކަށް އަގުކުރާނީ ބީއޯކިއު އަދި ކުރުމުގައި ދީފައިވާ ތަފްސީލްތަކާ ބަލައިގެންނެވެ.__				
11.1	ނަން ސްލިޕް ފްލޯރ ޓައިލްސް ޖެހުން (300mm x 300mm)	5.5	އަކަމީޓަރު		-
11.2	ވޯލް ޓައިލްސް. ސިލިންގއާއި ހަމައަށް (300mm x 600mm) (އިމާރާތުގެ އެތެރޭ ހުރިހާ ފާރުތަކުގައި)	40.22	އަކަމީޓަރު		-
	ބިލްނަންބަރު: 11 ގެ ޖުމްލަ އަގު				-

އަންދާޒީ ހިސާބުގެ ތަފްޞީލްބަޔާން

	ބަޔާން	އަދު
1	ބިލްނަންބަރ 1 ސައިޓްމެނޭޖްމަންޓް	-
2	ބިލްނަންބަރ 2 ގްރައުންޑް ވޯރކްސް	-
3	ބިލްނަންބަރ 3 ކޮންކްރީޓް މަސައްކަތް	-
4	ބިލްނަންބަރ 4 ފާރުގާއި ސީލިންގަށް، ތަޅުންއެޅުން	-
5	ބިލްނަންބަރ 5 ހިޔާކުރުން	-
6	ބިލްނަންބަރ 6 ސީލިންގ މަސައްކަތް	-
7	ބިލްނަންބަރ 7 ފެންވައިރުކުރުން އަދި ފިޓިންގ ހަރުކުރުން	-
8	ބިލްނަންބަރ 8 ކަރަންޓްވައިރު ކުރުން އަދި ތަކެތި ހަރުކުރުން	-
9	ބިލްނަންބަރ 9 ދޮރާއި ދޮރުފަތް ހަރުކުރުން	-
10	ބިލްނަންބަރ 10 ކުލައާއި ދަވާދުލުން	-
11	ބިލްނަންބަރ 11 ބައިލްސް އަދި އެހެނިހެން	-
	ޖުމްލަ އަދު	-

ޖަދުވަލު - 1

ބީލަން ހުށަހަޅާ ފަރާތުން ހުށަހަޅަންޖެހޭ ލިޔުންތައް އަދި ޗެކްލިސްޓް

#	ހުށަހަޅަންޖެހޭ ލިޔުންތައް		
ބީލަން ހުށަހަޅާއިރު ތިރީގައިވާ މަޢުލޫމާތު އަދި ލިޔުންތައް މަދު ނުވަތަ ނާޤިސްނަމަ ޑިސްކޮލިފައި ކުރެވޭނެއެވެ.			
1	ބީލަން ހުށަހަޅާ ފޯމު (ޖަދުވަލު 2)	✓	
2	ކުންފުނި/ޕާޓްނަރޝިޕް/ ކޯޕަރޭޓިވް ސޮސައިޓީ/ އަމިއްލަ ފަރުދުންގެ ވިޔަފާރީގެ ރަޖިސްޓްރީގެ ކޮޕީ	✓	
3	އެންމެ ކުދި، ކުދި އަދި މެދުފަންތީގެ ވިޔަފާރީގެ ރަޖިސްޓްރީގެ ކޮޕީ		
4	ހުށަހަޅާ އެސްޓިމޭޓް (ކޯޓޭޝަން / ބީ.އޯ.ކިއު) (ބިޑުގައި ހުށަހަޅަންޖެހޭނެ ކަމަށް ބަޔާންކުރާނަމަ)		
5	ހުށަހަޅާ ފަރާތުގެ ޕްރޮފައިލް (ޖަދުވަލު 3)	✓	
6	ޖީއެސްޓީ ރަޖިސްޓްރޭޝަން ސެޓްފިކެޓް ކޮޕީ (ޖީ.އެސް.ޓީއަށް ރަޖިސްޓްރީކޮށްފައިވާނަމަ)	✓	
7	ބިޑުގައި ސޮއިކުރުމުގެ ހުއްދަ ލިޔުން (ޕަވަރ އޮފް އެޓަރނީ)		
8	6.1 ވަނަ މާއްދާގައިވާ ބަޔާންކުރާ ލިޔުން ހުށަހަޅަންޖެހޭނަމަ އެލިޔުން.	✓	
9	ބިޑް ސެކިއުރިޓީގެ އަސްލު (ބިޑް ސެކިއުރިޓީ ހުށަހަޅަންޖެހޭ ޕްރޮޖެކްޓްތަކަށް) ޖަދުވަލު 7		
10	ސްޕެސިފިކޭޝަން ފޯމު (ބިޑުގައި ހުށަހަޅަންޖެހޭނެ ކަމަށް ބަޔާންކުރާނަމަ)		
ބީލަން ހުށަހަޅާއިރު ތިރީގައިވާ މަޢުލޫމާތު އަދި ލިޔުންތައް މަދު ނުވަތަ ނާޤިސްނަމަ މާކްސް ނުލިބޭނެއެވެ.			
11	ޖަދުވަލު 4 "މާލީ ތަނަވަސްކަމާއި ބެހޭ މަޢުލޫމާތު" ފުރިހަމަކޮށް ހުށަހަޅާފައި (ހުށަހަޅަން ޖެހޭ ޕްރޮޖެކްޓް ތަކަށް)		
12	ޖަދުވަލު 4 "މާލީ ތަނަވަސްކަމާއި ބެހޭ މަޢުލޫމާތު" ގައި ބަޔާންކުރާ ލިޔުންތައް ހުށަހަޅާފައި (ހުށަހަޅަން ޖެހޭ ޕްރޮޖެކްޓް ތަކަށް)		
13	ޖަދުވަލު 5 "ފާއިތުވި 3 (ތިނެއް) އަހަރުގެ ތެރޭގައި ކޮށްފައިވާ ގުޅުންހުރި މަސައްކަތްތައް" ބަޔާންކުރާ މަސައްކަތްތަކުގެ ރެފަރީގެ ލިޔުންތައް ހުށަހަޅާފައި		
ބީލަން ހުށަހަޅާއިރު ތިރީގައިވާ އިރުޝާދާ އެއްގޮތަށް ބީލަން ހުށަހަޅާފައިނުވާނަމަ ބީލަން ކެންސަލްކުރުމުގެ އިޚްތިޔާރު ބީލަން ހުޅުވާ ފަރާތަށް ލިބިގެންވެއެވެ.			
14	ހުށަހަޅަންޖެހޭ ލިޔުންތައް ހުރި މިލިސްޓްގައި ވާ ތަރުތީބުން ތަރުތީބުކޮށްފައި		
15	ސަފްހާ ނަންބަރު ޖަހާފައި (ކޮންމެ ސަފްހާގެ ތިރީއިން ކޮންމެވަނަ ސަފްހާކަން އެނގޭގޮތަށް)		
16	ސަފްހާތަކުގައި ހުރި ސޮއިކޮށްފައި		
17	ބިޑުގެ ގަނޑުތައް ހުރި ވަކިންވަކިން ބައިންޑްކޮށް / ރިބަންޖަހާފައި		
އެއްބަސްވުމުގައި ސޮއިކުރުމުގެ ކުރިން ހުށަހަޅަންޖެހޭ ލިޔުންތައް			
18	މޯލްޑިވްސް އިންލެންޑް ރެވެނިއު އޮތޯރިޓީން ދޫކުރާ ޓެކްސް ކްލިއަރެންސް ރިޕޯޓްގެ ކޮޕީ (ދޫކުރިފަހުން 3 މަސް ހަމަނުވާ)		
19	ޕާފޯމަންސް ގެރެންޓީގެ އަސްލު (ޕާފޯމަންސް ގެރެންޓީ ހުށަހަޅަންޖެހޭ ޕްރޮޖެކްޓްތަކަށް) ޖަދުވަލު 8		

ޖަދުވަލު 2: ބީލަން ހުށަހަޅާ ފޯމު

1. މަސައްކަތް:

		ޕްރޮޖެކްޓް ނަންބަރު:	
ޕްރޮޖެކްޓްގެ ނަން:		އިޢުލާންގެ ނަންބަރު:	
އިޢުލާން ތާރީޚު:		މުއްދަތު ހަމަވާ ތާރީޚު:	

2. ބީލަން ހުށަހަޅާ ފަރާތުގެ މައުލޫމާތު

ވިޔަފާރި/ކުންފުނީގެ ނަން:		ރަޖިސްޓްރީ ނަންބަރު:	
ރަޖިސްޓްރީ ކުރެވިފައިވާ އެޑްރެސް:		ވިޔަފާރި އެޑްރެސް:	
ފޯނު ނަންބަރު:		އީމެއިލް:	
އިންކަމް ޓެކްސް ރަޖިސްޓްރޭޝަން ނަންބަރު:		ޖީ.އެސް.ޓީ ޓިން ނަންބަރު:	

3. މަސައްކަތުގެ އަގާއި މުއްދަތު

ހުށަހަޅާ އަގު	
ޖީ.އެސް.ޓީ (ޖީ.އެސް.ޓީ ހިމަނާނީ ޖީ.އެސް.ޓީ އަށް ރަޖިސްޓްރީ ކުރެވިފައިވާ ފަރާތެއް ނަމައެވެ.)	
ޖުމްލަ އަގު	
ޖުމްލަ އަގު (ތާނައިން ލިޔުމަށް)	
މުއްދަތު (ބަންދު ދުވަސްތައް ހިމަނައިގެން)	ހ. ސައިޓުގެ މަސައްކަތް ފެށުމުގެ މުއްދަތު (މޮބިލައިޒޭޝަން ޕީރިއަޑް): އެގްރީމެންޓުގައި ސޮއިކުރާ ދުވަހުން ފެށިގެން ________ ދުވަސް (ކަލަންޑަރ ޑޭސް) ށ. މަސައްކަތް ނިންމުމުގެ މުއްދަތު: ސައިޓުގައި މަސައްކަތް ފެށުމުގެ މުއްދަތުގެ ފަހުން ________ ދުވަސް (ކަލަންޑަރ ޑޭސް). މަސައްކަތުގެ ޖުމްލަ މުއްދަތު ކަމުގައި ބަލާނީ ސައިޓުގައި މަސައްކަތް ފެށުމުގެ މުއްދަތާއި، މަސައްކަތް ނިންމުމުގެ މުއްދަތު (ހ އަދި ށ) އެއްކޮށްލުމުން އަންނަ ޖުމްލަ މުއްދަތެވެ. ޖުމްލަ މުއްދަތު (ހ އަދި ށ އެއްކޮށްލުމުން އަންނަ މުއްދަތު: ________

4. ބީލަން ހުށަހަޅާ ފަރާތުގެ އިޤްރާރު

- މަތީގައި އެވާ މައުލޫމާތުތަކާއި މަސައްކަތް /ޚިދުމަތް ފޯރުކޮށްދިނުމުގައި ދީފައިވާ މައުލޫމާތާއި ޝަރުޠުތަކާއި ގާނޫނީ އުސޫލުތަކަށް ބަލައި އަޅުގަނޑު / އަޅުގަނޑުމެން ދީފައިވާ ތެދު މައުލޫމާތެވެ. އަދި މަތީގައި ދަންނަވާފައިވާ އަގަށް މިމަސައްކަތް/ޚިދުމަތް ދިނުމަށް އަޅުގަނޑު/އަޅުގަނޑުމެން ބީލަން ހުށަހަޅަމެވެ. މިބީލަމުގައި ހުށަހަޅާފައިވާ އެއްވެސް މައުލޫމާތެއް ދޮގުވާނަމަ، މިބީލަން ބާތިލު ވާނެކަން އެނގިދެނެ، ބީލަމާއި އެއްގޮތަށް މަސައްކަތް ކުރުމަށް އެއްބަސްވަމެވެ.

- އަޅުގަނޑު/އަޅުގަނޑުމެންނަށް މަސައްކަތް/ޚިދުމަތް ފޯރުކޮށްދިނުން ޙަވާލުކުރަން ނިންމައިފިނަމަ، މުއައްސަސާގެ ބޯޑުގައި މަސައްކަތްކުރާ ފަރާތް، މަޖީގައި ތިބިފަރާތާ މުއްދަތުގައި މަސައްކަތް/ޚިދުމަތް ފޯރުކޮށްދިނުމަށް ހުށަހަޅަމެވެ.

ނަން	އެޑްރެސް	އައި.ޑީ ކާޑު #	ސޮއި	ތާރީޚު

ޖަދުވަލު 3

ބީލަން ހުށަހަޅާ ފަރާތުގެ ޕްރޮފައިލް

1. ބީލަން ހުށަހަޅާ ފަރާތުގެ މައުލޫމާތު	
ނަން	
ރަޖިސްޓްރީ ކުރެވިފައިވާ އެޑްރެސް	
ވިޔަފާރި އެޑްރެސް	
ރަޖިސްޓްރީ ނަންބަރު	
ޓެކްސް ޕޭޔަރ އައިޑެންޓިފިކޭޝަން ނަންބަރު	
ޖީ.އެސް.ޓީ ޓިން ނަންބަރު	
ފޯން ނަންބަރު	
އީމެއިލް އެޑްރެސް	

2. ހުށަހަޅާ ފަރާތުގެ ވެރިންގެ މައުލޫމާތު (ކުންފުންޏެއްނަމަ ހިއްސާދާރުންގެ މައުލޫމާތު، ޕާޓްނަރޝިޕެއްނަމަ ޕާޓްނަރުންގެ މައުލޫމާތު، އަމިއްލަ ފަރުދުންގެ ވިޔަފާރިއެއްނަމަ ވެރިފަރާތުގެ މައުލޫމާތު)	
ނަން	މަޤާމު
	މެނޭޖިންގ ޑިރެކްޓަރ
	ޑިރެކްޓަރ
	ޑިރެކްޓަރ

3. އާންމުކޮށްކުރާ މަސައްކަތްތައް	
1	
2	
3	
4	
5	
6	
7	
8	
9	

އިކޮނޮމިކް މިނިސްޓްރީގެ ބިޒްނަސް ޕޯޓަލް އިން ދޫކުރާ ޕްރޮޕޯޒަލްސް ބަލައި ގަންނާނެއެވެ.

ޖަދުވަލު 4

މާލީ ތަނަވަސްކަމާ ބެހޭ މައުލޫމާތު

ބީލަން ހުށަހަޅާ ފަރާތުގެ އެކައުންޓްތަކުގެ މައުލޫމާތު			
#	އެކައުންޓް ނަންބަރު	އެކައުންޓް ބާވަތް	ފާއިތުވި މަހުގެ ނިޔަލަށް ބެލެންސް (ދިވެހި ރުފިޔާއިން)
1			
2			
3			
4			
5			
		ޖުމްލަ	

ބީލަން ހުށަހެޅި ފަރާތުގެ މައުލޫމާތު:

ވިޔަފާރީގެ ނަން:

ނަން:

މަޤާމް:

އައި.ޑީ ކާޑު ނަންބަރު:

ތާރީޚް:

ސޮއި:

ތައްގަނޑު:

ޖަދުވަލު 5

ފާއިތުވި 3 (ތިނެއް) އަހަރުގެ ތެރޭގައި ކޮށްފައިވާ ގުޅުންހުރި މަސައްކަތްތައް

ބިޑަށް ހުށަހަޅާ ފަރާތުން ކޮށްފައިވާ ގުޅުންހުރި މަސައްކަތްތަކުގެ ތަފްޞީލު

(މާރކްސް ލިބޭނީ މި ތަފްޞީލުގައި ބަޔާންކޮށްފައިވާ މަޢުލޫމާތުގެ ސާބިތުކުރަން އެންގައިދޭ ލިޔުންތައް ހުށަހަޅާފައިވާ މަސައްކަތްތަކަށް)

#	މަސައްކަތުގެ ނަން	މަސައްކަތުގެ ތަފްޞީލް	މަސައްކަތްކުރި އަހަރު	މަސައްކަތުގެ އަގު (ދިވެހި ރުފިޔާއިން)
.1				
.2				
.3				
.4				
.5				
.6				
.7				
.8				
.9				
.10				

ބިޑަށް ހުށަހެޅި ފަރާތުގެ މަޢުލޫމާތު:

ވިޔަފާރީގެ ނަން:

ނަން:

މަޤާމް:

އައި.ޑީ ކާޑު ނަންބަރު:

ތާރީޚް:

ސޮއި:

ތައްގަނޑު:

ޖަދުވަލު 6

ބީލަން ވަޒަންކުރާނެ މިންގަނޑު (ބީޑް އިވެލުއޭޝަން ކްރައިޓީރިއާ)

.1

#	ކްރައިޓީރިއާ	ވެއިޓޭޖް / ބުރަދަން
.1.1	ހުށަހަޅާ ޖުމްލަ އަގު $Marks = \frac{\text{Minimum Price}}{\text{Proposed Price}}\ x\ 60\%$	60%
.1.2	ތަޖުރިބާއަށް މާކްސް ދިނުމުގައި ބެލޭނީ ކޮންސްޓްރަކްޝަން ދާއިރާގެ 75،000 ރުފިޔާ އިން މަތީގެ ފުރިހަމަ ކޮށްފައިވާ ކޮންމެ މަސައްކަތަކަށް 4 މާކްސް - ގިނަވެގެން މިބައިން ދެވޭނީ 20 މާކްސް އެވެ.	20%
.1.3	މަސައްކަތް ނިންމުމަށް ހުށަހަޅާ ޖުމްލަ މުއްދަތު ކުރުވުން $Marks = \frac{\text{Minimum period}}{\text{Proposed Period}}\ x\ 20\%$	20%

.2

އިސްކަން ދޭން އުސޫލު	އާން	ނޫން
ބީލަން ހަވާލުކުރާ ކުންފުނި ދައުލަތުގެ އޮފީސްތަކުން ކުރިއަށްގެންދާ ބީލަންތަކުގައި ވަކިވަކި ފަރާތްތަކާއި ދާއިރާތަކަށް އިސްކަންދިނުމުގައި އަމަލުކުރާނެ ގޮތުގެ އުސޫލު (G-23/2022) އަށް ރިއާޔަތް ކުރުން		✔

ޖަދުވަލު 7

ސެކިއުރިޓީ/ ބޭންކް ގެރެންޓީގެ ނަމޫނާ

Form of Tender Security (Bank Guarantee)

The Issuing Bank shall fill in this Bank Guarantee Form in accordance with the instructions indicated.
…………………………………. {Bank's Name, and Address of Issuing Branch or Office}
Beneficiary: {Name and Address of Employer}
Date:
TENDER GUARANTEE No.: ___________________________
We have been informed that ___________________________ {name of the Tenderer} (hereinafter called "the Tenderer") has submitted to you its Tender dated ___________ (hereinafter called "the Tender") for the execution of ________________ {name of contract} under Invitation for Tenders No. ___________ ("the IFB").
Furthermore, we understand that, according to your conditions, Tenders must be supported by a Tender guarantee.
At the request of the Tenderer, we ____________________ {name of Bank} hereby irrevocably undertake to pay you any sum or sums not exceeding in total an amount of __________ [amount in figures] (____________) [amount in words] upon receipt by us of your first demand in writing accompanied by a written statement stating that the Tenderer is in breach of its obligation(s) under the Tender conditions, because the Tenderer:
(a) has withdrawn its Tender during the period of Tender validity specified by the Tenderer in the Form of Tender; or
(b) having been notified of the acceptance of its Tender by the Employer during the period of Tender validity, (i) fails or refuses to execute the Contract Form, if required, or (ii) fails or refuses to furnish the performance security, in accordance with the ITB.
This guarantee will expire: (a) if the Tenderer is the successful Tenderer, upon our receipt of copies of the contract signed by the Tenderer and the performance security issued to you upon the instruction of the Tenderer; and (b) if the Tenderer is not the successful Tenderer, upon the earlier of (i) our receipt of a copy your notification to the Tenderer of the name of the successful Tenderer; or (ii) {insert date} twenty-eight days after the expiration of the Tenderer's Tender.

Consequently, any demand for payment under this guarantee must be received by us at the office on or before that date.
This guarantee is subject to the Uniform Rules for Demand Guarantees, ICC Publication No. 458

[Signature(s)]

ޖަދުވަލު 8

ޕާފޯމަންސް ގެރެންޓީގެ ނަމޫނާ

Performance Security

[The issuing bank, as requested by the successful Contractor, shall fill in this form in accordance with the instructions indicated]
Date: [insert date (as day, month, and year)]
Title of the procurement: [Insert general title of the procurement]
Procurement Reference No: [insert reference]
Bank's Branch or Office: [insert complete name of Guarantor]
Beneficiary: [insert complete name of Employer/Procuring Entity]
Performance Guarantee No:
We have been informed that ……. [name of the Contractor], (hereinafter called "the Contractor") has entered into Contract No. . . .. [procurement reference number of the Contract]. dated [insert day and month], [insert year], with you, for the execution of ……………….. [name of contract and brief description of Works] (hereinafter called "the Contract").
Furthermore, we understand that, according to the conditions of the Contract, a performance guarantee is required.
At the request of the Contractor, we …………………. [name of the Bank] hereby irrevocably undertake to pay you any sum or sums not exceeding in total an amount of ………………………… **[name of the currency and amount in figures]** **1**…. (. . . . . [amount in words]) such sum being payable in the types and proportions of currencies in which the Contract Price is payable, upon receipt by us of your first demand in writing accompanied by a written statement stating that the Contractor is in breach of its obligation(s) under the Contract, without your needing to prove or to show grounds for your demand or the sum specified therein.
This guarantee shall expire, no later than the …. day of . . . . , ... **2**, and any demand for payment under it must be received by us at this office on or before that date. The Guarantor agrees to a one-time extension of this guarantee for a period not to exceed …. [six months] [one year], in response to the Employer's written request for such extension, such request to be presented to the Guarantor before the expiry of the guarantee.
This guarantee is subject to the Uniform Rules for Demand Guarantees, ICC Publication No. 458, except that subparagraph (ii) of Sub-article 20(a) is hereby excluded.
. . . . **[Seal of Bank and Signature(s)]**

Note: -

All italicized text is for guidance on how to prepare this demand guarantee and shall be deleted from the final document.

1 The Guarantor shall insert an amount representing the percentage of the Contract Price specified in the Contract and denominated either in the currency (ies) of the Contract or a freely convertible currency acceptable to the Employer.

2 Insert the date twenty-eight days after the expected completion date. The Employer should note that in the event of an extension of the time for completion of the Contract, the Employer would need to request an extension of this guarantee from the Guarantor. Such request must be in writing and must be made prior to the expiration date established in the guarantee.

ޖަދުވަލު 9

އެޑްވާންސް ޕޭމަންޓް ގެރެންޓީ ނަމޫނާ

Advance Payment Security

[The bank, as requested by the successful Contractor, shall fill in this form in accordance with the instructions indicated.]
Date: [insert date (as day, month, and year)]
Title of the Procurement: [Insert general title of the procurement]
Procurement Reference No: [insert reference]
[Issuing bank's letterhead]
Beneficiary: [insert legal name and address of Procuring Entity]
ADVANCE PAYMENT GUARANTEE No.: [insert Advance Payment Guarantee no.]
Advance Payment Guarantee No:
We have been informed that ………. [name of the Contractor] (hereinafter called "the Contractor") has entered into Contract No……. [procurement reference number of the Contract], dated [insert day and month], [insert year] with you, for the execution of …………………….. [name of contract and brief description of Works] (hereinafter called "the Contract").
Furthermore, we understand that, according to the Conditions of the Contract, an advance payment in the sum ……. [name of the currency and amount in figures] 1 (…... [amount in words]) is to be made against an advance payment guarantee.
At the request of the Contractor, we ……... [name of the Bank]. hereby irrevocably undertake to pay you any sum or sums not exceeding in total an amount of ……... [name of the currency and amount in figures] * (……. [amount in words]) upon receipt by us of your first demand in writing accompanied by a written statement stating that the Contractor is in breach of its obligation under the Contract because the Contractor used the advance payment for purposes other than the costs of mobilization in respect of the Works.
It is a condition for any claim and payment under this guarantee to be made that the advance payment referred to above must have been received by the Contractor on its account number ………. [Contractor's account number]. at ……... [name and address of the Contractor's Bank].
The maximum amount of this guarantee shall be progressively reduced by the amount of the advance payment repaid by the Contractor as indicated in copies of interim statements or payment certificates which shall be presented to us. This guarantee shall expire, at the latest, upon our receipt of a copy of the interim payment certificate indicating that eighty (80) percent of the Contract Price has been certified for payment, or on the …... day of ………… 2, whichever is earlier. Consequently, any demand for payment under this guarantee must be received by us at this office on or before that date. The Guarantor agrees to a one-time extension of this guarantee for a period not to exceed [six months] [one year], in response to the Employer's written request for such extension, such request to be presented to the Guarantor before the expiry of the guarantee.
This guarantee is subject to the Uniform Rules for Demand Guarantees, ICC Publication No. 458.

. . . . **[Seal of Bank and Signature(s)]** . . . .

Note:
All italicized text is for guidance in preparing this demand guarantee and shall be deleted from the final document.
1 The Guarantor shall insert an amount representing the amount of the advance payment denominated either in the currency(ies) of the advance payment as specified in the Contract, or in a freely convertible currency acceptable to the Employer.

2 Insert the expected expiration date of the Time for Completion. The Employer should note that in the event of an extension of the time for completion of the Contract, the Employer would need to request an extension of this guarantee from the Guarantor. Such request must be in writing and must be made prior to the expiration date established in the guarantee.