ބީލަން ފޯމް

ޕްރޮޖެކްޓްގެ ނަން: ސްކޫލުގެ ދަރިވަރުންގެ ފާހާނާ މަރާމާތުކުރުން

ޕްރޮޖެކްޓްގެ ނަންބަރު: 926-PU/2026/01

އިޢުލާން ނަންބަރު: 926/IUL/2026/27

26 ޖުލައި 2026

ޖަމީލުއްދީން ސްކޫލް

ކުޅުދުއްފުށި / ދިވެހިރާއްޖެ

ޖުލައި 202626

ސެކްޝަން 1-

ބީލަން ޝީޓް

ރިފަރެންސް ނަންބަރު		ބީލާއި ގުޅޭ ރިފަރެންސްތައް	
1	(ހ)	ޕްރޮޖެކްޓްގެ ނަން:	ސުކޫލު ދަރިވަރުންގެ ފަހާނާ މަރާމާތުކުރުން
		އިއުލާން ނަންބަރު:	926/IUL/2026/27
		ޕްރޮޖެކްޓް ނަންބަރު:	926-PU/2026/01
		އިއުލާން ކުރި ތާރީޚް:	26 ޖުލައި 2026
3	(ހ)	1- ދައުލަތުގެ ބީލަމުގައި ބައިވެރިވުމުން ސަސްޕެންޑްކޮށްފައިވާ ފަރާތަކަށް ނުވެވޭނެ.	
9	(ހ)	ބީލަން ހުށަހެޅުމަށް ރަޖިސްޓްރީކުރުން: https://forms·gle/ZoGAoSA1LrHy2tCDA "ބީޑް ރަޖިސްޓްރީ ފޯމު" ގެ ލިންކު ނުވަތަ އީމެއިލް: މުއްދަތު: 2026 ޖުލައި 26 ން 2026 އޮގަސްޓް 5 ގެ 12:00 އަށް	
10	(ހ)	މައުލޫމާތު ސާފުކުރުމަށް ލިޔުންތައް ފޮނުވަންވީ އެޑްރެސް އަދި ސުންގަޑި: އެޑްރެސް: އަފީފުއްދީން ސްކޫލް ފޯނު ނަންބަރު: 6528041 އީމެއިލް އެޑްރެސް: admin@afeefuddin.edu.mv ސުންގަޑި: 2026 އޮގަސްޓް 5 ވަނަ ދުވަހުގެ 14:00 ގެ ކުރިން	
19	(ހ)	ބީލަން ހުށަހަޅަންވީ ސުންގަޑި ތަން: އަފީފުއްދީން ސްކޫލް ތާރީޚް: 9 އޮގަސްޓް 2026 ދުވަސް: އާދިއްތަ ގަޑި: 13:00	
21	(ހ)	ބީލަން ހުށަހަޅަންވީ ސުންގަޑި ތަން: އަފީފުއްދީން ސްކޫލް ތާރީޚް: 9 އޮގަސްޓް 2026 ދުވަސް: އާދިއްތަ ގަޑި: 13:00	

ޖަދުވަލު 202626

ސެކްޝަން -2

ބީލަން ހުށަހަޅާ ފަރާތްތަކަށްދޭ އިރުޝާދު

1. ތަޢާރަފު

(ހ) މި ބީލަމަކީ ބީލަން ޝީޓުގައި ބަޔާންކޮށްފައިވާ ޚިދުމަތް ނުވަތަ ތަކެތި ފޯރުކޮށްދޭނެ ފަރާތެއް ހޯދުމަށް ހުށަހަޅާފައިވާ ބީލަމެކެވެ.

2. ބީލަމަށް ކުރިމަތިލެވޭނެ ފަރާތްތައް

(ހ) މި ބީލަން ހުށަހެޅުމުގައިވެސް، ބީލަން ހުށަހެޅުމުގައިވެސް، ވިޔަފާރި ރަޖިސްޓްރީ ކުރުމުގެ ޤާނޫނު (ޤާނޫނު ނަންބަރު:18/2014) ގެ ދަށުން ވިޔަފާރި ރަޖިސްޓްރީ ކުރެވިފައިވާ ފަރާތްތަކަށެވެ.

(ށ) މިމާއްދާގައި ބަޔާންކުރާ ފަރާތްތަކުގެ އިތުރުން އެހެން ފަރާތްތަކަކަށް ބީލަމުގައި ކުރިމަތިލެވޭނަމަ އެކަން ބީލަން ޝީޓުގައި ބަޔާން ކޮށްފައިވާނެއެވެ.

3. ބީލަމަށް ކުރިމަތިލާ ފަރާތްތަކުގެ އަސާސީ ޝަރުޠުތައް

(ހ) މި ބީލަމަށް ކުރިމަތިލާ ފަރާތްތަކުގައި ހުންނަންޖެހޭ އަސާސީ ޝަރުޠުތައް ބީލަން ޝީޓުގައި ބަޔާންކޮށްފައިވާނެއެވެ.

4. ބީލަން އޮންނަންވީ ގޮތް

(ހ) ބީލަންތައް އޮންނަންވާނީ ބީލަން ފޮތުގެ ޖަދުވަލު 1 ގައިވާ، ބީލަން ހުށަހަޅާ ފަރާތްތަކުގެ ޗެކްލިސްޓުގައިވާ ލިޔުންތައް ހިމެނޭގޮތަށް ތަރުތީބުން ބައިންޑު ކުރެވިފައެވެ.

(ށ) ބީލަން އޮންނަންވާނީ ދިވެހިބަހުން ނުވަތަ އިނގިރޭސި ބަހުން، ޓައިޕު ކުރެވިފައެވެ. ނުވަތަ އަތުން ލިޔާނަމަ ހުންނަންވާނީ ކިޔަން އެނގޭ ގޮތަށެވެ.

(ނ) ބީލަމުގެ ހުރިހާ ސަފްޙާއެއްގައި ބީލަން ހުށަހަޅާ ފަރާތުގެ ނުވަތަ އެފަރާތުން ތަމްސީލުކުރާ ފަރާތުގެ ސޮއިއާއި ތައްގަނޑު ޖަހާފައި އޮންނަން ވާނެއެވެ.

(ރ) ބީލަމުގެ ކޮންމެ ސަފްޙާއެއްގައިވެސް އެއީ ޖުމްލަ ސަފްޙާއިން ކިތައް ވަނަ ސަފްޙާކަން އެނގޭގޮތަށް ސަފްޙާ ނަންބަރު ޖަހަންވާނެއެވެ.

5. ބީލަމުގައި ޝާމިލުކުރުން

(ހ) ޕްރައިވެޓް ލިމިޓެޑް ކޮމްޕެނީތަކުގެ މެނޭޖިންގ ޑިރެކްޓަރ ނޫން އެހެން ފަރާތްތަކުން ބީލަމުގައި ޝާމިލްވާނަމަ އެ ފަރާތްތަކަށް ޝާމިލް ކުރުމުގެ ހުއްދަ ދީފައިވާކަން ބަޔާންކުރާ "ޕަވަރ އޮފް އެޓަރނީ"ގެ ކޮޕީއެއް ހުށަހަޅަން ވާނެއެވެ.

(ށ) ޕާޓްނަރޝިޕްތަކުގެ މެނޭޖިންގ ޕާޓްނަރު ނޫން އެހެން ފަރާތްތަކުން ބީލަމުގައި ޝާމިލްވާނަމަ އެ ފަރާތްތަކަށް ޝާމިލް ކުރުމުގެ ހުއްދަ ދީފައިވާކަން ބަޔާންކުރާ "ޕަވަރ އޮފް އެޓަރނީ"ގެ ކޮޕީއެއް ހުށަހަޅަން ވާނެއެވެ.

(ނ) ކޯޕަރޭޓިވް ސޮސައިޓީތަކުގެ ޗެއަރޕަރސަން ނޫން އެހެން ފަރާތްތަކުން ބީލަމުގައި ޝާމިލްވާނަމަ އެ ފަރާތްތަކަށް ޝާމިލް ކުރުމުގެ ހުއްދަ ދީފައިވާކަން ބަޔާންކުރާ "ޕަވަރ އޮފް އެޓަރނީ"ގެ ކޮޕީއެއް ހުށަހަޅަން ވާނެއެވެ.

(ރ) ފަރުދީ ވިޔަފާރިތަކުގައި ޕްރިފަރާމް ނޫން ފަރާތެއް ބީލަމަށް ހުށަހަޅާ ޑޮކިއުމަންޓުތަކުގައި ސޮއިކުރާނަމަ އެފަރާތަކަށް ސޮއިކުރުމުގެ ހުއްދަ ދީފައިވާކަން ބަޔާންކުރާ "ޕަވަރ އޮފް އެޓަރނީ"ގެ ކޮޕީއެއް ހުށަހަޅަން ވާނެއެވެ.

(ބ) ސަރުކާރު ކުންފުނިތަކާއި، ޕަބްލިކް ލިމިޓެޑް ކުންފުނިތަކުން ބީލަމުގެ ޑޮކިއުމަންޓުތަކުގައި ސޮއިކުރާއިރު، ޖިންމާދާރު ކޮންމެފަރާތަކުންވެސް ސޮއި ކުރަންވާނެއެވެ.

6. ހުށަހެޅޭނެ ބީލަމުގެ އަދަދު

(ހ) ބީލަމެއް ކުރިމަތިލާ ކޮންމެ ފަރާތަކުން ހުށަހެޅޭނީ 1 (އެކެއް) ބީލަމެވެ. އެއް ބީލަމަށްވުރެ ގިނަ ބީލަން އެއްފަރާތަކުން ހުށަހަޅައިފިނަމަ އެފަރާތުން ހުށަހަޅާފައިވާ ހުރިހާ ބީލަމެއް ބާތިލް ކުރެވޭނެއެވެ.

7. ބީލަން ތައްޔާރުކުރުމުގެ ޚަރަދު

(ހ) ބީލަން ތައްޔާރުކުރުމާއި ބީލަން ހުށަހެޅުމަށް ކުރާ އެންމެހައި ޚަރަދުތައް ކުރާނީ އެބީލަމެއް ހުށަހަޅާ ފަރާތުންނެވެ. މިކަމަށް ހިނގާ އެއްވެސް ޚަރަދަކަށް ބީލަން ހުޅުވާލި ފަރާތުން ޒިންމާއެއް ނުނަގާނެއެވެ.

8. އެހެނިހެން އުސޫލުތައް

(ހ) ބީލަން ހުށަހަޅާ ފަރާތަކީ، މިނިސްޓްރީ އޮފް އެޑިޔުކޭޝަނާއި، މިނިސްޓްރީގެ ދަށުން ހިނގަމުންދާ އެއްވެސް އިދާރާއެއްގެ ވެރިއެއް ނުވަތަ މުވައްޒަފަކާ ތިމާގެކަމުގެ ނުވަތަ ވިޔަފާރީގެ އެއްވެސް ގުޅުމެއް އޮތް ފަރާތެއް ކަމުގައިވާނަމަ ނުވަތަ މި މިނިސްޓްރީގެ ދާއިރާގެ އެއްވެސް އޮފީހެއްގައި ވަޒީފާ އަދާކުރާ ފަރާތެއްނަމަ އެކަމުގެ ސާފު މަޢުލޫމާތު އެނގޭނެ ލިޔުމެއްގައި ސޮއިކޮށް ހުށަހަޅަންވާނެއެވެ.

(ށ) މި މާއްދާގެ (ހ) ގައި ބަޔާންކުރާ ލިޔުން ހުށަނާޅާކަމަށް އެކަން އެނގިއްޖެނަމަ އިތުރު އެންގުމަކާ ނުލައި އެ ބީލަން/އެއްބަސްވުން ބާތިލް ކުރެވޭނެއެވެ.

(ނ) މި މާއްދާގެ (ށ) ގައި ބަޔާންކުރާ ހާލަތުގައި ބީލަން/އެއްބަސްވުން ބާތިލްކުރައްވާ ދިމާވާ އެއްވެސް ގެއްލުމަކަށް ބީލަން ހުޅުވާލި ފަރާތުން ޒިންމާއެއް ނުނަގާނެއެވެ.

9. ބީލަން ފޯމުގައި ހިމެނޭ ބައިތައް

(ހ) ބީލަމާގުޅޭ ޑޮކިއުމަންޓުތަކުގައި ހިމެނެނީ ތިރީގައިވާ ޑިސްކްރިޕްޝަނާއި، އެޓޭޗްމަންޓްތަކެވެ.

1. ބީލަން ޝީޓް
2. ބީލަން ހުށަހަޅާ ފަރާތްތަކުންދޭ އިޤްރާރު
3. ތަޖުރިބާ/މަސައްކަތުގެ/ޕްރޮފައިލްގެ މަޢުލޫމާތު
4. ޖަދުވަލުތައް

10. ބީލަމުގައި ރަޖިސްޓްރީ ކުރުން

(ހ) ބީލަމުގައި ބައިވެރިވުމަށް ރަޖިސްޓްރީކުރަންޖެހޭނީ އިޢުލާނުގައިވާ މުއްދަތުގެ ތެރޭގައި އިޢުލާނުގައި ދީފައިވާ އިރުޝާދާ އެއްގޮތަށް ރަޖިސްޓްރީ ކުރަންވާނެއެވެ.

(ށ) ބީލަމުގައި ރަޖިސްޓްރީކުރުމަށް ދީފައިވާ މުއްދަތުގެ ތެރޭގައި ރަޖިސްޓްރީ ސިސްޓަމަށް ދިމާވާ މައްސަލައަކާ ގުޅިގެން ރަޖިސްޓްރީ ނުކުރެވުނުނަމަ، ރަޖިސްޓްރޭޝަނުގެ މުއްދަތު ހަމަވުމުގެ ކުރިން އިޢުލާނުގައިވާ އީމެއިލް އެޑްރެހަށް އެކަން ބަޔާންކޮށް ހުށަހެޅުމުން އެފަރާތެއް ރަޖިސްޓްރީކޮށްދެވޭނެއެވެ.

(ނ) ބީލަން ހުށަހަޅާނީ އިޢުލާނުގައި ރަޖިސްޓްރީ ކުރުމަށް ދެވިފައިވާ މުއްދަތުގެ ތެރޭގައި ރަޖިސްޓްރީކުރާ ފަރާތްތަކަށެވެ.

11. ބީލާ ގުޅޭގޮތުން މަޢުލޫމާތު

(ހ) ބީލާއި ގުޅޭގޮތުން ޕްރީ ބިޑް ބައްދަލުވުން ބާއްވާނަމަ، ބައްދަލުވުން އޮންނާނެ ތާރީޚާއި ގަޑި "ބީލަން ޝީޓް" ގައި ބަޔާންކޮށްފައިވާނެއެވެ.

(ށ) ބީލާގުޅޭގޮތުން އިތުރު މަޢުލޫމާތު ސާފުކުރަން ބޭނުންވާނަމަ ބީލަން ޝީޓްގައިވާ އީމެއިލް އެޑްރެހަށް ލިޔުމުން ހުށަހެޅުމުން، އެކަމުގެ މަޢުލޫމާތު ސާފުކޮށްދިނުމަށްފަހު ހުރިހާ ބީލަންވެރިންނަށް ލިޔުމުން ފޮނުވޭނެއެވެ.

(ނ) މި ބީލަން ފޯމުގައިވާ މަޢުލޫމާތަށް ގެނެވޭ ނުވަތަ މި ބީލާ ގުޅޭގޮތުން އިތުރަށް ސާފުކޮށްދޭ ކަމެއް އޮތްނަމަ އެކަމެއްގެ މަޢުލޫމާތު ސާފުކޮށްދިނުމަށް ބީލަން ހުށަހަޅާ ފަރާތްތަކުގެ ޢިލްމަށް ގެނެވޭނެއެވެ.

12. ބީލަމަށް ބަދަލު ގެނައުން

(ހ) ބީލަން ހުށަހެޅުމުގެ މުއްދަތު ހަމަވުމުގެ ކުރިން ބީލަމަށް ޚާއްޞަކޮށް ގެންނަންޖެހޭ ބަދަލެއް ގެނައުމަށް ފެނިއްޖެ ހިނދެއްގައި، އެޑެންޑަމް (އުނި/އިތުރު) ގެނެވޭނެއެވެ.

(ށ) މި މާއްދާގައި ބަޔާންކޮށްފައިވާ ގޮތަށް ނެރޭ އެޑެންޑަމަކީ ބީލަން ފޯމުގެ ބައެކެވެ. އަދި މިގޮތަށް ނެރޭ އެޑެންޑަމް ބީލަމުގައި ރަޖިސްޓްރީކުރި ފަރާތްތަކަށް އީމެއިލް މެދުވެރިކޮށް ފޮނުވޭނެއެވެ.

13. ބީލަމުގައި ބޭނުން ކުރާ ބަސް

(ހ) ބީލަން ހުށަހަޅާ ފަރާތުން ބީލަން ތައްޔާރު ކުރަންވާނީ ބީލާއާއިއެކު ދީފައިވާ ނަމޫނާއާ އެއްގޮތަށް ދިވެހި/އިނގިރޭސި ބަހުންނެވެ. އަދި ބީލާއާއިއެކު ހުށަހަޅަންޖެހޭ ރިފަރެންސް ލިޔުންތައް ދިވެހި/އިނގިރޭސި ބަހުންވެސް ހުށަހަޅަންވާނެއެވެ.

14. ބީލަމުގައި ބޭނުން ކުރާ ފައިސާ

މި ބީލަމުގައި އަގު ކަނޑައަޅައި ހުށަހަޅަންވާނީ ދިވެހި ރުފިޔާއިންނެވެ. ދިވެހި ރުފިޔާ ނޫން އެހެން ފައިސާއަކުން ބީލަން ހުށަހަޅަންވާނަމަ އެކަން ބީލަން ޝީޓްގައި ބަޔާންކޮށްފައިވާނެއެވެ.

15. އަގު ހުށަހެޅުން

(ހ) ބީލަމުގައި ވަކި ގޮތަކަށް އަގު ހުށަހަޅަންޖެހޭނަމަ އެކަން ބީލަން ޝީޓްގައި ބަޔާންކޮށްފައިވާނެއެވެ.

(ށ) ޖީ.އެސް.ޓީއަށް ރަޖިސްޓްރީކޮށްފައިވާ ފަރާތްތަކަށް އަގު ހުށަހަޅަންވާނީ ޖީ.އެސް.ޓީ ހިމަނައިގެންނެވެ. އަދި ޖީ.އެސް.ޓީއަށް ދައްކާ އަދަދު ވަކިން އެނގެން އޮންނަންވާނެއެވެ.

16. މުއްދަތު

(ހ) ބީލަމުގައި މުއްދަތު ހުށަހަޅަންޖެހޭނީ ބަންދު ދުވަސްތައް ހިމަނައިގެން ދުވަހުގެ އަދަދުންނެވެ.

(ށ) ބީލަން ހުށަހަޅާ މުއްދަތަކީ އެމަސައްކަތްތައް ކުރުމަށް އެކަށީގެންވާ މުއްދަތެއް ކަމުގައި ވާންވާނެއެވެ.

(ނ) މުއްދަތު ކަނޑައަޅާފައިވާ ބީލަންތަކަށް މުއްދަތު ހުށަހަޅާކަށް ނުޖެހޭނެއެވެ.

17. ބީލަމުގެ މުއްދަތު

(ހ) ބީލަމުގެ މުއްދަތު ހަމަވާ ތާރީޚް (ވެލިޑިޓީ) އޮންނަންވާނީ ބީލަން ހުށަހަޅާ ތާރީޚުން ފެށިގެން މަދުވެގެން 60 (ފަސްދޮޅަސް) ދުވަހުގެ މުއްދަތަކަށެވެ.

18. ބީލަމާގުޅިގެން ހުށަހަޅަންޖެހޭ ލިޔުންތައް

(ހ) ބީލަމާ ގުޅިގެން ހުށަހަޅަންޖެހޭ ލިޔުންތައް "ބީލަން ހުށަހަޅާ ފަރާތުން ހުށަހަޅަންޖެހޭ ލިޔުންތައް އަދި ޗެކްލިސްޓް" ގައި ބަޔާންކޮށްފައި ވާނެއެވެ.

(ށ) ބީލަން ހުށަހަޅާއިރު ޗެކްލިސްޓުން ހުށަހަޅަންޖެހޭ ލިޔުމެއް ނުވަތަ ލިޔުންތައް މަދު ނުވަތަ ނެތްނަމަ އެފަރާތަކުން ހުށަހަޅާ ބީލަން ޑިސްކޮލިފައި ކުރެވޭނެއެވެ.

(ނ) ބީލަން ހުށަހަޅާއިރު ޕޮއިންޓް ދިނުމަށް ކަނޑައަޅާފައިވާ މައުލޫމާތު އަދި ލިޔުމެއް އަދި ލިޔުންތައް މަދު ނުވަތަ ނެތްނަމަ ޕޮއިންޓް ނުލިބޭނެއެވެ.

(ރ) އެއްބަސްވުމުގައި ސޮއިކުރުމުގެ ކުރިން ހުށަހަޅަންޖެހޭ ލިޔުންތައް އެކަމަށް ކަނޑައަޅާ މުއްދަތުތެރޭގައި ހުށަހަޅައިނުދެވުނަމަ، ބީލަން އެވޯޑް ކުރުމަށް ނިންމާފައިވާ ނިންމުން ބާތިލް ކުރެވޭނެއެވެ.

19. ބީލަން ބަންދު ކުރާނެ ގޮތް

(ހ) ބީލަން އޮންނަންވާނީ ބަންދު ކުރެވިފައެވެ. މިނޫންގޮތަކުން އޮންނަ ބީލަމެއް ބަލައެއް ނުގަނެވޭނެއެވެ.

(ށ) ބީލަން ހުށަހަޅާއިރު ސިޓީ އުރައިގެ ބޭރުގައި ބީލަމުގެ ނަން ލިޔެފައި އޮންނަންވާނެއެވެ.

(ނ) ބީލަން ހުށަހަޅާއިރު ސިޓީ އުރައިގައި ބީލަން ހުށަހަޅާ ފަރާތުގެ ނަމާއި އެޑްރެސް އަދި ފޯނު ނަންބަރު ލިޔެފައި އޮންނަންވާނެއެވެ.

(ރ) ހުށަހަޅާ ބީލަންތައް ހުންނަންވާނީ ބަންދު ކުރެވިފައިވާ ސިޓީ އުރައިގައި ބީލަން ސްޓިކަރާއި ޖަހައިގެން އެޑްރެސް ކުރެވިފައެވެ.

20.

(ހ) ބީލަންތައް ހުށަހަޅަންވީ ސުންގަޑި ބީލަން ސިޓީގައި ބަޔާންކޮށްފައިވާނެއެވެ.

ބީލަން ހުށަހެޅުމުގެ ސުންގަޑި

(ށ) މި މާއްދާގެ (ހ) ގައި ބަޔާންކުރެވިފައިވާ ތާރީޚަކީ ސަރުކާރު ބަންދު ދުވަހެއްގެ ގޮތުގައި ހަމަޖެއްސައިފިނަމަ ބީލަން ހުށަހަޅަންޖެހޭ އެންމެފަހު ތާރީޚަކަށް ވާނީ ޖެހިގެން އެންމެ އަވަހަށް އަންނަ ރަސްމީ ދުވަހުގެ ބީލަން ޝީޓުގައިވާ ސުންގަޑީގެ ގަޑިއަށެވެ.

(ނ) އީމެއިލް މެދުވެރިކޮށް ފޮނުވާ ބީލަން ބަލައިގަނެވޭނީ އެކަން އިޢުލާނުގައި ނުވަތަ ބީލަން ޝީޓުގައި ބަޔާންކޮށްފައިވާނަމައެވެ.

21. މުއްދަތުގެ ފަހުން ހުށަހަޅާ ބީލަން ބަލައި ނުގަނެވޭނެ ކަމުގައި

(ހ) ބީލަން ހުށަހެޅުމަށް ހަމަޖެހިފައިވާ ސުންގަޑީގެ ފަހުން ހުށަހަޅާ ބީލަންތައް ބަލައި ނުގަނެވޭނެއެވެ.

22. ބީލަން ހުޅުވުން

(ހ) ބީލަން ހުޅުވާނީ ހަމަޖެހިފައިވާ ބީލަން ހުށަހަޅާ ފަރާތްތަކުގެ ނުވަތަ އެފަރާތްތަކުން ބީލަން ހުޅުވުމަށް ހަމަޖެހިފައިވާ ތަނަށް ފޮނުވާ ފަރާތްތަކުގެ ހާޒިރުގައި ބީލަން ޝީޓުގައިވާ ތާރީޚުގައެވެ.

(ށ) ބީލަން ހުޅުވުން އޮންލައިން ބީލަން ހުޅުވަން ބީލަން ޝީޓުގައި ބަޔާންކޮށްފައިވާ އުސޫލުންނެވެ.

(ނ) ބީލަން ހުޅުވާނެ ހަމަޖެހިފައިވާ ތާރީޚު ސަރުކާރު ބަންދު ދުވަހެއްގެ ގޮތުގައި ހަމަޖެއްސައިފިނަމަ ބީލަން ހުޅުވުން އޮންލައިން ޖެހިގެން އެންމެ އަވަހަށް ދުވަހުގެ ބީލަން ޝީޓުގައިވާ ސުންގަޑީގައެވެ.

23. ހުށަހަޅާ ބީލަމުގައިވާ ކަންތައް އިސްލާހުކުރުން

(ހ) ސަރުކާރު ފުރިހަމަވާ ބީލަންތަކުގެ ހިސާބުކުރުމުގެ މައްސަލައެއް އުޅޭނަމަ އެކަން އިސްލާހު ކުރެވޭނެއެވެ.

(ށ) ބީލަމުގައިވާ ފައިސާގެ އަދަދާއި ދިވެހި ބަހުން ލިޔެފައިވާ ފައިސާގެ އަދަދު ތަފާތުވާނަމަ، ދަލީލު އަދަދުކުރުމުގައި ބަލާނީ ދިވެހި ބަހުން ލިޔެފައިވާ ފައިސާ އަދަދެވެ.

24. ބީލަމާއި ގުޅުވައިދޭ ބީލަންތަކުގެ ޑޮކިއުމަންޓްސް ކަނޑައެޅުން

(ހ) ބީލަމާއި އިވެލުއޭޝަން ކުރުމުގެ ކުރިން ތިރީގައިވާ ކަންކަން ފުރިހަމަވުމަށް ބެލެވޭނެއެވެ.

1- ބީލަން ސަރުކާރު ފުރިހަމަ ފަރާތެއްކަން.

2- ހުށަހެޅުމުގެ ލިޔުންތައް ހުށަހަޅާފައިވާ ފަރާތެއްކަން

3- ބީލަން ޝީޓުގައިވާ ޑޮކިއުމަންޓްތައް ހުށަހަޅައިފައިވާ ބީލަމެއް ކަނޑައެޅުން (ރެސްޕޮންސިވްނަސް)

ބީލަންތައް ބާޠިލުކުރުން **25.** (ހ) ބީލަންތައް ބަލައިގަތުމަށްފަހު ޝަރުތު ފުރިހަމަނުވާ ބީލަންތައް ބާޠިލުކުރުމުގެ އިޚްތިޔާރު ވެރިފަރާތަށް ލިބިގެންވެއެވެ.

(ށ) ބީލަންތައް ބަލައިގަތުމަށްފަހު ހުށަހަޅާފައިވާ އަގުތަކަކީ އެކަށީގެންނުވާ އަގުތަކެއްނަމަ ނުވަތަ އެކަށީގެންވާ އަދަދަކަށް ބީލަން ހުށަހަޅާފައިނުވާނަމަ ބީލަންތައް ބާޠިލުކުރުމުގެ އިޚްތިޔާރު ވެރިފަރާތަށް ލިބިގެންވެއެވެ.

އެވޯޑް ދިނުން **26.** (ހ) ހުށަހަޅާ ބީލަންތަކުގެ ތެރެއިން އެވޯޑް ދެވޭނީ 24 ވަނަ މާއްދާގައިވާ ކަންކަން ފުރިހަމަވާ ބީލަންތަކަށެވެ.

ބީލަން ހަވާލުކުރާނެ ފަރާތް ކަނޑައެޅުން **27.** (ހ) ބީލަން ހަވާލުކުރާނެ ފަރާތެއް ކަނޑައަޅާނީ، ބީލަން ވަޒަންކުރުމަށް ބޭނުން ކުރާނެ މިންގަނޑާ އެއްގޮތަށެވެ.

(ށ) ބީލަމަކީ، ބީލަން ހަވާލުކުރުމުގައި ދައުލަތުގެ އޮފީސްތަކުން ކުރިއަށްގެންދާ ބީލަންތަކުގައި ވަކިވަކި ފަރާތްތަކާއި ދާއިރާތަކަށް އިސްކަންދިނުމުގައި ޢަމަލުކުރާނެ ގޮތުގެ އުސޫލު (އުސޫލު ނަންބަރު:G-23/2022) އަށް ޢަމަލުކުރަންޖެހޭ ބީލަމެއްނަމަ، ބީލަން ހަވާލުކުރުމުގައި އެއުސޫލަށް ޢަމަލުކުރެވޭނެއެވެ.

ބީލަން ކާމިޔާބުކުރާ ފަރާތް ހޮވައި، އެކަން އެންގުން **28.** (ހ) ބީލަން އެވޯޑް ކުރުމަށް ނިންމުމަށްފަހު، ބީލަން އެވޯޑް ކުރުމަށް ނިންމި ފަރާތަކާއި، ބީލަމުގައި ބައިވެރިވި ހުރިހާ ފަރާތްތަކަށް "ނޯޓިފިކޭޝަން އޮފް އިންޓެންޝަން ޓު އެވޯޑް" ފޮނުވާނެއެވެ.

(ށ) "ނޯޓިފިކޭޝަން އޮފް އިންޓެންޝަން ޓު އެވޯޑް" އާ ގުޅިގެން ޝަކުވާ 3 (ތިނެއް) ދުވަހުގެ ތެރޭގައި މައްސަލައެއް ހުށަހަޅާފައިނުވާނަމަ، "ނޯޓިފިކޭޝަން އޮފް އެވޯޑް" ބީލަން ކާމިޔާބުކުރި ފަރާތަށް ފޮނުވާނެއެވެ.

އެއްބަސްވުމުގައި ސޮއި ކުރުން **29.** (ހ) ބީލަން ކާމިޔާބުކުރިފަރާތަށް އެކަމުގެ ލިޔުން ފޮނުވާތާ ބަންދުނޫން 5 (ފަހެއް) ދުވަހުގެ ތެރޭގައި އެއްބަސްވުމުގައި ސޮއި ކުރަންވާނެއެވެ.

(ށ) މި މާއްދާގެ (ހ) ގައި ބަޔާންކޮށްފައިވާ ގޮތުގެމަތިން އެ މުއްދަތުގައި އެއްބަސްވުމުގައި ސޮއި ނުކުރައްވައިފިނަމަ، މިމަސައްކަތް/ޚިދުމަތް ހަވާލުކުރުމަށް ނިންމާފައިވާ ނިންމުން ބާޠިލުކުރެވޭނެއެވެ.

(ނ) އެއްބަސްވުމުގައި ސޮއިކުރުމަށްފަހު މަސައްކަތް/ޚިދުމަތް ފޯރުކޮށްދިނުމަށް ނުވަތަ އެއްބަސްވުމުގައި ސޮއިކުރުމަށްފަހު މަސައްކަތް/ޚިދުމަތް ފުރިހަމަ ނުކޮށް މަސައްކަތް/ޚިދުމަތް ފޯރުކޮށްދިނުމަށް ދައުލަތުގެ މާލިއްޔަތުގެ ގަވާއިދުގައި ބަޔާންކޮށްފައިވާ ގޮތުގެމަތިން ފިޔަވަޅުއެޅޭނެއެވެ.

30. އެޑްވާންސް ޕައިސާ އަދި އެޑްވާންސް ޕައިސާގެ ގެރެންޓީ

(ހ) އެޑްވާންސް ޕައިސާ ދިނުމަށް ހަމަޖެހިފައިވާ ޕްރޮޖެކްޓްތަކަށްވާނަމަ، އެޑްވާންސް ޕައިސާއަށްއެދި ކޮންޓްރެކްޓަރު ހުށަހެޅުމުން ދައުލަތުގެ މާލިއްޔަތުގެ ގަވާއިދާ އެއްގޮތަށް އެޑްވާންސް ޕައިސާ ދޫކުރެވިދާނެއެވެ.

(ށ) އެޑްވާންސް ޕައިސާ ދޫކުރެވޭނީ ޕްރޮޖެކްޓުތަކުގެ ޖުމްލަ އަގު -/250,000 (ދެލައްކަ ފަންސާސް ހާސް) ދިވެހި ރުފިޔާއަށްވުރެ ބޮޑުވާނަމައެވެ.

(ނ) އެޑްވާންސް ޕައިސާ ހޯދުމަށްއެދި ހުށަހަޅާނަމަ، މަސައްކަތުގެ ހަވާލުވާތާ 45 (ސާޅީސް ފަހެއް) ދުވަހުގެ ތެރޭގައި އެޑްވާންސް ޕައިސާއަށް އެދި ހުށަހަޅަންވާނެއެވެ.

(ރ) އެޑްވާންސް ޕައިސާ ހޯދުމަށް ހުށަހަޅާނަމަ އެޑްވާންސް ޕޭމަންޓް ގެރެންޓީގެ ގޮތުގައި ސަރުކާރުން ގަބޫލުކުރާ ބޭންކަކުން ނުވަތަ ދިވެހިރާއްޖޭގައި ގާއިމުކުރެވިފައިވާ ފައިނޭންޝަލް އިންސްޓިޓިއުޝަނަކުން މި ޕްރޮޖެކްޓަކަށް ދޫކޮށްފައިވާ ސެކިއުރިޓީ ނުވަތަ ގެރެންޓީއެއް ހުށަހަޅަންވާނެއެވެ.

(ބ) އެޑްވާންސް ޕޭމަންޓް ސެކިއުރިޓީ އޮންނަންވާނެ ގޮތުގެ ނަމޫނާ ޖަދުވަލު 6 ގައި ވާނެއެވެ.

(ޅ) އެޑްވާންސް ޕައިސާގެ ގޮތުގައި ދޫކުރެވޭނީ މަސައްކަތުގެ ޖުމްލަ އަގުގެ 15% (ފަނަރަ އިންސައްތަ) އަށްވުރެ ބޮޑުނޫން އަދަދަކަށެވެ. އަދި އެޑްވާންސްގެ ގޮތުގައި ދޫވާ ޕައިސާ މަސައްކަތުގެ ކުރިއަރުމުންދާއިރު ނުވަތަ ޚިދުމަތް ދެމުންގެންދާއިރު ހުށަހަޅާ ބިލްތަކުން، އެޑްވާންސްގެ ޖުމްލަ އަދަދު ނިސްބަތުން އުނިކުރެވޭނެއެވެ.

31. މަސައްކަތު ހުށަހެޅުމާއި މަސައްކަތު ބެލުން

(ހ) "ނޮޓިފިކޭޝަން އޮފް އިންޓެންޝަން ޓު އެވޯޑް" ފޮނުވާ ތާރީޚުން ފެށިގެން 3 (ތިނެއް) ދުވަހުގެ ތެރޭގައި ބީލަމުގެ އެއްބަސްވުން މަސައްކަތުފަރާތާއެކު "ބީލަން އިވެލުއޭޝަންކުރި އޮފީހުގެ ޕްރޮކިއުމަންޓް އޮފިސަރަށް ބީލަންވެރިޔާ މަސައްކަތު ހުށަހަޅާ ފޯމު" ފުރިހަމަކޮށް ހުށަހަޅަންވާނެއެވެ.

(ށ) ބީލަމުގައި ގަވާއިދާ ހިލާފަށް ކަމެއް ކަންތައްތަކެއް ބެލުމަށް ހުށަހެޅުމުން، މަސައްކަތު ހުށަހަޅާ ތާރީޚުން ފެށިގެން ސަރުކާރު ބަންދު ނޫން 5 (ފަހެއް) ދުވަހުގެ ތެރޭގައި، މަސައްކަތު ނިންމައި، މަސައްކަތު ނިންމިކަމުގެ ލިޔުމާއި މަސައްކަތު ހުށަހެޅި ފަރާތަށް، "ބީލަމުގެ މަސައްކަތާއި ގުޅިގެން ޕްރޮކިއުމަންޓް އޮފިސަރުގެ ޖަވާބު" ފޮނުވުން ޖަވާބު ހޯއްދަވާފައި އަންގަންވާނެއެވެ.

32. ޕްރޮކިއުމަންޓް އެޕީލް ބޯޑަށް މައްސަލަ ހުށަހެޅުން

(ހ) ބީލަމުގެ ކަމެއް ހިނގައިދިޔަ ގޮތާމެދު ހިތްހަމަނުޖެހިގެން ހުށަހަޅާ މައްސަލައެއް ޕްރޮކިއުމަންޓް އޮތޯރިޓީން ބަލައި ނިންމި ގޮތާމެދު، ދައުލަތުގެ މާލިއްޔަތު ގަވާއިދުގެ 11.03 ގެ (ހ) ގައި ބަޔާންކުރާ ކަމަކާމެދު ހިތްހަމަނުޖެހިއްޖެނަމަ، އެމައްސަލައެއް އަލުން ބެލުމަށް "ޕްރޮކިއުމަންޓްގެ މައްސަލަ އަލުން ބެލުމަށް އެދޭ ފޯމު" މެދުވެރިކޮށް މިނިސްޓްރީ އޮފް ފިނޭންސްގައި ޤާއިމްކޮށްފައިވާ ޕްރޮކިއުމަންޓް އެޕީލް ބޯޑަށް ހުށަހެޅިދާނެއެވެ.

(ށ) ޕްރޮކިއުމަންޓް އެޕީލް ބޯޑަށް މައްސަލައެއް ހުށަހެޅުމުގައި، ޕްރޮކިއުމަންޓް އޮތޯރިޓީން އެ މައްސަލައެއް ނިންމި ދުވަހުން ފެށިގެން ނުވަތަ އެ މައްސަލައެއް ނިންމަންޖެހޭ ދުވަހުން ފެށިގެން، ސަރުކާރު ބަންދު ނޫން 3 (ތިނެއް) ދުވަހުގެ ތެރޭގައެވެ.

ޖޫލައި 202626

ސެކްޝަން - 3

ދަރިވަރުންގެ ފާހާނާތައް މަރާމާތުކުރުމުގެ މައުލޫމާތު ޝީޓް

(އޭ ބްލޮކް ލިފްޓި | އަންހެން އަދި ފިރިހެން ކުދިންގެ ފާހާނާ ބަރިޔަށް)

- ސީލިންގުން ފެން ލީކުވާތަން ބަލައި، އެމަސައްކަތް ރަނގަޅުކުރުން.

1. ސީލިންގު ނައްޓާލަން ވާނީ ބަލައިގެން، ސްޓްރަކްޗަރަލް އަޑުވައި ހުރި ހާލަތަކަށް ގެއްލުމެއް ނުވާ ގޮތަށެވެ. މިގޮތުން މަސައްކަތު ކުރާއިރު، ސީލިންގުކުރަން ބޭނުންކޮށްފައި ހުރި، ލަކުޑި ފަލިތަކުގެ ތެރެއިން ފީލް، ނުވަތަ އަލުމިނިއަމް ގޮތަކުން ބޭނުންކުރަން އެކަށީގެން ނުވާ ފަލިތައް ނައްޓައި، ފަލި އަޅަން ވާނެއެވެ.

2. ސީލިންގު ނައްޓައިގެން ބަލައި، ފެން ލީކުވާތަން ދެނެގަނެ، އެމަސައްކަތް ހައްލުކޮށް އަލުން ސީލިންގު ކުރަން ވާނެއެވެ.

3. ސީލިންގު ފަލީގެ ގޮތުގައި ބޭނުންކުރާނީ 2 އިންޗި 1.5 އިންޗީގެ ފްރޭމިންގް ލަކުޑިއެވެ. ގިރުގަނޑު ހަދާނީ 2*4 އިންޗެވެ. ސީލިންގު ކުރާނީ 4*4 ގެ ސިލުންތި ފިލައިންނެވެ. އެކަށީގެންވާ ދުރުމިނެއްގައި 55 އެމްއެމްގެ ކަށި އިސްކުރު ޖަހައި، ފިލާ ރަނގަޅަށް ހަރުކުރަން ވާނެއެވެ.

4. ސީލިންގުގައި SAMHWA ބްރޭންޑު ނުވަތަ އެއާ އެއްފެންވަރުގެ ސީލަރު ލާން ވާނެއެވެ. އަދި އޭގެ މަތިން SAMHWA ބްރޭންޑު ނުވަތަ އެއާ އެއްފެންވަރުގެ Interior ހުދުކުލަ ލާން ވާނެއެވެ. މި ދެކަލަރު ބޭނުންކުރާނީ އެއް ބްރޭންޑެއްގެ ތަކެއްޗެވެ.

5. ކުލަ ލާފައި ހުންނަން ވާނީ ހުރިހާ ހިސާބެއްގައި ވެސް އެއް ބާވަތެއްގައެވެ.

6. މިމަސައްކަތް ކުރާއިރު ސީލިންގު މަތިން ގެންގޮސްފައި ހުރި ކަރަންޓު ނުވަތަ ތަކެތި ދިއްލުންތަކަށް ގެއްލުމެއް ނުވާނެ ގޮތަކަށް، ނުވަތަ އެއްވެސް ގެއްލުމެއް ކުރާ ގޮތަކަށް މަސައްކަތް ގެންދަން ވާނެއެވެ. މަސައްކަތުގެ ތެރެއިން މިއިން އެއްޗަކަށް ލިބޭ ގެއްލުން ރަނގަޅު ކުރަން ވާނެއެވެ. ވައިރުކުރުމުގެ ތެރެއިން ކޮންކްރީޓް ނުފެލިފައިވާ ނަމަ ހުރިނަމަ، އެފަދަ ތަންތަން އިސްލާހުކުރަން ވާނެއެވެ.

ޢަދަދު 202626

- ފެންވައިރުކުރުން.

7. ފާޚާނާތަކުގައި މިހާރު ބޭނުންކުރާ ފެންހޮޅިތައް، ސީލިންގާ ހަމައިން ފުރިގެން ތިރިއަށް ގެނެސް، ފާރުގައި ވަޅުލަން ވާނެއެވެ.

8. ފެންވައިރު ކުރުމުގެ ތެރެއިން، މިހާރު ހޮޅިތައް ގެންގޮސްފައިވާ މަގުތަކުގައި ނުބައްދަލުގައި ހުރި ތަންތަން ސިލިކޮނިން ބައްދަލުގައި
ރިޕެއާކުރަން ވާނެއެވެ.

9. ފެންވައިރު ކުރަން ބޭނުން ކުރާނީ ޕީޕީއާރު ހައިޑްރޯސްޓެޓު ހޮޅިއެވެ. ހުރިހާ ޖޮއިންޓްތަކުން ފެން ލީކުނުވާ ގޮތަށް ތަރަސްކޮށް
ބައްދަން ވާނެއެވެ.

10. ފެންވައިރު ކުރާނީ، ފާޚާނާތަކުގެ ފެން ވަޔަރ ބަންދު ކުރެވޭ ގޮތަށް (ފާހާނާ ތިރިއަށް ވަޔަރ، މުސްލިމް ޝަވަރުތައް ވަޔަރ)،
އަދި މޭންޑޯރު ތަންތަން ގެއާ ފެން ވަޔަރ ބަންދު ކުރެވޭ ގޮތަށެވެ.

11. ފެންކަރު ގެޔަންޖޫ ކޮންމެ ތަނެއްގައި ފެން ބަންދުކުރެވޭ ހާލަތުގައެވެ.

12. ކޮންމެ ފާޚާނާއެއްގެ އެތެރެއިން، ކަނާތްފަރާތުގައި ފެންއިސްކުރުމަށް ހަރުކުރަން ވާނެއެވެ.

13. ފެންކަރު، މުސްލިމް ޝަވަރު އަދި ފެންއިސްކުރުމުގެ ގޮތުގައި ބޭނުންކުރާނީ ވޯޓަރޕްރޫފް ބޮއިލަރުގެ ހުރުކުރަނީގެ ޕްލާސްޓިކް
ތަކެއްޗެވެ.

14. ފާޚާނާތަކުގައި ލީކްސްޓަރުކުރަން ގެޔަރި ވަޅުފެނެވެ. އެކަން ހުރިހާ ކަމަކަށް ގެޔަރި ސަރުފަތުގައި ފެނެވެ.

- ތިރިމުރިތައް ނައްޓާލާއި މުރިޖަހުން.

15. ފާޚާނާތަކުގެ އެތެރޭގައި ބޭރުގައި ޖަމާފައިވާ ތިރިމުރިތައް ނަގައި އެއްކޮށް ސާފުކުރަން ވާނެއެވެ.

16. ފާޚާނާތަކުގެ ގްރައުންޓް ނައްޓައި، އާ ގްރައުން ހަރުކުރަން ވާނެއެވެ.

17. މި މަސައްކަތް ކުރިއަށް ގެންދާއިރު، ފެންހިންގާ ހޮޅީގެ ތެރެއަށް ކުނިބިނި ނުވަދެނޭ ގޮތަށް މަސައްކަތް ނިމުން ވާނެއެވެ.

18. ފާޚާނާތަކުގެ ތަޅުމުގަޔާއި، ބޭރު ތަޅުމުގައި ޖަހާނީ 2*2 ފޫޓުގެ ނޮން ސްލިޕް ތިރިމުއްޓެވެ.

19. ފާޚާނާތަކުގެ ހަތަރު ފާރައި، ބޭރު ފާރުގައި، ފާރުގެ އެންމެ މަތީގާ ހަމައަށް ތިރިމުރި ޖަހަން ވާނެއެވެ. މިކަމަށް ބޭނުންކުރާނީ
ފާރުގައި ޖަހަން ކަމުދާ، 2*1 ގެ ވޯލް ޓައިލްސް އެވެ.

20. ތިރިމުރި ޖަހާއިރު، ކޮންމެއް އެއްވަރު ކުރުމަށާއި، އޮވާނެކޮށް ހުންނާނެ ގޮތަށް ތިރިމުރި ޖަހަން ސަމާލުކަން ދޭންވާނެއެވެ. އަދި
ދުރުމިނުގެ ދޮށްތަށް، ގްރީ އަގައި ރިޕޭރކުރަން ވާނެއެވެ.

21. މިކަމަށް ބޭނުންކުރާ ތިރިމުރީގެ ސާމްޕަލް ސުޕަވައިޒަރުގެ އެޕްރޫވަލްކުރަން ވާނެއެވެ.

22. ތިރިމުރި ޖަހަން ބޭނުންކުރާނީ އެކަމަށް ހާއްސަ ކެމިކަލް ސިމެންޓެވެ.

- ފާޚާނާތަކާއި، ވުޟޫކުރާ ތަރިތައް ބަހައްޓާ އަނި.

23. ފާޚާނާތަކުގައި ހުރި ފާޚާނާތަރިތައް ނަގައި އާ ތަރި ބަހައްޓަން ވާނެއެވ. މިބަޔަށް ބޭނުންކުރާނީ "Cotto" ބްރޭންޑު ނުވަތަ
އެއާ އެއް ފެންވަރުގެ ފާޚާނާ ތަށްޓެވެ.

24. ވުޟޫކުރާ ތަރިތައް ބަހައްޓާނީ އުސަމިން ހަތާ އަރިމަތުގައެވ. މިބަޔަށް ވޯލް ބޭނުންކުރާނީ "Cotto" ބްރޭންޑު ނުވަތަ އެއާ އެއް
ފެންވަރުގެ ތަށްޓެވެ. އަރިގެ މަތީ ކައުންޓަރ، ތަޅުމުން ފެށިގެން 850 ހުސްކަން ވާނެއެވ.

25. އަރިމައި ޓައިލް 2*2 ފޫޓުގެ ހުރުކުރެއިގެ ސްލެބަކުން ތައްޔާރުކުރެވ.

26. ފާޚާނާ ތަރިތަކާއި، ވުޟޫކުރާ ތަރިތައް ބަހައްޓައި، ފެން ލީކް ނުވާ ގޮތަށް، ސިލިކޯން ލައި ރަނގަޅަށް ހިދުކުރަން ވާނެއެވ.

27. އަރިގެ ޑިޓެއިލް 4454 އެވ. އުސްމިން މިންތައް ހުސްކަންވާ ޖިހެތައި މިވާ ކުރުވާ އެއްގޮތަށެވ.

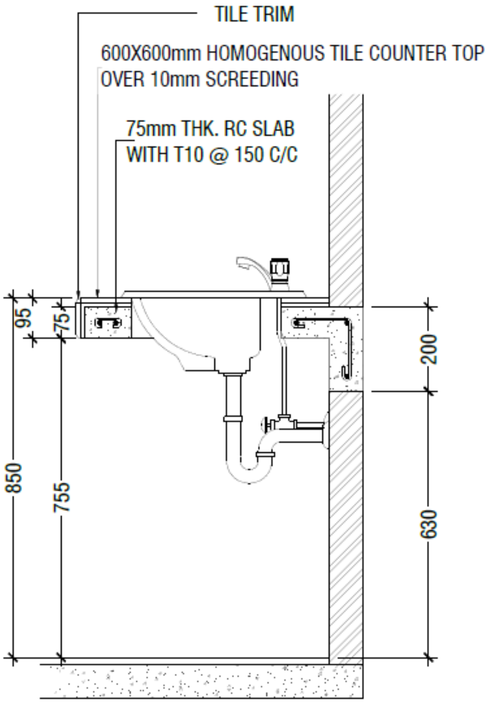

28. ތަޅުގެ ޓައިލް އެޅުމާ ގުޅި ވަން ގޮތަށް ވުޟޫކުރާ 3 ތަރި ބަހައްޓަން ވާނެއެވ.

29. ވުޟޫކުރާ ތަނުގާ ދިމާލުން ފާރުގައި ވުޟޫބާ ލާމަސެޓް ހަރުކުރަން ވާނެއެވ. (ދާތުގައި ބަހައްޓާ 2 ވުޟޫކުރާ ތަރިގެ
ކޮޅާ ހަމައަށް އަންނަގޮތުގެ)

30. ފާޚާނާބީއަށް ވަނަ ދޮރާ ދިމާލުން ފާރުގައި 5 ފޫޓު 2 ފޫޓުގެ ވުޟޫބާ ލާމަސެޓް ހަރުކުރަން ވާނެއެވ.

ދޮރާއި ދޮރުފޮތި.

31. ފާޚާނާތަކުގެ ދޮރާއި ދޮރުފޮތިތައް ނައްޓައި، އެލުމިނިއަމް ދޮރާއި ދޮރުފޮތިން ބަދަލުކުރަން ވާނެއެވ.

ޖޫލައި 202626

32. ޝީޓު ހަރުދަނާކޮށް ފޮރުވައި ބަރިމުރި ޖެހުމަށް ފަހުއެވެ.

33. ޝީޓު ހަރުދަނާކޮށް ބަލުމުން ފެނިގެން 3 އިންޗި އޮސްވިނުގެއެވެ.

34. ހުރިހާ ޝީޓު ބަނެއްގައި ފާސް ހަރުދަނާކޮށް ފާހާނާގައި ހަރުދަނާ ވަޅުބަރުގެ އެޕޮކްސީބަލެވެ. (ބަލު އެޕޮކްސީ ކުރަން ވާނެއެވެ.)

35. ކޮންމެ ފާހާނާއެއްގެ އެތެރޭގައި ހުރުން ތަޅުމާކަރަކާ އެއް.އެއް. ކޮލިޓީގެ 2 ބޮކުސް ހަރުކުރަން ވާނެއެވެ.

އެހެނިހެން

36. މި މަސައްކަތަށް ސަޕްލައިކުރާފަރާތާ ފަރާތްތަކުން ސްޕެކްސް ދޫކުރާ، މިންވަރާއި އަގަށް ނަންބަރުން އެރުވޭ. ކުރަންޖެހޭ މަރާމާތުތަކެއް ފާސް ބެލެވުން އެރުވޭ. މަޖިލީގައި ބަޔާންކޮށްފައިވާ މިންވަރާ ބަރުދުމަތާ، އަންގާ ބަރުދުމަތަކާއި ކަމުން، ތަނުގެތަން މިން ނަންބަރުމަތި ބީލަން ހުށަހަޅާއިރު ފަރާތުގެ ޒިންމާއެކެވެ.

37. މިން ނަގާއިރު ކުރަންޖެހޭ މަރާމާތުގެ މަސައްކަތުތަކެއް ބެއްލުމަށް ހަމަޖެހިފައިވާ ބޮޑެތި ގައި މިދަންނަވާ ދުވަސްތަކާއި ގަޑި ބަލާގައެވެ.

2026 ޖުލައި 30 ވާ ބުރާސްފަތި ދުވަހާއި 2026 އޮގަސްޓް 1 ވާ ހޮނިހިރު ދުވަހުގެ 13:00 އިން 14:00 އަށެވެ.

38. މަސައްކަތް ކުރުމުން ދާއިރު އަދި މަސައްކަތް ނިމުމުން އެކަމަށް ޖެހޭ ހުރިހާ ކަންތައް އެކަމަށް ވާނީ މަސައްކަތު ރަނގަޅު ފަރާތުންނެވެ.

39. ކުރުމުން އޮންނަ ރަސްމީ ދުވަސްތަކުގައި، އަޅުގަނޑު ފަހު މަރާމާތުގެ މަސައްކަތުތަކެއް ކުރިއަށް ގެންދަން ވާނީ 14:00 ގެ ފަހުންނެވެ.

40. މަސައްކަތު ރަނގަޅު ފެންނުން ކުރާ ކަމަކުން ނުވަތަ ވީއީ އިމާރާތަށް އެއްވެސް ފަރާތަކަށް ނުވަތަ އިމާރާތަކަށް ލިބޭ ގެއްލުމެއްގެ ޒިންމާ ނަގާނީ މަސައްކަތު ރަނގަޅު ފެންނުންނެވެ.

41. މަސައްކަތު ނިމުން ކަމަށް ބެލެވޭނީ، ސަރުކާރުން ކަނޑައަޅާ ސްޕެސިފިކޭޝަން މަސައްކަތު ނިމުމުގެ ކަން އަންގައި، އެ މަސައްކަތުގެ ނިމުމުގެ ކަމަށް ސްޕެސިފިކޭޝަން ކަނޑައަޅުއްވާނެއެވެ.

ޖުލައި 202626

ސެކްޝަން - 4

ޖަދުވަލުތައް

ޖަދުވަލު - 1

ބީލަން ހުށަހަޅާ ފަރާތުން ހުށަހަޅަންޖެހޭ ލިޔުންތައް އަދި ޗެކްލިސްޓް			
#	ހުށަހަޅަންޖެހޭ ލިޔުންތައް	✓	ސަފްހާ ނަންބަރު
ބީލަން ހުށަހަޅާއިރު ބިޑިންގައިވާ މައުލޫމާތު އަދި ލިޔުމެއް އަދި ލިޔުންތައް މަތީ ނުވަތަ ނަންބަރާ ޖެސްޓޯލުގައި ކުރަމުންދާނެއެވެ.			
1.	ބީލަން ހުށަހަޅާ ފޯމު (ޖަދުވަލު 2)		
2.	ވިޔަފާރީގެ ރަޖިސްޓްރީގެ ކޮޕީ (އަމިއްލަ ފަރުދުންގެ ވިޔަފާރިތައް ހިމާވާ)		
3.	ވިޔަފާރީގެ އިންކޯޕަރޭޝަން ސެޓިފިކެޓް (ބިޒްނަސް ޕޯޓަލް އިން ޑައުންލޯޑް ކުރެވޭނެ ގޮތަށް)		
4.	ޖީއެސްޓީ ރަޖިސްޓްރޭޝަން ސެޓްފިކެޓް ކޮޕީ (ޖީ.އެސް.ޓީ.އަށް ރަޖިސްޓްރީކޮށްފައިވާނަމަ)		
5.	ބީލަމުގައި ސޮއިކުރުމުގެ ހުއްދަ ލިޔުން (ޕަވަރ އޮފް އެޓަރނީ)		
6.	ބީލަން ހުށަހަޅާ ފަރާތުގެ ކަމާބެހޭ ތަޖުރިބާ އިސްބާތުކުރާ 8 ވަނަ މާއްދާގައިވާ ބައިނަލްއަގްވާމީ ލިޔުން ހުށަހަޅަންޖެހޭނަމަ އެލިޔުން		
7.	ކޯޓޭޝަން		
ބީލަން ހުށަހެޅުމުގައި ބިޑިންގައިވާ މައުލޫމާތު އަދި ލިޔުމެއް އަދި ލިޔުންތައް މަތީ ނުވަތަ ނަންބަރާ މާރކެޓް ނަމޫނާއެވެ.			
8.	ޖަދުވަލު 3 "ފައިނޭންޝަލް (ޑިރެކްޓް ހަރަދު) މަސްދަރު ބެލުމުގައި ކޮންފަރމާ ގުޅުންހުރި ފުރުޞަތުތަކާބެހޭ ތަފްސީލް" ފުރިހަމަކޮށް ހުށަހަޅާފައި		
9.	ޖަދުވަލު 3 "ފައިނޭންޝަލް (ޑިރެކްޓް ހަރަދު) މަސްދަރު ބެލުމުގައި ކޮންފަރމާ ގުޅުންހުރި ފުރުޞަތުތަކާބެހޭ ތަފްސީލް" ގައި ބަޔާންކުރާ ލިޔުންތައް ހުށަހަޅާފައި		
10.	ޖަދުވަލު 4 "މާލީ ހާލަތުބަލާއިގެން މަސައްކަތް" ފުރިހަމަކޮށް ހުށަހަޅާފައި		
11.	ޖަދުވަލު 4 "މާލީ ހާލަތުބަލާއިގެން މަސައްކަތް" ގައި ބަޔާންކުރާ ލިޔުންތައް ހުށަހަޅާފައި		
ބީލަން ހުށަހެޅުމުގައި ބިޑިންގައިވާ އިދާރާގެ އެއްބަސްވުން ބީލަން ކެންސަލް ބީލަން ހުށަހަޅައިފިނަމަވެސް ކުރުމުގެ އިޖުރާއާތު ބީލަމަށް ހުށަހެޅި ފަރާތަށް ލިބިގެންވެއެވެ.			
12.	ހުށަހަޅަންޖެހޭ ލިޔުންތައް ހުރި މިސްރާބުގައި ވާ ތަރުތީބުން ތަރުތީބުކޮށްފައި		
13.	ސަފްހާ ނަންބަރު ޖަހާފައި (ކޮންމެ ސަފްހާގެ ތިރީގައި ކަނާތްފަރާ ސަފްހާކަން އެނގޭގޮތަށް)		
14.	ސަފްހާތަކުގައި ހުރި ސޮއިކޮށްފައި		
15.	ބީލަމުގެ ގަނޑުތައް ފައިލްކޮށްފައި ބައިންޑްކޮށް/ރިބަންގަނޑު ފާރިހާފައި		
އެއްބަސްވުމުގައި ސޮއިކުރުމުގެ ކުރިން ހުށަހަޅަންޖެހޭ ލިޔުންތައް (ބީލަން ކާމިޔާބުކުރާ ފަރާތުން)			
16.	މޯލްޑިވްސް އިންލަންޑް ރެވެނިއު އޮތޯރިޓީން ދޫކުރާ ޓެކްސް ކްލިއަރެންސް ރިޕޯޓްގެ ކޮޕީ		
17.	ގާއިމުން ޕެންޝަން ފައިސާ ދައްކާކުރުމުގެ ލިޔުމުގެ ކޮޕީ (އެންމެފަހުން ދެއްކި މަހުގެ އަދި މުވައްޒަފުން ނެތްނަމަ ނެތްކަމަށް ޕެންޝަން އޮފީސްއިން ފައިވާ ލިޔުން)		

ޖުލައި 202626

ޖަދުވަލު - 2		
ބީލަން ހުށަހަޅާ ފޯމު		
1.	ބީލަން ހުށަހަޅާ ފަރާތުގެ މަޢުލޫމާތު	
1.1	ނަން	
1.2	އެޑްރެސް	
2.	ބީލަން ހުށަހަޅާ ޕްރޮޕްރައިޓަރޝިޕްގެ މަޢުލޫމާތު	
2.1	ޕްރޮޕްރައިޓަރޝިޕްގެ ނަން	
2.2	ޕްރޮޕްރައިޓަރޝިޕް ނަންބަރު	
2.3	އިޢުލާން ނަންބަރު	
3.	ހުށަހަޅާ އަގު	
3.1	ހުށަހަޅާ އަގު	
	ޖީ.އެސް.ޓީ:	
	ޖުމްލަ އަގު:	
3.2	ޖުމްލަ އަގު (ތާނައިން ލިޔުމުން):	
3.3	މުއްދަތު:	
4.	ބީލަން ހުށަހަޅާ ފަރާތުގެ އިޤްރާރު	
-4.1	މަތީގައި ބަޔާންކޮށްދީފައިވާ މަސައްކަތް/ހިދުމަތް ފޯރުކޮށްދިނުމަށް ދީފައިވާ މަޢުލޫމާތުގެ މާއްދާތައް ރަނގަޅަށް ބެލުމަށްފަހު، ބީލަމުގައި ބަޔާންކޮށްފައިވާ ގޮތަށް މި ތަކެތި/މަސައްކަތް ހިދުމަތް ފޯރުކޮށްދިނުމަށް އަޅުގަނޑު / އަޅުގަނޑުމެން ބީލަން ހުށަހަޅަމެވެ.	
-4.2	އަޅުގަނޑު/ އަޅުގަނޑުމެންނަށް ތަކެތި/މަސައްކަތް/ހިދުމަތް ފޯރުކޮށްދިނުމަށް ހަވާލުކުރަން ނިންމައިފިނަމަ، އެއްބަސްވުމާއި އެއްގޮތަށް މަސައްކަތް ފެއްޓުމަށްފަހު، 3.3 ގައިވާ މުއްދަތުގެ ތެރޭގައި މަސައްކަތް/ހިދުމަތް ފޯރުކޮށްދިނުމަށް ހުށަހަޅަމެވެ.	
-4.3	މި ބީލަން ހުށަހަޅާތާ 60 ދުވަސް ހަމަވަންދެން މި ބީލަން ފާސްކުރުން، އާއި އެއްގޮތަށް އަމަލުކުރުމަށް އަޅުގަނޑު / އަޅުގަނޑުމެން އެއްބަސްވަމެވެ. މުއްދަތުގެ ތެރޭގައި އެއްބަސްވުމުގައި ސޮއިކުރުމަށް ފަރިކަމުން އަދިވެސް ގެންދިޔަމަ، އެއްބަސްވުމުގައި ސޮއިކޮށް އެއްގޮތަށް މަސައްކަތް ކުރުމަށްވެސް އެއްބަސްވަމެވެ.	
5.	ބީލަން ހުށަހަޅާ ފަރާތުން	
ސޮއި		ރަސްމީ ތައްގަނޑު
ނަން		
މަޤާމު		
ތާރީޚް		

ޢިޢުލާން 202626

ޖަދުވަލު - 3						
ފާއިތުވި 36 (ތިރީސް ހަޔެއް) މަހުގެ ތެރޭގައި ކޮންޓްރެކްޓާ ގުޅުންހުރި ހިދުމަތްތައް						
ފާއިތުވި 36 (ތިރީސް ހަޔެއް) މަހުގެ ތެރޭގައި ކޮންޓްރެކްޓާ ގުޅުންހުރި ހިދުމަތްތަކުގެ ތަފްސީލު (2026 ޖޫން 30 ގެ ނިޔަލަށް)						
#	މަސައްކަތުގެ ނަން	މަސައްކަތުގެ ވެރިފަރާތް	މަސައްކަތުގެ މުއްދަތު	މަސައްކަތް ފެށި ތާރީޚް	މަސައްކަތް ނިމުނު ތާރީޚް	މަސައްކަތުގެ އަގު (ދިވެހި ރުފިޔާއިން)

ނޯޓު:

1. ބިޑިން ހުށަހަޅާއިރު ޖަދުވަލު 3 ފުރިހަމަ ކުރުމަށްފަހު ހުށަހަޅަންވާނެއެވެ.
2. ބިޑިން ހުށަހަޅާފަރާތުން ޖަދުވަލުގައި ލިސްޓްކޮށްފައިވާ ޕްރޮޖެކްޓްތަކުގެ، މަސައްކަތް ނިންމިކަމުގެ ލިޔުންތައް ބިޑާއެކު ހުށަހަޅަންވާނެއެވެ. މަސައްކަތް ނިންމިކަމުގެ ލިޔުމުގައި ތިރީގައި މިދަންނަވާ މަޢުލޫމާތުތައް ނުހިމެނޭނަމަ މިމަޢުލޫމާތު އެނގޭނެ ލިޔުންތައް މަސައްކަތް ނިންމިކަމުގެ ލިޔުމާއެކު ހުށަހެޅިދާނެއެވެ.
3. ބިޑާއެކު ހުށަހަޅާ މަސައްކަތް ނިންމިކަމުގެ ލިޔުމުގައި ތިރީގައި މިދަންނަވާ މަޢުލޫމާތުތައް ހިމެނެންވާނެއެވެ.
   - ޕްރޮޖެކްޓްގެ ނަން
   - ޕްރޮޖެކްޓްގެ ވެރިފަރާތް
   - ޕްރޮޖެކްޓްގެ މުއްދަތު
   - ޕްރޮޖެކްޓް ފެށި ތާރީޚް
   - ޕްރޮޖެކްޓް ނިމުނު ތާރީޚް
   - ޕްރޮޖެކްޓްގެ އަގު (ދިވެހި ރުފިޔާއިން)
4. އިވެލުއޭޝަނަށް ނަގާނީ ހުށަހަޅާ ޖުމްލަ އަގުގެ **20** އިންސައްތަ ހަމަވާ ޕްރޮޖެކްޓްތަކެވެ.
5. އިވެލުއޭޝަނަށް ނަގާނީ ޖޫރިމަނާއެއްނެތި ނިންމާފައިވާ ޕްރޮޖެކްޓްތަކެވެ.

ޖުލައި 202626

ޖަދުވަލު - 4				
މާލީ ޤާބިލުކަމާއިގުޅޭ މަޢުލޫމާތު				
1. ބީލަން ހުށަހަޅާ ފަރާތުގެ އެކައުންޓުތަކުގެ މަޢުލޫމާތު				
#	އެކައުންޓުގެ ނަން	އެކައުންޓު ނަންބަރު	މަސް	ބެލެންސް (ޑޮލަރު ރުފިޔާއިން)
1			30 އޭޕްރިލް 2026	
			30 މޭ 2026	
			30 ޖޫން 2026	
ޖުމްލަ				
އެވްރެޖް				
ނުވަތަ؛				
2. 2025 ވަނަ އަހަރުގެ އޮޑިޓް ފައިނޭންޝަލް ސްޓޭޓްމަންޓުގެ				
"ކޭޝް އެންޑް ކޭޝް އިކުއިވެލަންޓްސް" ގެ ގޮތުގައި ހުރި އަދަދު				
ޖުމްލަ				

ނޯޓް:

1. ބީލަން ހުށަހަޅައިރު ޖަދުވަލު 3 ފުރިހަމަ ކުރުމަށްފަހު ހުށަހަޅަންވާނެއެވެ.
2. ބީލަން ހުށަހަޅާފަރާތުން ޖަދުވަލުގައި ލިސްޓްކޮށްފައިވާ އެކައުންޓުތަކުގެ ބެލެންސް އަދި ތިރީގައިވާ މަޢުލޫމާތު ހިމެނޭގޮތަށް ބިޔާނެއް ހުށަހަޅަންވާނެއެވެ. (ނޯޓް: ކޮންމެ މަހެއްގެ ބޭންކު ބެލެންސް އެގޭނެ ގޮތަށް 1 ސަފުހާ ހުށަހަޅުއްވުން އެދެމެވެ.)
   - އެކައުންޓްގެ ނަން
   - އެކައުންޓް ނަންބަރު
3. 2026 ވަނަ އަހަރުގެ އޮޑިޓް ފައިނޭންޝަލް ސްޓޭޓްމަންޓުގެ ކޮޕީ (އެކްސްޓާނަލް އޮޑިޓަރުގެ ސޮއި އަދި ސްޓޭމްޕް ޖަހައިފައިވާ)
4. އިވެލުއޭޝަނަށް ނަގާނީ އެފަރާތުން ބީލަމަށް ހުށަހަޅާ ޖުމްލަ އަގުގެ 20 އިންސައްތައަށް އެވްރެޖް އަދަދުން ހަމަވާނަމައެވެ. އަދި އިވެލުއޭޝަނަށް ނަގާނެ އެންމެ މަތީ އަދަދަކީ އެފަރާތަކުން ބީލަމަށް ހުށަހަޅާ ޖުމްލަ އަގުގެ 100 އިންސައްތައެވެ.

ޖަދުވަލު – 5

ބީލަން އިވެލުއޭޓް ކުރުމަށް ބޭނުން ކުރާނެ މިންގަނޑު		
ޕޮއިންޓްދެވޭނެކްރައިޓީރިއާ	ޕޮއިންޓް ދެވޭނެ ގޮތުގެ ތަފްޞީލް	ޕޮއިންޓްގެ އަދަދު
އަގު	(ހުށަހެޅި އަގު / ހުށަހެޅި އެންމެ ކުޑަ އަގު) x 70	70
މާލީ ޤާބިލުކަން	(ހުށަހެޅި އަދަދު / ހުށަހެޅި އެންމެ މަތީ އަދަދު) x 70	10
މުއްދަތު	(ހުށަހެޅި މުއްދަތު / ހުށަހެޅި އެންމެ ކުރު މުއްދަތު) x 10	10
ތަޖުރިބާ	ހުށަހަޅާފަރާތުގެ 25 އިންސައްތައް ހަމަވާ ގުޅުންހުރި ކޮންމެ މަސައްކަތަކަށް 2 ޕޮއިންޓް	10
ޖުމުލަ		100

ޖަދުވަލު - 6
އެޑްވާންސް ޕޭމަންޓް ގެރެންޓީގެ ނަމޫނާ

Form of Bank Guarantee for Advance Payment

To: ……………………………………………………………………………………………

[name & address of Purchaser]

……………………………………………………………………………………………..

……………………………………………………………………………………………

[name of Contract]

Gentlemen:

In accordance with the provisions of the Conditions of Contract, of the above-mentioned Contract, ………… ……………………………………………………………………*[name and address of Supplier]* (hereinafter called "the Supplier") shall deposit with ……………………………… ……… ………… …… ………………………. *[name of Purchaser]* a Bank Guarantee to guarantee his proper and faithful performance under the said Clause of the Contract in an amount of ………*[amount of Guarantee]* ………………………………………………………………*[amount in words]*.

We, the ………………… …………………………………… ……………………………………

[Bank or Financial Institution], as instructed by the Supplier, agree unconditionally and irrevocably to guarantee as primary obligator and not as Surety merely, the payment to ………………………………………………… *[name of Purchaser]* on his first demand without whatsoever right of objection on our part and without his first claim to the Supplier, in the amount not exceeding *………………………. ………………………………… *[amount of Guarantee]*……… ………………………………………………………………… *[amount in words]*.

We further agree that no change or addition to or other modification of the terms of the Contract or of Works to be performed there under or of any of the Contract documents which may be made between ………………………. ……….. …………………………*[name of Purchaser]* and the Supplier, shall in any way release us from any liability under this Guarantee, and we hereby waive notice of any such change, addition, or modification.

* An amount is to be inserted by the Bank or Financial Institution representing the amount of the Advance Payment, in Maldivian Rufiyaa.

This Guarantee shall remain valid and in full effect from the date of the advance payment under the Contract until ………………………………………………*[name of Purchaser]* receives full repayment of the same amount from the Supplier.

Yours truly,

SIGNATURE AND SEAL: ……………………………………………………………………….

NAME & ADDRESS OF BANK/INSTITUTION ……………………………………………….