ބީލަމާއިގުޅޭ މައުލޫމާތު ކަރުދާސް

މަސައްކަތް:	އަންހެނުންގެ ފެހި އެޕާޓްމަންޓް މަރާމާތު ކުރުމުގެ މަސައްކަތް ކޮންޓްރެކްޓަރ ފަރާތެއް ހޯދުން
އިއުލާން ނަންބަރު:	2(IUL)397-AS/397/2026/29
އިއުލާން ތާރީޚު:	06 އޮގަސްޓް 2026
ޕްރޮޖެކްޓް ނަންބަރު:	-

ހައްދުންމަތީ މާބައިދޫ ކައުންސިލްގެ އިދާރާ، ރޯޝަނީމަގު، ލ. މާބައިދޫ / ދިވެހިރާއްޖެ

ވެބްސައިޓް: www·maabaidhoo·gov·mv　އީމެއިލް: info@maabaidhoo·gov·mv　ފޯން: +960 6800708

1. ތައާރަފު

މިއީ ހައްދުންމަތީ މާބައިދޫ އަންހެނުންގެ ވެހި އެގްރިބިޒްނަސް މަރާމާތު ކޮށްދޭނެ ފަރާތެއް ހޯދުމަށް ކުރެވުނު އިޢުލާނާއި ގުޅިގެން މަޢުލޫމާތު ހޯދުމަށް ބޭނުންވާ ފަރާތްތަކަށް ދެވޭ މަޢުލޫމާތު ކަރުދާހެކެވެ. މި ބިޑަށް ހުޅުވާލެވިފައިވަނީ، މިނިސްޓްރީ އޮފް އިކޮނޮމިކް ޑިވެލޮޕްމަންޓްގައި ވިޔަފާރި ރަޖިސްޓްރީ ކޮށްފައިވާ އަދި އެސް.އެމް.އީ އެއްގެ ގޮތުގައި ރަޖިސްޓްރީކޮށްފައިވާ ފަރާތްތަކަށެވެ.

މި ބިޑުގެ އެންމެހާ ކަންތައްތައް ކުރިއަށްގެންދާނީ ދައުލަތުގެ މާލިއްޔަތު ޤަވާޢިދުގައި ބަޔާންކޮށްފައިވާ ހަމަތަކާއި އުސޫލުތަކުގެ މަތީންނެވެ.

2. ބިޑުގެ މަޢުލޫމާތު

ބިޑުގައި ރަޖިސްޓްރީވުމަށް info@maabaidhoo.gov.mv އަށް އީމެއިލްގެ ޒަރީޢާއިން ހިއްސާކުރުއްވުން އެދެމެވެ. އަދި ރަޖިސްޓްރީ ނުވާ ފަރާތްތަކުގެ އަންދާސީ ހިސާބު ބަލައިނުގަނެވޭނެއެވެ.

13 އޮގަސްޓް 2026 ވާ ބުރާސްފަތި ދުވަހުގެ 13:30 ގެ ކުރިން

2.1 ބިޑާއި ގުޅިގެން ސުވާލުކުރަންޖެހޭ މަޢުލޫމާތެއް ވާނަމަ އެ ސުވާލުތައް ފޮނުވަންވާނީ 18 އޮގަސްޓް 2026 ވަނަ ދުވަހުގެ 13:30 ކުރިން ތިރީގައި އެވާ އީމެއިލް އެޑްރެހަށެވެ. ޖަވާބު ސުވާލުތަކުގެ ޖަވާބު 19 އޮގަސްޓް 2026 ވަނަ ދުވަހުގެ 12:00 ގެ ކުރިން ފޮނުވާނެއެވެ.

- ☐ އީމެއިލް: info@maabaidhoo.gov.mv
- ☐ ފޯން ނަންބަރު: 6800897

2.2 މި ބިޑާއިގުޅިގެން ޕްރީބިޑް މީޓިންގެއް ނުބާއްވާނެއެވެ.

2.3 އަންދާސީ ހިސާބު ހުށަހެޅުން އަދި ހުޅުވުން އޮންނާނެ ތާރީޚާއި ގަޑި އަދި ތަން ތިރީގައި އެވަނީއެވެ.

- ☐ ތަން: ހައްދުންމަތީ މާބައިދޫ ކައުންސިލްގެ އިދާރާ
- ☐ ތާރީޚް: 20 އޮގަސްޓް 2026
- ☐ ގަޑި: 11:50

3. ހޯދަންބޭނުންވާ ތަކެތި/ޚިދުމަތުގެ މަސައްކަތް ތަކުގެ މިނިމަމް ރިކުއަރމަންޓް

1. ތަން ސާފުކުރުމުގެ މަސައްކަތް:

1.1. ތަންގައި އަޅާފައިވާ ހުރިހާ މާލިމާތަކާއި އަދިވެސް އެހެނިހެން ސާމާނު ސާފުކުރަންވާނެއެވެ.

2. ކޮނުމުގެ މަސައްކަތް:

2.1- ފައުންޑޭޝަން އަޅަންޖެހޭ ހުރިހާ ތަނެއްގައި ކޮންނަންޖެހޭ ހުރިހާ ކޮނުމެއް ކޮނެ ފައުންޑޭޝަން ދުއްވުމަށްފަހު ވެލިގަނޑު އެއްވަރު ކުރަންޖެހޭނެއެވެ.

2.2. ނަރުދަމާ ހޮޅިއާއި ހުސްހޮޅި ވަޅުލުމަށް ކޮންނަންޖެހޭ ހުރިހާ ތަނެއް ކޮން ހޮޅި ވަޅުލުމަށްފަހު ފަސްއަޅާ ބައްދާ އެއްވަރު ކުރަންވާނެއެވެ.

2.3. ފެން ހޮޅި ވަޅުލުމަށްޓަކައި ކޮންނަންޖެހޭ ހުރިހާ ކޮނުމެއް ކޮނެ ފުޅަހުރި ހޮޅިއެއް ގުޅުމަށްފަހު ފެން ލީކު ނުވާކަން ކަށަވަރު ކުރުމަށްފަހު ފަސްއަޅާ ފެއްދުމަށްފަހު ވެލި ގަނޑު އެއްވަރު ކުރަންވާނެއެވެ.

3. ކޮންކްރީޓް މަސައްކަތް:

3.1- ފާރުން އުސްކުރާ ބައިގެ މަތިން އަދި އަރަން ދޮރާ ބައިގެ މަތިން 4 އިންޗި ހަތަރު އިންޗިގެ ކޮންކްރީޓްބީމެއް އަޅަންވާނެއެވެ. އަދި ހަތަރު އިންޗި ފަސްއިންޗިގެ ކޮންކްރީޓް އަރަން ދޮރާ ދޮރުފާރުގައި އެއްވަރު 8 ފޫޓް އަށްއެއްލާފު 10 ފޫޓަށް ފައުންޑޭޝަން އަޅަންޖެހޭނެއެވެ.

3.2- ފައުންޑޭޝަންގެ އެތެރޭގައި 10 އެމް.އެމް ގެ ދަ ދަގަނޑު ރިންގު ބަނދެ ދެރިންގުގެ ދޭތެރޭގައި "12 ގެ ދުރުމިން ބަހައްޓައި ފައުންޑޭޝަންގެ ކޮޅުން ކޮޅަށް ދަގަނޑު ލޮވިފައި ހުންނަންވާނެއެވެ.

3.3- އަރަން ތަނާވާރު ކުރިން ހުރި ހާރާއި ދުރު ކަރުގައި 4 އިންޗި ފަސް އިންޗިގެ ކޮންކްރީޓް ކޮލަމެއް އަޅަންވާނެއެވެ. ކޮލަމުގައި 10 އެމް އެމްގެ 2 ދަގަނޑު 12 އިންޗިން ރިންގް ބަނދެފައި ހުންނަންވާނެއެވެ. މިގޮތަށް ކުރީގެ ފާރާއި މިހާރުގެ ފާރު ހުޅާ ހުރިހާ ކަނެއްގައި ކޮލަމްޖެހިފައި ހުންނަންވާނެއެވެ.

4. ރާނާއި ސިމެންތި ޖެހުމުގެ މަސައްކަތް:

4.1- ފާރު ރާނުމުގެ މަސައްކަތަށް ބޭނުން ކުރާނީ 4 އިންޗިގެ ގަލެވެ.

4.2 ފާރުތަކުގެ ދެފަރާތް ސިމެންތިޖަހާ ރާވާ ކުރަންޖެހޭނެއެވެ.

4.3. އިމާރާތުން ނައްޓަންޖެހޭ ދޮރު ނައްޓާ ތަން އުޅުމިނިއަށް ދޮރަން ފިޑާ ގޮތަށް ހަދަންޖެހޭނެއެވެ.

4.4 ދޮސިން ބަރުއްޖުމަން އަޅަންޖެހޭ ތަޅުންކަޑު 4 ފޫޓު 4 ފޫޓުގެ އަގާ ނިންމުން

5. ކުޅިވަރުގެ މަސައްކަތް:

5.1- އަވަށު ޓޫރި ފަރާތުގެ ކުރިން ހުރި މަގުފާރު ތަކުގައި ވޯލް ސިޓީ ބުމަންޒަރު ކައުންސިލުން ފާސްކުރާ ކުލަތައް ދެފަރާތުގައި ލާންޖެހޭނެއެވެ.

5.2. އިމާރާތުގެ އެތެރޭގައި އަދި އިމާރާތުގެ ބޭރުގައި ކައުންސިލުން ފާސްކުރާ 2 ކުލަޔެއް ލާންޖެހޭނެއެވެ.

5.3. އިމާރާތުގެ ތެރޭގައި ދަވާދުފާޅުޖެހޭ ހުރިހާ ތަނެއްގައި ކައުންސިލުން ބޭނާ ކާޕެޓެއްގެ ދަވާދު ލާންޖެހޭނެއެވެ.

6. ދޮރާއި ދޮރުފަތް ހަރުކުރުމުގެ މަސައްކަތް:

6.1- އިމާރާތުގެ ބޭރުގައިވާ ކުޑަދޮރު ކައުންސިލުންދޭ ކުރެހުމާއި އެއްގޮތަށް ހުދު އެލުމިނިއަމްގައި ޖަހާ ހަރުކުރަންވާނެއެވެ. އަދި ކައިރި ފަރަން ވައިޓް ސްލައިޑިން އަޅަންވާނެއެވެ.

6.2- އިމާރާތުގެ ތެރޭގައި ހުރި ކޮޓަރީގެ ބޮޑު ދޮރުފަތް ނަސްބުވާ އުފެއްދުން ހަރުވަރު ދޮރުފަތެއް ހަރުކުރަންވާނެއެވެ. އަދި އަށްގަނޑު ތަޅެއް ހަރުކުރަންވާނެއެވެ.

6.3- ތަނުގެ އެތުރު ފާޚާނާގައިވާ ފެންވަރައިޖުމަށް ނަސްބުވާ ފެންވަރައިޖުމަށް އުފެދިފައިވާ ފެންވަރައިޓަން މިހާރު ހުރި ސަނައިޖު ޖެހޭ ފަރުކާރުކުރަންވާނެއެވެ.

7. ކަރަންޓް ވައިރު ކުރުން

7.1- ފާޚާނާ ތެރެއަށް މިހާރު އަލިގަދަވާ ސްޕޮޓް ނަސްބުވާ އަލިން 13 އެމްޕިއަރުގެ ސިންގަލް ސްވިޗެއް ހަރުކުރަން ކޭސިން އަޅަންވާނެއެވެ.

7.2. ބޭރުގައި ހަރުކުރާ ދިއްލާ ބަލްބު ދިއްލުމަން ބޯޑުތަކާ ކަނެކްޝަން ބަލްބު ހަރުކުރާ ދިމާއަށް ފިޓުކުރަންވާނެއެވެ.

7.3 މެޝިން ބަހައްޓާ ޕޮއިންޓަކަށް ކަރަންޓް އަޅާ 13 އެމްޕިއަރުގެ ސިންގަލް ސްވިޗެއް ހަރުކުރަން ވާނެއެވެ.

7.4. ޓީވީ ބަހައްޓާ ސަރަހައްދަށް ކަރަންޓް އަޅާ 13 އެމް ޕެއަރުގެ ޑަބަލް ސްވިޗެއް ހަރުކުރަން ވާނެއެވެ.

7.5. އައިސް އަލަމާރި ބަހައްޓާ ޕޮއިންޓަށް ކަރަންޓް އަޅާ 13 އެމް ޕެއަރުގެ ޑަބަލް ސްވިޗެއް ހަރުކުރަން ވާނެއެވެ.

7.6. ކޮޓަރީގެ އޭސީ ކައިރިއަށް ވައިރު އަޅާ 15 އެމްޕިއަރުގެ ސްވިޗެއް ހަރުކުރަންވާނެއެވެ. އަދި ކޭސިން އަޅަންޖެހޭ ހުރިހާ ތަނެއްގައި ކޭސިން އަޅަންވާނެއެވެ.

7.7 ސިޓިން ރޫމުގައި އޭސީ ހަރުކުރުމަށްޓަކައި ކުރެހުމުގެ ފަރާތު ބިތުގެ މަތީގައި 15 އެމްޕިއަރުގެ ސްވިޗެއް ހަރުކުރަން ވައިރު އަޅާ ކޭސިން އަޅަންޖެހޭ ހުރިހާ ތަނެއްގައި ކޭސިން އަޅަންޖެހޭނެއެވެ.

7.8 މިހާރު ހަރުކޮށްފައިވާ ޑީބީގެ ބަދަލުގައި 16 ބްރޭކަރުގެ ފުލްބޯޑް ހަރުކޮށް ދީ އޭސީއަށް އަދި ކޮޓަރިއާއި ސިޓިން ރޫމު ވަކިން ބްރޭކަރު އަދި ސްވިޗް ތަކަން ވަކިން ބްރޭކަރު އަޅަންވާނެއެވެ. އޭސީއަށް 16 އެމްޕިއަރުގެ 2 ބްރޭކަރު ސްވިޗް ތަކަން 10 އެމްޕިއަރުގެ ސްވިޗެއް ހީޓަރާއި މެޝިނަށް ވަކިން ސްވިޗެއް އަޅަންވާނެއެވެ.

8 އެހެނިހެން މަސައްކަތްތައް

8.1- ކައުންސިލުން އާސި ފޯރުކޮށް ދިނުމުން އާސި ހަރުކޮށްދޭންވާނެއެވެ.

8.2 ކައުންސިލުން ދޭ ނަމޫނާ ޖަހައިގެން ކައުންސިލުން ބުނާ ޖާގައިހެއްގައި ބޯޑާ މިނަކަށް ދިރުމާ ބޯޑެއް ގެންގޮސް ފެހިކޮށްދޭންވާނެއެވެ.

8.3 ސަޕްލައި ފެން ލިބޭ ގޮތަށް ތަނުގެ ހުރިހާ ހިސާބަކަށް ހުރި ތަނެއް ގާތާ ބަލަން ސާފުކޮށް ލިބޭކަން ކަށަވަރު ކުރަންވާނެއެވެ.

8.4. ނަރުދަމާ ސިސްޓަމުގައި މައްސަލަ ހުރިނަމަ ހުރިކަމުން ގޮތް ތަންގަނޑު މަސައްކަތް ކުރާ ކަން ކަށަވަރުކޮށް ސާފުކުރުމަށް ދަށްކަންވާނެއެވެ.

8.5 ފާހާނާގައި މިހާރު ހަރުކޮށްފައިވާ ފާހާނާ ސިންކް ނައްޓާލާ އަލަށް ފާހާނާ ސިންކެއް ހަރުކޮށްދޭންވާނެއެވެ. އަދި އެކު ސިންކާއި ގުޅޭ ހުރިހާ އެއްޗެއް ހަރުކޮށްދޭންވާނެއެވެ.

8.6 ބޭރުގެ މަތީގެ 2 ފާރުތަކުގައި ކަޅުބޭ ސިޓީ ޖަހާ ހަރުކޮށްދޭންވާނެއެވެ. ކަޅުބޭ ސިޓީ ހޯދާނީ ކުންފުނީގެ ގޮތުގެ ކުރުގެން ކައުންސިލުން ފޯރުކޮށްދޭނެއެވެ.

8.7 ރިޕެއަރ ކުރަންޖެހޭ ހުރިހާ ހުރިތަކެއްޗެއް ރިޕެއަރ ކުރަންޖެހޭނެއެވެ.

4. ބިޑަށް ވަޒަންކުރާނެ މިންގަނޑު (ބިޑު އިވެލުއޭޝަން ކްރައިޓީރިއާ)

#	ދެވޭނެ ދާއިރާ	ޕޮއިންޓް ދެވޭނެ ގޮތުގެ ތަފްސީލް	ޕޮއިންޓްގެ އަދަދު
4.1	އަގު	އެންމެ ކުޑަ އަގެއް ހުށަހަޅާ ފަރާތަށް އަގުގެ ގޮތުން އެންމެ ގިނަ ޕޮއިންޓް ލިބޭގޮތަށް ފޯމިއުލާ އިސްތިޢުމާލުކޮށްގެން	80
4.2	މުއްދަތު	އެންމެ ކުރު މުއްދަތެއް ހުށަހަޅާ ފަރާތަށް މުއްދަތުގެ ގޮތުން އެންމެ ގިނަ ޕޮއިންޓް ލިބޭގޮތަށް ފޯމިއުލާ އިސްތިޢުމާލުކޮށްގެން	15

4.3	ތަޖުރިބާ	ތަޖުރިބާއަށް މާރކްސްދެވޭނީ، ފާއިތުވެދިޔަ 5 އަހަރު ތެރޭގައި ކޮށްފައިވާ މިފަދަ މަސައްކަތްތަކުގައި ނިންމިކަމުގެ ރިފަރެންސް ލެޓަރ ހުށަހަޅާފައިވާނަމަ ކޮންމެ މަސައްކަތަކަށް 1 ޕޮއިންޓްގެ. (ގިނަވެގެން މިބައިން ލިބޭނީ 5 ޕޮއިންޓްގެ.) ދުރިމަސާވެފައިވާ ނުވަތަ ޕްރޮޖެކްޓް ނިންމުމުގައި ފުރުޞަތުދޭކަށްފައިވާކަމަށް ފޯރުކޮށްފައިވާ ލިޔުންތަކާއި، އަދިއެފަދަ ފަރާތްތަކަށް ކޮށްދީފައިވާ މަސައްކަތްތަކުގެ ލިޔުންތަކަށް ޕޮއިންޓްއެއް ނުދެވޭނެއެވެ.	5
	ޖުމްލަ:		100

5. ބީލަން ހުށަހެޅުން

5.1- އަންދާސީހިސާބުތައް ހުށަހަޅަންވާނީ ސީލް އުރައެއްގައި ބަންދުކުރެވިފައެވެ. ސީލް އުރައިގެ ބޭރުގައި ހުށަހަޅާ ފަރާތުގެ ނަމާއި ކޮންކަމަކަށް ހުށަހަޅާ އަންދާސީހިސާބެއްކަން އެގޭން އޮންނަންވާނެއެވެ.

5.2- އަދި ހުށަހަޅާއިރު، ބީލަން ހުށަހަޅާ ފަރާތުގެ އަދިއެކު ހަރަދުތަކުގައި ތަކެތި މިއިދާރާއަށް ގެނައުމާއިހަމައަށް ދާނެ ހުރިހާ ހަރަދުތައް ހިމަނައިގެންނެވެ.

5.3- ބީލަން ތައްޔާރުކުރުމަށް ކުރާ އެންމެހާ ހަރަދެއް ކުރާނީ ބީލަން ތައްޔާރުކުރާ ފަރާތުންނެވެ.

5.4- ޖީ.އެސް.ޓީ ނަގާ މުދަލެއް / ހިދުމަތެއްނަމަ އަގު ހުށަހަޅަންވާނީ ޖީ.އެސް.ޓީ ހިމަނައިގެން ދިވެހި ރުފިޔާއިންނެވެ. ހުށަހަޅާ އަންދާސީ ހިސާބުގައި އަގުތައް ސާފުކޮށް އެނގެން އޮންނަންވާނެއެވެ. އަގު ހުށަހެޅުމަށް ދެވިފައިވާ ހުރިހާ ބައިތަކަށް އަގު ހުށަހަޅަންވާނެއެވެ. އަދި ހުށަހަޅާ އަންދާސީ ހިސާބުތަކުގެ ވެލިޑިޓީގެ ގޮތުގައި އަންދާސީ ހިސާބު ހުށަހަޅާ ތާރީޚުން ފެށިގެން 60 ދުވަހުގެ މުއްދަތެއް ދޭންވާނެއެވެ.

5.6- އަންދާސީހިސާބު ހުށަހެޅުމަށް ކަނޑައަޅާފައިވާ ގަޑި ފާއިތުވުމަށްފަހު ހުށަހަޅާ އެއްވެސް އަންދާސީހިސާބެއް ބަލައެއް ނުގަނެވޭނެއެވެ. އަންދާސީހިސާބުތައް ބަންދުކޮށްފައިވާ އުރަ ކަނޑައަޅަން ހަމަޖެހިފައިވާ އެކަމަށް ކަނޑައަޅާފައިވާ ގަޑީގައި އަންދާސީހިސާބު ހުށަހަޅާ ފަރާތްތަކުގެ ހާޟިރުގައެވެ. އަންދާސީ ހިސާބު ހުށަހެޅުމަށްފަހު، އަގަށް ބަދަލެއް ނުގެނެވޭނެއެވެ. ބީލަން ހުޅުވަން ކަނޑައަޅާފައިވާ ގަޑި ޖެހުމުގެ ކުރިން ހުޅުވަން ކަނޑައަޅާފައިވާ ތަނަށް ގަޑި ކަށަވަރު ކުރުމަކީ ބީލަން ހުށަހަޅާ ފަރާތުގެ ޒިންމާއެކެވެ.

5.7- އަންދާސީހިސާބު ހުށަހަޅާ ފަރާތުން ކަނޑައަޅާފައިވާ ގަޑިއަށް ހާޟިރުވާން ވާނެއެވެ. އަދި މިގޮތުން ހުށަހަޅާ އަންދާސީ ހިސާބައި ބެހޭ ގޮތުން މައުލޫމާތެއް ސާފުކުރަން ބޭނުންވެއްޖެ ހިނދެއްގައި އެފަދަ މައުލޫމާތެއް ދެވޭވަރުގެ މީހަކު ހާޟިރުވާން ވާނެއެވެ. އަންދާސީ ހިސާބު ހުށަހެޅުމުގެ ކުރިން ޒަރޫރު އެފަދަ ނުވަތަ އޮޅުންއަރާ އެއްވެސް ކަމެއް ސާފުކުރަން ބޭނުންވެއްޖެނަމަ

އެކަމުގެ ސަމާލުކަމަކަށްނުގެނެވޭނެއެވެ. އަންދާސީހިސާބު ހުށަހެޅުމަށް ހާޒިރުވާ ކޮންމެ ފަރާތަކުން ހުށަހެޅޭނީ އެންމެ އަންދާސީހިސާބެކެވެ.

5.8- އީމެއިލް އާއި ފެކްސްގެ ޒަރީއާއިން ފޮނުވާ އަންދާސީހިސާބުތައް ބަލައެއްނުގަނެވޭނެއެވެ.

5.9- ޕްރޮޕޯޒަލާއި ގުޅިގެން މި ކައުންސިލުން އެދެންޖެހޭ މަޢުލޫމާތު ދެވޭނީ މި ކައުންސިލްގެ ވެބްސައިޓުގައި އާއްމު ކުރެވޭނެއެވެ. ވެބްސައިޓުގައި އާއްމުކުރާ ޚަބަރުތައް މެއިލްކޮށް ފޮނުވާނީ އަންދާސީހިސާބު އީމެއިލް ކުރެވޭނެއެވެ. އަދި އީމެއިލް ނުކުރާ ޚަބަރުތައް މެއިލްކޮށްފޮނުވާނީ، ނަންނަމާ ކުރުމަށްފަހު ދައުލަތުގެ ނަންބަރަށް ގުޅައިގެން އަންދާސީހިސާބު ގުޅުއްވުމުގެ ކަންތައްތައް ހަމަޖެހިފައިވާނެއެވެ.

5.11- ޕްރޮޕޯސަލްގައި ނަންނަމާ ކުރައްވާ ދިވެހިރާއްޖޭގެ މާބައިދޫ ނަންބަރަކީ ބީލަން ވެރިޔާގެ ނުވަތަ ބީލަމުގެ ކަންކަން ބަލަހައްޓާ ފަރާތުގެ ނަންބަރު ކަމުގައި ވާންވާނެއެވެ.

5.12- ހުށަހަޅާ ދިނުމަށް އެވްރެޖް ކުރުމަށްފަހު ސޮއި ނުކޮށް ފިޔަވަ ނުވަތަ އެއްވެސް ހިސާބަކުން ހުށަހަޅާ ނުކުތުވާނަކަމަށް ބޭނުން ދޫކޮށްލައިފިނަމަ، 1 (އެކެއް) އަހަރަށްވުރެ ކުރިން މުއްދަތަކަށް އެފަރާތަކަށް ބީލަން މިފަދަ އެއްވެސް ހުށަހެޅުމެއް ބޭނުމުގެ އިޚްތިޔާރު މި ކައުންސިލަށް ލިބިގެންވެއެވެ.

5.13- އަންދާސީހިސާބާއި ހުރި ހުށަހެޅުން/ތަކެތި ހުށަހެޅުން، މި ކައުންސިލުން ބޭނުން ނުވެއްޖެ ހިސާބެއްގައި އެކަމަށްފަހުގެ އަންދާސީ ހިސާބުތައް ބާތިލު ކުރުމުގެ ހައްޤު މިއުޒާއަށް ލިބިގެންވެއެވެ. މިގޮތުން އަންދާސީ ހިސާބާއި ބާތިލު ކުރުމުގެ ސަބަބު ބީލަން ހުށަހަޅާފައިވާ ފަރާތްތަކުގެ އަންދާސީހިސާބު ބާތިލް ކުރުމުގެ ސަބަބު އަންގަންވާނެ އިތުރުން އާއްމުކޮށް އިއުލާންކުރެވޭނެއެވެ.

6. އަންދާސީ ހިސާބާއި އެކު ހުށަހަޅަންޖެހޭ ތަކެތި

6.1. ފުރިހަމަކޮށް ސޮއިކޮށްފައިވާ އަންދާސީ ހިސާބު ހުށަހަޅާ ފޯމު (ޖަދުވަލު 2)

6.2. ދައުލަތަށް ދައްކަންޖެހޭ އެއްވެސް ފައިސާއެއް ނެތްކަމުގެ ލިޔުން (ޓެކްސް ކްލިއަރެންސް ރިޕޯޓް ނުވަތަ ފަހުގެ 3 މަސްދުވަހު) / އެއްބަސްވުމެއްގެ ދަށުން ދައުލަތަށް ދައްކަންޖެހޭ އެއްވެސް ފައިސާއެއް ދައްކަމުން ދާނަމަ އެކަން ދަލީލުކުރާ ލިޔުން.

6.3. މަސައްކަތް އަމިއްލަ ތަކެތިގައި މަސައްކަތްކުރާނޭ ނިސްބަތްވާ ކޯޓޭޝަން

6.4. ބީލަން ހުށަހަޅާ ފަރާތުގެ މުއްދަތު ހަމަނުވާ އަމިއްލަ ފަރުދުންގެ ވިޔަފާރި/ކުންފުނި ރަޖިސްޓަރީ ކޮޕީ.

6.5. އަމިއްލަ ފަރުދުންގެ ވިޔަފާރި ރަޖިސްޓްރީގެ ޕްރޮފައިލް ޝީޓް.

6.6. އެސް.އެމް.އީ ރަޖިސްޓްރޭޝަން ކޮޕީ.

6.7. ކުންފުނިންނަމަ، ޖީ.އެސް.ޓީ / މީރާ ރަޖިސްޓްރީ ސެޓްފިކެޓް ކޮޕީ.

6.8. ބީލަން ހުށަހަޅާ ފަރާތުގެ ޕްރޮފައިލް (ޖަދުވަލު 3)

6.9. ތަޖުރިބާ ދަލީލު ކުރާ ލިޔުން (ޖަދުވަލު 4)

ނޯޓް: ބީލަން ހުށަހަޅައިދޭ، މިބައިގައި މިހެންވީ ލިޔުންތައް ހަމައެކަނި ލިސްޓްކޮށްފައިވާ ތަރުތީބުން ތަކެތި ބަހައްޓައިގެން ލިޔުންތައް ބަހައްޓައިގެން ސަފްހާތަކަށް ނަންބަރު ޖަހާފައި ހުށަހަޅާށެވެ. އަދި ލިޔުންތައް ހަމައެކަނި ހުރިކަން ތަރުތީބުން

"ހުށަހަޅާފަރާތުގެ ޑިކްލެރޭޝަން" ގޮތުގައި ފުރަގަސްދީފައިވާ އެކަން ކަނޑައަޅާ ކުރުމުން އެދެމެވެ. ހުށަހަޅާ އަންދާސީ ހިސާބުގައި މަތީގައިވާ މަޢުލޫމާތުގެ ތެރެއިން ނަންބަރު 6.1 ން 6.8 އަށް ހުށަހަޅަން ބޭނުންވާ ލިޔުމެއް ހުށަނާޅާނަމަ އެ ފަރާތެއްގެ އަންދާސީ ހިސާބުތައް ބާޠިލުކުރެވޭނެއެވެ.

7. ބީލަންވެރިންގެ އަމަލުތައް ބަހައްޓަންޖެހޭ ގޮތް

7.1 މާލިއްޔަތު ގަވާއިދުގެ 10 ވަނަ ބާބުގެ ނަންބަރު 10.33 ގައިވާގޮތަށް ބީލަންވެރިންގެ އަމަލުތައް ބަހައްޓަންވާނެއެވެ.

7.2 މިމާއްދާގެ 7.1 ގައި ބަޔާންކޮށްފައިވާ ގޮތަށް އަމަލުތައް ނުބަހައްޓާ ފަރާތްތައް ބީލަމުން ވަކިކުރުމުގެ އިޚްތިޔާރު މިއިދާރާއަށް ލިބިގެންވެއެވެ.

8. ބީލަން އިވެލުއޭޓްކުރުން

8.1 މިބީލަން ކާމިޔާބުކުރި ފަރާތް ކަނޑައެޅުމުގައި އަދި ބީލަން އިވެލުއޭޓްކުރުމުގައި "ދައުލަތުގެ އޭޖެންސީތަކުން ކުރިއަށްގެންދާ ބީލަންތަކުގައި ސަރަހައްދުން ނިސްބަތްވާ ބީލަންވެރިންނަށް އިސްކަންދިނުމުގެ އުސޫލުގައި ބަޔާންކޮށްފައިވާ ގޮތުން އަމަލުކުރެވޭނެއެވެ.

8.2 ބީލަން އިވެލުއޭޓްކުރުމުގެ ސިޓީއާއިއެކު އެއްބަސްވުމުގައި ސޮއިކުރާ ފަރާތްތަކުގެ މަޢުލޫމާތު ހުށަހެޅުން ޒަރޫރުވާނެއެވެ. ސިޓީގައިވާ މުއްދަތުގެ ތެރޭގައި މި ކައުންސިލުން އެދޭ މަޢުލޫމާތުތައް ބީލަން ކާމިޔާބުކުރި ފަރާތުން ޒަރޫރުކޮށްދޭންވާނެއެވެ.

8.3 ބީލަން އިވެލުއޭޓްކޮށް ނިންމާ ފަރާތަށް މަސައްކަތު އެއްބަސްވުމުގެ ޑްރާފްޓް ފޮނުވާނެއެވެ. އެއްބަސްވުމުގެ ޑްރާފްޓް ފޮނުވާތާ 3 ދުވަހުގެ ތެރޭގައި ބީލަން ކާމިޔާބުކުރި ފަރާތުގެ ކޮމެންޓްތައް ފޮނުވަންވާނެއެވެ.

8.4 އެއްބަސްވުމުގައި ސޮއިކުރުމަށް އަންގާ ތާރީހުން ފެށިގެން 3 ދުވަހުގެ ތެރޭގައި އެއްބަސްވުމުގައި ސޮއި ކުރަންވާނެއެވެ.

8.5 މިމާއްދާގެދަށުން ބަޔާންކުރެވިފައިވާ ކަންތައްތައް ބަޔާންކުރެވިފައިވާ މުއްދަތުގެ ތެރޭގައި ފުރިހަމަ ނުކޮށްފިނަމަ ބީލަން އިވެލުއޭޓްކުރުމުގެ ސިޓީ ބާތިލްކުރުމަށްފަހު ދެވަނައަށް އެންމެމަތިން ޕޮއިންޓް ލިބުނު ފަރާތަށް އިވެލުއޭޓްކުރުމުގެ އިޚްތިޔާރު މިކައުންސިލަށް ލިބިގެންވެއެވެ.

8.6 ބީލަން އިވެލުއޭޝަންކޮށް އެވޯޑް ކުރުމުގެ ކުރިން ދައުލަތަށް ދައްކަންޖެހޭ އެއްވެސް ފައިސާއެއްވާތޯ މި ކައުންސިލުން ބަލާ ކަށަވަރު ކުރެވޭނެއެވެ. އެގޮތުން ބަލާ ބެލުމުން، ދައުލަތަށް އެއްވެސް ފައިސާއެއް ދައްކަން ޖެހޭ ފަރާތެއްނަމަ، ޕްރޮޖެކްޓް އެވޯޑް ކުރެވޭނީ މިއިދާރާއިން ކަނޑައަޅާ މުއްދަތުގެ ތެރޭގައި އެފައިސާ ދައްކާ ހަވާލުކުރުމުގެ ލިޔުން ހުށަހަޅަން ޖެހޭނެއެވެ. އަދި މިމުއްދަތުގެ ތެރޭގައި ފައިސާ ދައްކާ ހަވާލުކުރުމުގެ ލިޔުން ހުށަހަޅާނުލައިފިނަމަ، ދެން އެންމެ މަތިން ޕޮއިންޓް ލިބިފައިވާ ފަރާތަށް މަސައްކަތް އެވޯޑް ކުރުމުގެ އިޚްތިޔާރު މި ކައުންސިލަށް ލިބިގެން ވެއެވެ.

9. ގެރެންޓީ އެންގުން/މަޢުލޫމާތު

9.1 މިބީލަމަށް ބިޑް ހުށަހަޅާއިރު ހުށަހަޅާއަގާއި ޖުމްލަކޮށްފައިވާ އަގު 500,000.00 ރުފިޔާ (ފަސްލައްކަ ރުފިޔާ) އަށްވުރެ މަތިވާނަމަ ހުށަހަޅާ އަގުގެ 0.5% ބިޑް ސެކިއުރިޓީގެ ގޮތުގައި ހުށަހަޅަންޖެހޭނެއެވެ. ބިޑް ސެކިއުރިޓީގެ ގޮތުގައި ހުށަހަޅަންޖެހޭނީ ސަރުކާރުން ޤަބޫލުކުރާ ބޭންކަކުން ނުވަތަ ދިވެހިރާއްޖޭގައި ޤާއިމުކުރެވިފައިވާ ފައިނޭންސް އިންސްޓިޓިއުޝަނަކުން މި ޓެމްޕްލޭޓަށް ދޫކޮށްފައިވާ ސެކިއުރިޓީ ނުވަތަ ގެރެންޓީއެއްގެ (ބޭންކް

ގެރެންޓީ ބޮންޑް ނުވަތަ ޗެކަކުން). ބިޑް ސެކިއުރިޓީގެ ވެލިޑިޓީގައި ބީލަމުގެ ވެލިޑިޓީ މުއްދަތު (60 ދުވަސް)ގެ އިތުރަށް 28 (އަށާވީސް) ދުވަސް ހިމެނެންވާނެއެވެ. ބިޑް ސެކިއުރިޓީ ހުށަހަޅަންވާނެ ގޮތުގެ ނަމޫނާއާއި ބީލަން ހުށަހަޅާ ފޯމު އިއުލާނުގައިވާ ޖަދުވަލު 3 ގައި ވާނެއެވެ.

.9.2 ބީލަން ކާމިޔާބު ކުރާ ފަރާތަކަށް އެކަން އަންގާ ތާރީޚުން ފެށިގެން ރަސްމީ ބަންދު ނޫން 14 (ސާދަ) ދުވަހުގެ ތެރޭގައި ބީލަން ކާމިޔާބު ނުވާ ފަރާތްތަކުގެ ބިޑް ސެކިއުރިޓީއާއި ރައްދުކުރުމަށް ދަންނަވާނެއެވެ.

.9.3 ބީލަން ހުށަހެޅުމަށްފަހު ބީލަން ހުށަހެޅި ފަރާތަކުން ބީލަމުން ވަކިވެއްޖެނަމަ ނުވަތަ ބީލަން ކާމިޔާބުކުރި ފަރާތުން ބީލަން ކާމިޔާބުވިކަމުގެ ލިޔުން ލިބުމަށްފަހު ބީލަން ކޮންޓްރެކްޓް ސޮއިނުކުރާނަމަ އެފަރާތަކުން ހުށަހަޅާފައިވާ ބިޑް ސެކިއުރިޓީ ދައުލަތަށް ނަގާނެއެވެ.

.9.4 މިޕްރޮޖެކްޓަށް ހުށަހަޅާ އަގު 250,000.00ރ (ދެލައްކަ ފަންސާސްހާސް) އަށްވުރެ ބޮޑުވެއްޖެނަމަ އެޑްވާންސް ފައިސާގެ ގޮތުގައި ޖުމްލަ އަގުގެ 15% ދޫކުރެވޭނެ ވަރަށް ހަމަޖެހިފައެވެ. މި ފައިސާ ދޫކުރެވޭނީ އެގްރިމެންޓް ސޮއިކުރާ ދުވަހުން ފެށިގެން 45 (ސާޅީސްފަހެއް) ދުވަހުގެ ތެރޭގައި މިކަމަށްއެދި ސިޓީއަކުން މި ކައުންސިލްގައި އެދުމުންނެވެ. އެޑްވާންސް ފައިސާ ހޯދުމަށް ހުށަހަޅާނަމަ، އެޑްވާންސް ޕޭމަންޓް ގެރެންޓީގެ ގޮތުގައި ސަރުކާރުން ގަބޫލުކުރާ ބޭންކަކުން ނުވަތަ ދިވެހިރާއްޖޭގައި ރަޖިސްޓްރީކޮށްފައިވާ ފައިނޭންސް އިންސްޓިޓިއުޝަނަކުން މި ޕްރޮޖެކްޓަކަށް ދޫކޮށްފައިވާ ގެރެންޓީއެއް ހުށަހަޅަންވާނެއެވެ. އެޑްވާންސް ޕޭމަންޓް ގެރެންޓީ ހުށަހަޅަންވާނެ ގޮތުގެ ނަމޫނާއާއި ބީލަން ހުށަހަޅާ ފޯމު އިއުލާނުގައިވާ ޖަދުވަލު 5 ގައި ވާނެއެވެ.

.9.5 ބީލަމުން ހުށަހަޅާ އަގަކީ -/500,000 ރުފިޔާއަށްވުރެ މަތީގެ އަގެއްނަމަ ބީލަން ކާމިޔާބުކުރި ފަރާތުން ހުށަހެޅި ޖުމްލަ އަގުގެ 2% އަށްވާ ފައިސާ، ސަރުކާރުން ގަބޫލުކުރާ ބޭންކަކުން ނުވަތަ ދިވެހިރާއްޖޭގައި ރަޖިސްޓްރީކޮށްފައިވާ ފައިނޭންސް އިންސްޓިޓިއުޝަނަކުން މި ޕްރޮޖެކްޓަށް ދޫކޮށްފައިވާ ޕާރފޯމަންސް ގެރެންޓީއެއްގެ ގޮތުގައި ހުށަހަޅަންވާނެއެވެ. ޕާރފޯމަންސް ގެރެންޓީ ހުށަހަޅަންވާނެ ގޮތުގެ ނަމޫނާއާއި ބީލަން ހުށަހަޅާ ފޯމު އިއުލާނުގައިވާ ޖަދުވަލު 4 ގައި ވާނެއެވެ.

.9.6 ބީލަން ކާމިޔާބު ކުރާ ފަރާތަކަށް އެކަން އަންގާ ތާރީޚުން ފެށިގެން ރަސްމީ ބަންދު ނޫން 14 (ސާދަ) ދުވަހުގެ ތެރޭގައި ޕްރޮޖެކްޓަށް ދޫކޮށްފައިވާ ޕާރފޯމަންސް ގެރެންޓީ ހުށަހަޅަންވާނެއެވެ.

.9.7 ޕާރފޯމަންސް ގެރެންޓީ ބަހައްޓަމުން ބީލަން ކާމިޔާބުކުރި ފަރާތް ދޫވާ މުއްދަތުގައި ޕާރފޯމަންސް ގެރެންޓީ ނުބަހައްޓައިފިނަމަ، މިމަސައްކަތް ހަވާލުކުރުމުން ނިންމާފައިވާ ބޭނުންކުރުމަށްފަހު، އެފަރާތުން ހުށަހަޅާފައިވާ ބިޑް ސެކިއުރިޓީ ދައުލަތަށް ނަގާނެއެވެ.

.9.8 ބީލަން ތައްޔާރުކުރާއިރު މި މައުލޫމާތު ކާރުދާހުގައި ދީފައިވާ މައުލޫމާތު ރަނގަޅަށް ކިޔައި އަދި އިތުރު މައުލޫމާތެއް ސާފުކުރަން ބޭނުންނަމަ އެ މައުލޫމާތެއް ހޯދުމައި، ބީލަމުގައި ހިމަނަންޖެހޭ ހުރިހާ ލިޔެކިޔުންތަކެއް ހަމަކޮށްގެން ބީލަން ތައްޔާރުކޮށް ބީލަން ހުށަހެޅުމަކީ ބީލަމުގައި ކުރިމަތިލާ ފަރާތުގެ ޒިންމާއެކެވެ.

.9.9 އަންދާސީހިސާބު ހުށަހަޅާފަރާތާއި އާއިލީގުޅުން ގުޅުމެއް ހުރިފަރާތެއް ނުވަތަ ޝަރީކެއްގެ ގުޅުމެއް އޮންނަ ފަރާތެއް މި ކައުންސިލްގައި ވަޒީފާއަދާކުރާނަމަ، އެކަން ބަޔާންކޮށް ލިޔުމެއް ހުށަހަޅަންވާނެއެވެ. މިފަދަ ލިޔުމެއް ހުށަހަޅަންޖެހޭ ފަރާތެއްކަމުން މި ކައުންސިލުން ފާހަގަކުރުމަށް އެފަދަ ލިޔުމެއް ހުށަހަޅާފައި ނުވާނަމަ، އެ އަންދާސީހިސާބު ބާތިލުކުރެވޭނެއެވެ.

9.10. މި އިޢުލާނާއި ގުޅިގެން އަންދާސީ ހިސާބު ހުށަހަޅާއިރު ހުށަހަޅަންޖެހޭކަމަށް މި ކަރުދާހުގެ 5 ވަނަ ބައިގައި ބުނެފައިވާ ލިޔުމެއް ހުށަހަޅާފައި ނުވާނަމަ އެ އަންދާސީ ހިސާބު **ބާޠިލުކުރުމުގެ އިޚްތިޔާރު** މިއިދާރާއަށް ލިބިގެންވެއެވެ.

9.11. އަންދާސީ ހިސާބުތައް ހުޅުވާނީ ހަމަޖެއްސިފައިވާ ބައްދަލުވުމުގައި ހާޒިރުވާ ބިޑް ހުށަހެޅި ފަރާތްތަކުގެ/ މަންދޫބުންގެ ހާޒިރުގައެވެ.

9.12. ދައުލަތުގެ މާލިއްޔަތުގެ ގަވާއިދުގެ 9.17 ގައި ބަޔާންކޮށްފައިވާ ފަދައިން ބިޑުދޭއިރު ގަވާއިދާ ހިލާފަށް ކުރާ ކަންތައްތަކާބެހޭ ގޮތުން މައުލޫމާތު ހުށަހެޅުމުގައި އަމަލުކުރަންވާނީ ދައުލަތުގެ މާލިއްޔަތާބެހޭ ސަރކިއުލަރ ނަންބަރު K/CIR-13/8102/10 ގެ ޖަދުވަލު 17 ގައިވާ "ބިޑުދޭ ގޮތުން މައުލޫމާތު ހުށަހެޅުމާއި، ހުށަހަޅާ މައުލޫމާތެއް ބެލުމުގައި އަމަލުކުރަންޖެހޭ އުސޫލު" އާ އެއްގޮތަށެވެ. އަދި މިގޮތުން ހުށަހަޅާ މައުލޫމާތެއް ބެލުމުގައިވެސް އަމަލުކުރަންވާނީ ދެންނެވުނު އުސޫލާއި އެއްގޮތަށެވެ.

****

ޖަދުވަލު – 1

ބިޑަށް ހުށަހަޅާ ފަރާތުން ހުށަހަޅަންޖެހޭ ލިޔުންތައް އަދި ޗެކްލިސްޓް

#	ހުށަހަޅަންޖެހޭ ލިޔުންތައް		
ބިޑަށް ހުށަހަޅާއިރު ތިރީގައިވާ މައުލޫމާތު އަދި ލިޔުންތައް މަތީ ތަރުތީބުން ސްޕައިރަލްކޮށް ހުށަހަޅަންވާނެއެވެ.			
1	ފުރިހަމަކޮށް ސޮއިކޮށްފައިވާ އަންދާސީ ހިސާބު ހުށަހަޅާ ފޯމު (ޖަދުވަލު 2)		
2	ދައުލަތަށް ދައްކަންޖެހޭ އެއްވެސް ފައިސާއެއް ނެތްކަމުގެ ލިޔުމެއް (ޓެކްސް ކްލިއަރަންސް ރިޕޯޓް ނުވަތަ ފަހުން 3 މަސްދުވަހު) / އެސްއޯއެސްފުރުޞަތުގެ ދަށުން ދައުލަތަށް ދައްކަންޖެހޭ އެއްވެސް ފައިސާއެއް ދައްކަން ހުރިކަމުގެ އެކަން ދަށްވެފައިނުވާ ލިޔުމެއް.		
3	މަސައްކަތް އަދި އަގުގެ ބޭނުމަށް މަސައްކަތުގެ ނިންމާލެވޭނެ ކުރިން		

		ބީލަން ހުށަހަޅާ ފަރާތުގެ މުއްދަތު ހަމަނުވާ އަމިއްލަ ފަރުދުންގެ ވިޔަފާރި/ކުންފުނި ރަޖިސްޓަރީ ކޮޕީ.	4
		އަމިއްލަ ފަރުދުންގެ ވިޔަފާރި ރަޖިސްޓްރީގެ ޕްރޮފައިލް ޝީޓް.	5
		އެސް.އެމް.އީ ރަޖިސްޓްރޭޝަން ކޮޕީ.	6
		ކުންފުންޏެއްނަމަ، ޖީ.އެސް.ޓީ / މީރާ ރަޖިސްޓްރީ ސެޓްފިކެޓް ކޮޕީ.	7
		ބީލަން ހުށަހަޅާ ފަރާތުގެ ޕްރޮފައިލް (ޖަދުވަލް 3)	8
		ބަޖެޓަރީ ތަފުޞީލު ކޯޓޭޝަން ފޯމު (ޖަދުވަލް 4)	9
ބީލަން ހުށަހަޅާއިރު ތިރީގައިވާ ލިޔުންތަކުން އެއްވެސް ބީލަން ހުށަހަޅާފައިނުވާނަމަ ބީލަން ކެންސަލް ކުރުމުގެ އިޚްތިޔާރު ބީލަމަށް ހުޅުވާ ފަރާތަށް ލިބިގެންވެއެވެ.			
		ހުށަހަޅަންޖެހޭ ލިޔުންތަކާއި ހުރި މިލިސްޓުގައި ވާ ތަފުޞީލުން ތަފުޞީލުކޮށްފައި	8
		ސަޕްލާ ނަންބަރު ޖަހާފައި (ކޮޕީއެއް ސަޕްލާގެ ތެރެއިން ކޮޕީކުރަ ސަޕްލާކުރެން އެނގޭގޮތަށް)	9
		ސަޕްލާއަކުގައި ހުރި ސޮއިކޮށްފައި	10
		ބީލަމުގެ ގަނޑުތަކުގައި ހުރި ވަކިންވާނުލާ ބައިންޑްކޮށް / ހިރަސްޖަހާފައި	11

ޖަދުވަލު - 2
ބީލަން ހުށަހަޅާ ފޯމު

.1	**ބީލަން ހުށަހަޅާ ފަރާތުގެ މަޢުލޫމާތު**	
1.1	ނަން	
1.2	އެޑްރެސް	
.2	**ބީލަން ހުށަހަޅާ ޕްރޮޖެކްޓްގެ މަޢުލޫމާތު**	
2.1	ޕްރޮޖެކްޓްގެ ނަން	
2.2	އިޢުލާން ނަންބަރު	

.3	**ހުށަހަޅާ އަގާއި މުއްދަތު**	
3.1	ހުށަހަޅާ އަގު	
	ޖީ.އެސް.ޓީ	
	ޖުމްލަ އަގު:	
3.2	ޖުމްލަ އަގު (ތާނައިން ލިޔުމަށް)	
3.3	މުއްދަތު (ބަންދުދުވަސްތައް ހިމަނައިގެން)	
.4	**ބީލަން ހުށަހަޅާ ފަރާތުގެ އިގްރާރު**	
4.1	މަތީގައިބަޔާންކޮށްފައިވާ މަސައްކަތް/ޚިދުމަތް ފޯރުކޮށްދިނުމަށް ދީފައިވާ މައުލޫމާތާއި، މަތީގައި ދެންނެވިފައިވާ އަގަށް މި މަސައްކަތް ނުވަތަ ޚިދުމަތް ދިނުމަށް އަޅުގަނޑު / އަޅުގަނޑުމެން ބީލަން ހުށަހަޅަމެވެ.	
4.2	މިބީލަން ހުށަހަޅާތާ 30 ދުވަސް ހަމަވަންދެން މިބީލަން ގަބޫލުކޮށް، އެއާއި އެއްގޮތަށް އަމަލުކުރުމަށް އަޅުގަނޑު / އަޅުގަނޑުމެން އެއްބަސްވަމެވެ. މިމުއްދަތުގެ ތެރޭގައި އެއްބަސްވުމުގައި ސޮއިކުރުމަށް ލިޔުމުން އަންގަވައިފިނަމަ، އެއްބަސްވުމުގައި ސޮއިކޮށް އެއްބަސްވުމާއި އެއްގޮތަށް މަސައްކަތް ކުރުމަށްވެސް އެއްބަސްވަމެވެ.	
.5	**ބީލަން ހުށަހަޅާ ފަރާތުން**	
ސޮއި		ތައްގަނޑު
ނަން		
މަގާމު		
ތާރީޚް		

ޖަދުވަލު - 3

ހުށަހަޅާ ފަރާތުގެ ޕްރޮފައިލް

.1	**ހުށަހަޅާ ފަރާތުގެ މައުލޫމާތު**	
1.1-	ނަން	
1.2-	ރަޖިސްޓްރީ ކުރެވިފައިވާ އެޑްރެސް	
1.3-	ވިޔަފާރީ އެޑްރެސް	
1.4-	ރަޖިސްޓްރީ ނަންބަރު	
1.5-	ޖޮބްސް ޕޯޓަލް އައިޑެންޓިފިކޭޝަން ނަންބަރު	
1.6-	ޖީ.އެސް.ޓީ ޓިން ނަންބަރު	
1.7-	ފޯން ނަންބަރު	

1.8-	އީމެއިލް އެޑްރެސް	

2.	ހުށަހަޅާ ފަރާތުގެ ވެރިންގެ މައުލޫމާތު (ކުންފުންޏެއްނަމަ ހިއްސާދާރުންގެ މައުލޫމާތު، ޕާޓްނަރޝިޕްއެއްނަމަ ޕާޓްނަރުންގެ މައުލޫމާތު، އަމިއްލަ ފަރުދުންގެ ވިޔަފާރިއެއްނަމަ ވެރިފަރާތުގެ މައުލޫމާތު)	
#	ނަން	މަޤާމު

3.	އާންމުކޮށްކުރާ މަސައްކަތްތައް

ޖަދުވަލު - 4

ފާއިތުވި 5 (ފަހެއް) އަހަރުގެ ތެރޭގައި ކޮންފަރިއާ ގުޅުންހުރި މަސައްކަތްތަކެއް

ބިޑަށް ހުށަހަޅާ ފަރާތުގެ ކޮންފަރިއާ ގުޅުންހުރި މަސައްކަތްތަކުގެ ތަފްސީލް				
#	މަސައްކަތުގެ ނަން	މަސައްކަތުގެ ވެރިފަރާތް	މަސައްކަތްކުރި އަހަރު	މަސައްކަތުގެ އަގު (ދިވެހި ރުފިޔާއިން)
ޖުމުލަ:				

ކުޑަ ދޮރާއި ވެންޓަލިބްގެ ކުރެހުން

All the frame will be white alluminium
Fixed with black 4 mm glass.
All the measurements are given in inches
make 1 Set Complete
.

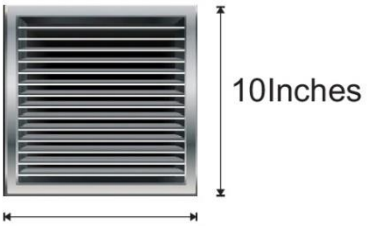

All the frame will be white alluminium
All the measurements are given in inches
Make 2 Set complete.
.
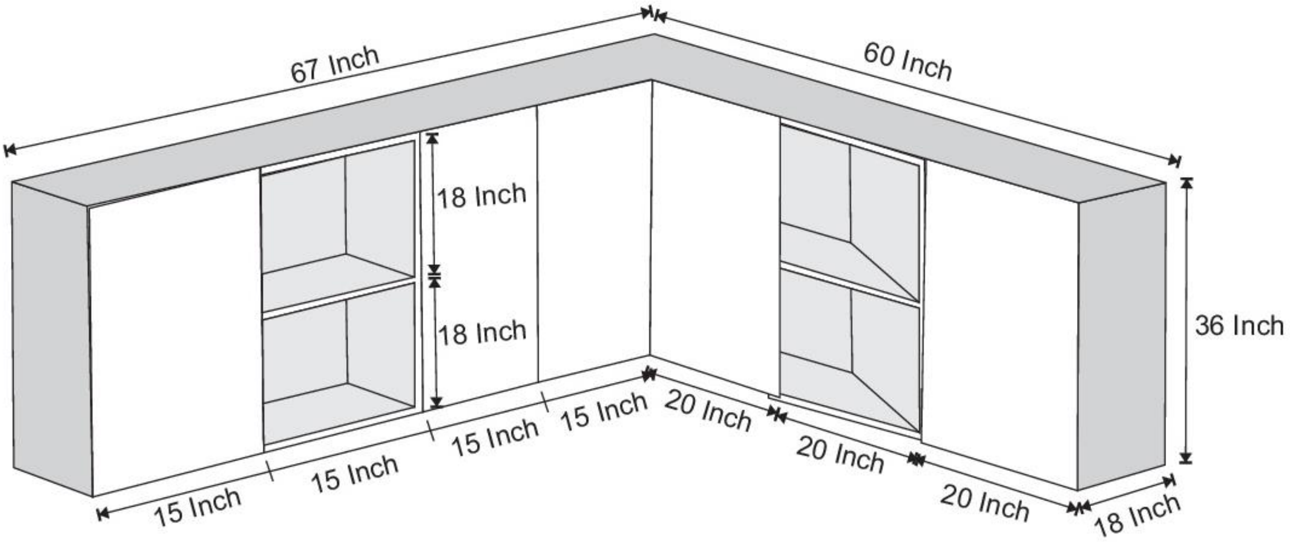
ކަބަޑު ސްކެޗްގެ ކުރެހުން